Pièces de rechange
Spare parts list
Ersatzteilliste
Catalogo Pezzi di Ricambio

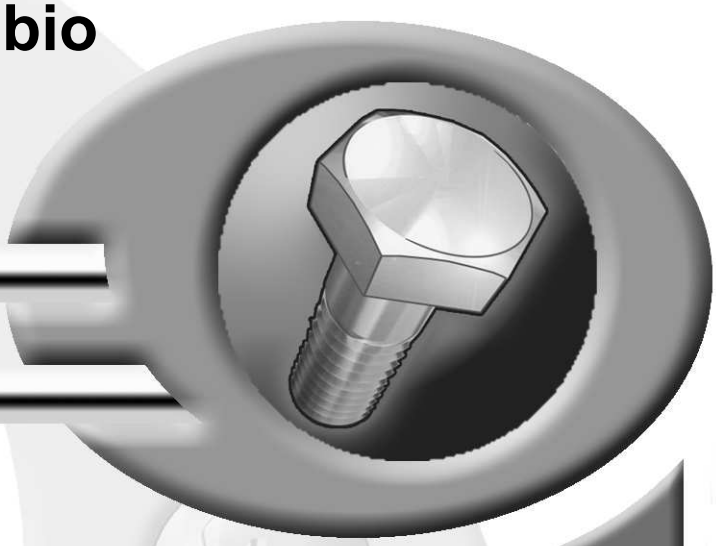

Semoirs monograines

Precision Seed Drills

Einzelkornsämaschinen

Seminatrici monogerme

---A1033-50A00001 > ---A1033-50A99999

KR430ATL_A

MAXIMA 3 TRM 3M45

KUHN

SIGNES CODIFIÉS - STANDARD SYMBOLS - SYMBOLE - SIMBOLI CODIFICATI

	EN	FR	DE	IT	PT	ES	NL	PL
KIT	Repair kit	Collection de réparation	Reparatursatz	Kit di riparazione	Conjunto de reparação	Conjunto de reparación	Reparatiekit	Zestaw do naprawy
OPT	Optional equipment	Equipement optionnel	Sonderausrüstung	Attrezzatura opzionale	Equipamento opcional	Equipamiento opcional	Extra toebehoren	Wyposażenie dodatkowe
STD	Equipment supplied as standard	Equipement livré de série	Serienausrüstung	Attrezzatura fornita di serie	Equipamento fornecido como padrão	Equipamiento entregado de serie	Standaarduitrusting	Wyposażenie dostarczane w standardzie
ESP	Equipment supplied depending upon country	Equipement livré suivant pays	Länderabhängige Ausrüstung	Attrezzatura fornita a seconda del paese	Equipamento fornecido consoante o país	Equipamiento entregado según el país	Geleverde uitrusting afhankelijk van land	Wyposażenie dostarczane w zależności od kraju
:	For …	Pour …	für …	per …	Por …	Para …	voor …	Dla …
>	From ... to …	De ... à …	Von ... bis …	Da ... a …	De ... a …	De ... a …	Van ... tot …	Od ... do …
RPL	Replaces …	Remplace …	Ersetzt …	Sostituisce …	Substituição …	Sustitución …	Vervangt …	Zastępuje …
Ø	Diameter	Diamètre	Durchmesser	Diametro	Diâmetro	Diámetro	Diameter	Średnica
>I<	Thickness	Epaisseur	Stärke	Spessore	Espessura	Espesor	Dikte	Grubość
<->	Length	Longueur	Länge	Lunghezza	Comprimento	Longitud	Lengte	Długość
<m>	Sold by the metre	Vendu au mètre	Meterware	Venduto a metro	Vendido por metro	Vendido al metro	Verkoop per meter	Sprzedaż na metry
Q?	Quantity as required	Quantité selon besoin	Stückzahl nach Bedarf	Quantità richiesta	Quantidade conforme requerido	Cantidad según necesidad	Gewenste hoeveelheid	Wymagana ilość
*	See note	Voir note	Siehe Bemerkung	Vedi nota	Veja a nota	Ver nota	Zie opmerking	Patrz uwaga
[n]	Items making up assembly	Composant d'un assemblage	Teil einer Baugruppe	Componente di un assieme	Componentes do uno montagem	Componente de un montaje	Onderdeel van een module	Elementy składowe Montaż
+[n]	Assembly made up by items [n]	Assemblage comprenant les pièces [n]	Baugruppe bestehend aus den mit [n] bezeichneten	Assieme comprendente i componenti [n]	A montagem compreende as peças [n]	El montaje comprende las piezas [n]	Module bestaande uit alle onderdeel [n]	Elementy składowe zestawu montażowego części [n]
<-]	Left part	Pièce gauche	Teil Links	Parte sinistra	Parte esquerda	Parte izquierda	Linker gedeelte	Lewa część
[->	Right part	Pièce droite	Teil Rechtes	Parte destra	Parte direita	Parte derecha	Rechter gedeelte	Prawa część
z	Number of teeth	Nombre de dents	Anzahl der Zinken	Numero di denti	Número de dentes	Número de dientes	Aantal tanden	Liczba zębów
	When ordering service parts, please mention : • Machine type and serial number • The part number • The quantity of parts	**POUR COMMANDER DES PIÈCES DE RECHANGE, VEUILLEZ INDIQUER:** • Le numéro de fabrication de la machine • Le numéro de la pièce • La quantité désirée	**BEI DER BESTELLUNG VON ERSATZTEILEN IMMER ANGEBEN:** • Die Seriennummer der Maschine • Die Nummer des Teiles • Die gewünschte Stückzahl	**NELL'ORDINARE I RICAMBI, SI PREGA DI INDICARE:** • Il tipo ed il numero di serie della macchina • Il codice del componente • La quantità desiderata	**QUANDO PEDIR POR PEÇAS/SERVIÇOS, POR FAVOR INDIQUE:** • O tipo de máquina e número de série • O código da peça • A quantidade de peças	**PARA PEDIR LAS PIEZAS DE REPUESTO, POR FAVOR INDIQUE:** • El número de fabricación de la máquina • El número de la pieza • La cantidad deseada	**VERMELD BIJ HET BESTELLEN VAN ONDERDELEN ALTIJD:** • het serienummer van de machine • het nummer van het onderdeel • de gewenste hoeveelheid	**PRZY ZAMAWIANIU CZĘŚCI SERWISOWYCH, PROSIMY PODAJ:** • Typ maszyny i numer seryjny • Numer części • Ilość części
	• Service parts and service part assemblies are to be ordered through the spare parts department. • **Optional equipment (OPT)** and **assembly operator's manuals** should be ordered through the wholegood sales department.	• Toutes les pièces détachées et sous-ensembles sont à commander au magasin pièces de rechange. • **Les équipements optionnels (OPT)** ainsi que **les notices d'instructions** sont à commander auprès des services commerciaux.	• Bestellungen für Ersatzteile und Baugruppen sind an die Ersatzteilabteilung zu richten. • **Sonderausrüstungen (OPT)** sowie **Montage- und Betriebsanleitungen**, bestellen Sie bitte bei der Verkaufsabteilung für Maschinen.	• I ricambi e i sotto-assiemi devono essere ordinati al Magazzino Ricambi. • **Le attrezzature opzionali (OPT)** ed i **manuali dell'operatore** devono essere ordinati al Servizio Commerciale.	• Peças e conjuntos de peças devem ser pedidos através do departamento de peças de reposição. • **Os equipamento opcionais (OPT)** e **manuais de montagem** devem ser pedidos através do departamento comercial.	• Todas las piezas separadas y los sub-conjuntos tienen que pedirse en la tienda de recambios. • **Los equipamientos opcionales (OPT)** y **los manuales de uso** se piden en los servicios comerciales.	• Bestellingen van onderdelen en modules moeten gericht worden aan de Onderdelenafdeling. • **Extra toebehoren (OPT)** en **handleidingen kunt** u bestellen bij de verkoopafdeling van machines.	• Części serwisowe i montaż części serwisowych muszą być zamawiane za pośrednictwem działu części zamiennych. • **Wyposażenie dodatkowe (OPT)** i **instrukcje montażu** powinny być zamawiane za pośrednictwem działu sprzedaży.
	When replacing or changing parts, be sure to also order and apply all decals required on them, especially those on safety procedures.	Lors du remplacement ou d'un changement de pièces, commander et apposer impérativement toutes les étiquettes et notamment de sécurité.	Wenn Sie Teile ersetzen oder auswechseln, bestellen Sie alle Aufkleber, insbesondere diejenigen, die die Sicherheit betreffen, und bringen Sie sie an.	In caso di sostituzione o cambio pezzi, ordinare e apporre imperativamente tutti gli autoadesivi, in particolare quelli relativi alla sicurezza.	Quando substituir ou trocar peças, encomende e certifique-se que são colocados os autocolantes, especialmente aqueles relacionados à segurança.	Al sustituir o cambiar piezas, encargar pegatinas autoadhesivas y asegurarse de pegarlas, especialmente las relativas a la seguridad.	Zorg er bij het vervangen of verwisselen van onderdelen voor dat alle stickers , vooral die de veiligheid betreffen, op de juiste plaats zitten, bestel zonodig nieuwe stickers.	Podczas montażu i wymiany części należy pamiętać o zamówieniu i założeniu wszystkich elementów samoprzylepnych, szczególnie jeśli stanowią one część zabezpieczeń maszyny.

Copyright 2019 KUHN

K36R1128 A

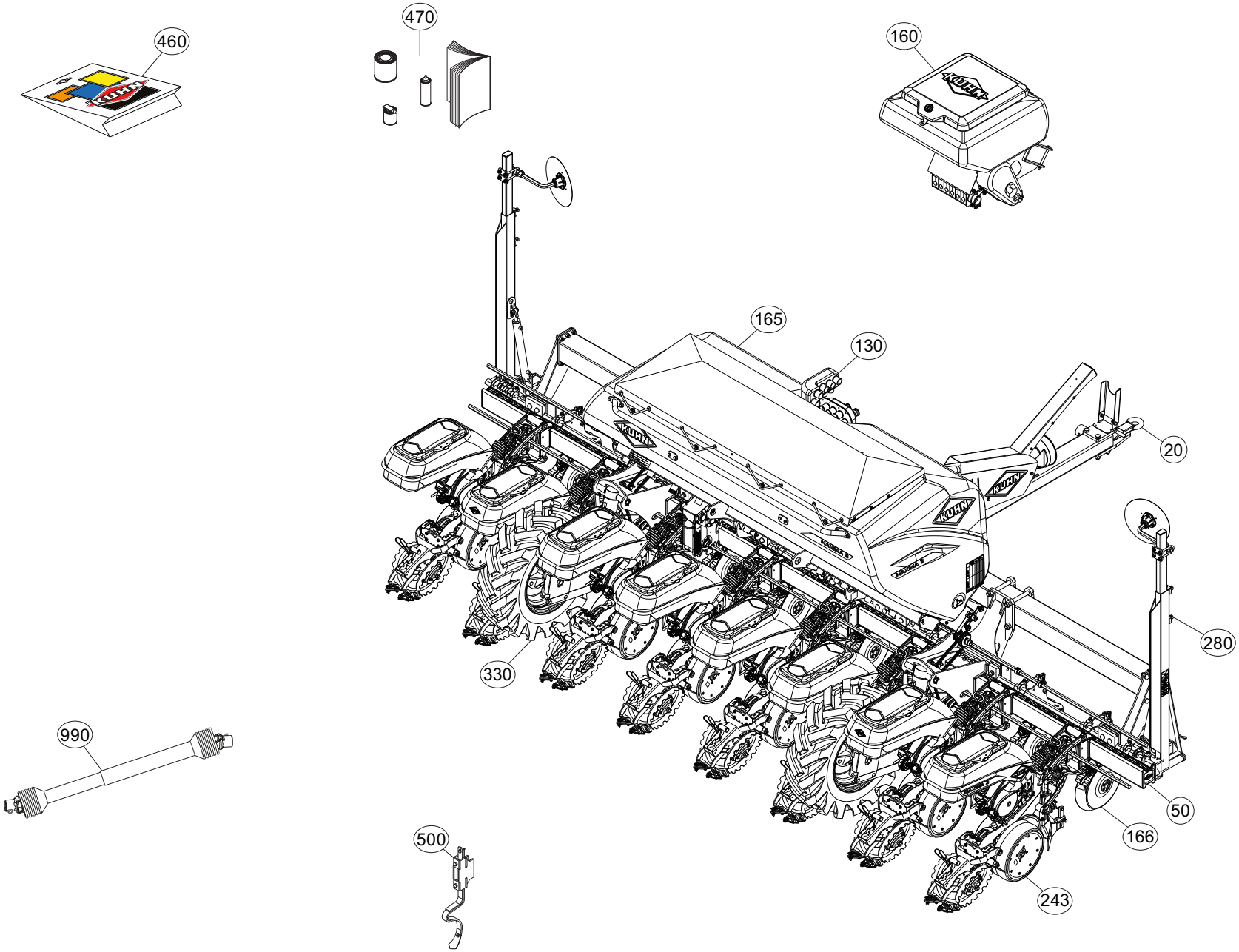

TABLE DES MATIERES - TABLE OF CONTENTS - INHALTSVERZEICHNIS - INDICE

K36R1128 A

Catalogue P.D.R. - Spare parts list - Ersatzteilliste - Pezzi di Ricambio : **KR430ATL A**

Grp	Page	Opt	Groupe de pièces	Parts group index	Teilegruppe	Gruppo di parti
020	015	OPT	ATTELAGE ANNEAU FIXE	HITCH TOWING EYE	ÖSENKUPPLUNG STARR	ATTACCO OCCHTELLO
020	017	OPT	ATTELAGE A ROTULE	BALL HITCH	GELENKKUPPLUNG	ATTACCO A GIUNTO
020	019		TIMON D'ATTELAGE	TONGUE ASSEMBLY	RAHMEN ANHÄNGUNG	TIMONE DI ATTACCO
020	021		TIMON D'ATTELAGE	TONGUE ASSEMBLY	RAHMEN ANHÄNGUNG	TIMONE DI ATTACCO
020	023		ATTELAGE (<5M)	CONNECTING FRAME (<5M)	ANBAUBOCK (<5M)	ATTACCO (<5M)
020	025		ATTELAGE (6M)	CONNECTING FRAME (6M)	ANBAUBOCK (6M)	ATTACCO (6M)
020	027		CALES (CHASSIS)	SPACERS (FRAME)	DISTANZPLATTEN (RAHMEN)	DISTANZIALI (TELAIO)
020	029		RALLONGE FLEXIBLE HYDRAULIQUE	HYDRAULIC HOSE EXTENSION	HYDRAULIKSCHLAUCHVERLAENGERUNG	PROLUNGA FLESSIBILE IDRAULICO
020	031	OPT	PALIER INTERMEDIAIRE	INTERMEDIATE HOUSING	ZWISCHENLAGERUNG	CUSCINETTO INTERMEDIO
130	033		VENTILATEUR (PM20-D125)	FAN (PM20-D125)	LÜFTER (PM20-D125)	VENTILATORE (PM20-D125)
130	035		CARTER	HOUSING	GEHAEUSE	SCATOLA
130	037		COUVERCLE (TURBINE)	COVER (BLOWER)	DECKEL (GEBLÄSE)	COPERCHIO (TURBINA)
130	039		VENTILATEUR PM20 (SOUFFLERIE)	FAN PM20 (BLOWER)	LÜFTER PM20 (GEBLAESE)	VENTILATORE PM20 (TURBINA)
130	041	OPT	VACUOMÈTRE	VACUUM GAUGE	UNTERDRUCKMESSER	VACUOMETRO
130	043	OPT	PRISE DE FORCE (ARRIERE)	POWER TAKE OFF (REAR)	ZAPFWELLE (HINTEN)	PRESA DI FORZA (POSTERIORE)
130	045	OPT	COLL.REGIME SOUFFLERIE (470MIN	BLOWER SPEED KIT (470MIN)	SATZGEBLEASEDREHZAHL (470MIN)	KIT REGIME TURBINA (470MIN)
130	047	OPT	COLL.REGIME SOUFFLERIE (540MIN	BLOWER SPEED KIT (540MIN-1)	GEBLEASEDREHZAHLSATZ (540MIN-1	KIT REGIME TURBINA (540MIN-1)
130	049	OPT	COLL.REGIME SOUFFLERIE (870MIN	BLOWER SPEED KIT (870MIN-1)	GEBLEASEDREHZAHLSATZ (870MIN-1	KIT REGIME TURBINA (870MIN-1)
130	051	OPT	COLL.REGIME SOUFFLERIE (1000MI	BLOWER SPEED KIT (1000MIN-1)	GEBLEASEDREHZAHLSATZ (1000MIN-	KIT REGIME TURBINA (1000MIN-1)
130	053	OPT	ENTRAINEMENT (HYDRAULIQUE)	DRIVE (HYDRAULIC)	ANTRIEB (HYDRAULIK)	TRASCINAMENTO (IDRAULICO)
130	055		RALLONGE FLEXIBLE HYDRAULIQUE	HYDRAULIC HOSE EXTENSION (2M00	HYDRAULIKSCHLAUCHVERLAENGERUNG	PROLUNGA FLESSIBILE IDRAULICO
130	057	OPT	REPARTITEUR (5,00-6,00M)	2-WAY UNIT (5,00-6,00M)	VERTEILER (5,00-6,00M)	RIPARTITORE (5,00-6,00M)
050	059		CHASSIS MONOBARRE (3,45M)	SINGLE BAR FRAME (3,45M)	STARR-RAHMEN (3,45M)	TELAIO MONOBARRA (3,45M)
050	061		CHASSIS MONOBARRE (5,00M)	SINGLE BAR FRAME (5,00M)	STARR-RAHMEN (5,00M)	TELAIO MONOBARRA (5,00M)
050	063		CHASSIS MONOBARRE (6,00 M)	SINGLE BAR FRAME (6,00 M)	STARR-RAHMEN (6,00 M)	TELAIO MONOBARRA (6,00 M)
050	065		CHASSIS MONOBARRE (7,00 M)	SINGLE BAR FRAME (7,00 M)	STARR-RAHMEN (7,00 M)	TELAIO MONOBARRA (7,00 M)
050	067		ENTRAINEMENT MECANIQUE (3M45)	MECHANICAL DRIVE (3M45)	MECHANISCHER ANTRIEB (3M45)	TRASCINAMENTO MECCANICO (3M45)
050	069		ENTRAINEMENT MECANIQUE (5M00)	MECHANICAL DRIVE (5M00)	MECHANISCHER ANTRIEB (5M00)	TRASCINAMENTO MECCANICO (5M00)
050	071		ENTRAINEMENT MECANIQUE (6M00)	MECHANICAL DRIVE (6M00)	MECHANISCHER ANTRIEB (6M00)	TRASCINAMENTO MECCANICO (6M00)
050	073		ENTRAINEMENT MECANIQUE (7M00)	MECHANICAL DRIVE (7M00)	MECHANISCHER ANTRIEB (7M00)	TRASCINAMENTO MECCANICO (7M00)
050	075	OPT	BEQUILLE DE DEPOSE (AVANT)	PARKING STAND (FRONT)	ABSTELLSTÄNDER (VORN)	PIEDINO D'APPOGGIO (ANTERIORE)
330	077		BRAS DE ROUE	DRIVE WHEEL ARM	RADARM	BRACCIO DI RUOTA
330	079		BRAS DE ROUE (TRANSMISSION)	DRIVE WHEEL ARM (TRANSMISSION)	RADARM (GELENKWELLE)	BRACCIO DI RUOTA (TRANSMISSION
330	083		DEBRAYAGE	DECLUTCHING	AUSKUPPLUNG	DISINNESTO
330	085		BRAS DE ROUE (CIRCUIT HYDRAULI	DRIVE WHEEL ARM (HYDRAULIC CIR	RADARM (HYDRAULIKUMLAUF)	BRACCIO DI RUOTA (CIRCUITO IDR
330	087	OPT	GARDE BOUE	MUDGUARD	KOTFLÜGEL	PARAFANGO
330	089		ROUE	WHEEL	RAD	RUOTA
330	091	OPT	PASSERELLE (REPLIABLE)	FOOT - BRIDGE (FOLDING)	LADESTEG (FALTBAR)	PASSERELLA (RIPIEGABILE)
330	093	OPT	RAMBARDE (2ND)	GUARD (2ND)	SCHUTZ (2ND)	PROTEZIONE (2ND)
330	095	OPT	RENVOI D'ANGLE (PASSERELLE)	ANGLE GEARBOX (FOOT - BRIDGE)	WINKELGETRIEBE (LADESTEG)	RINVIO D'ANGOLO (PASSERELLA)

K36R1128 A

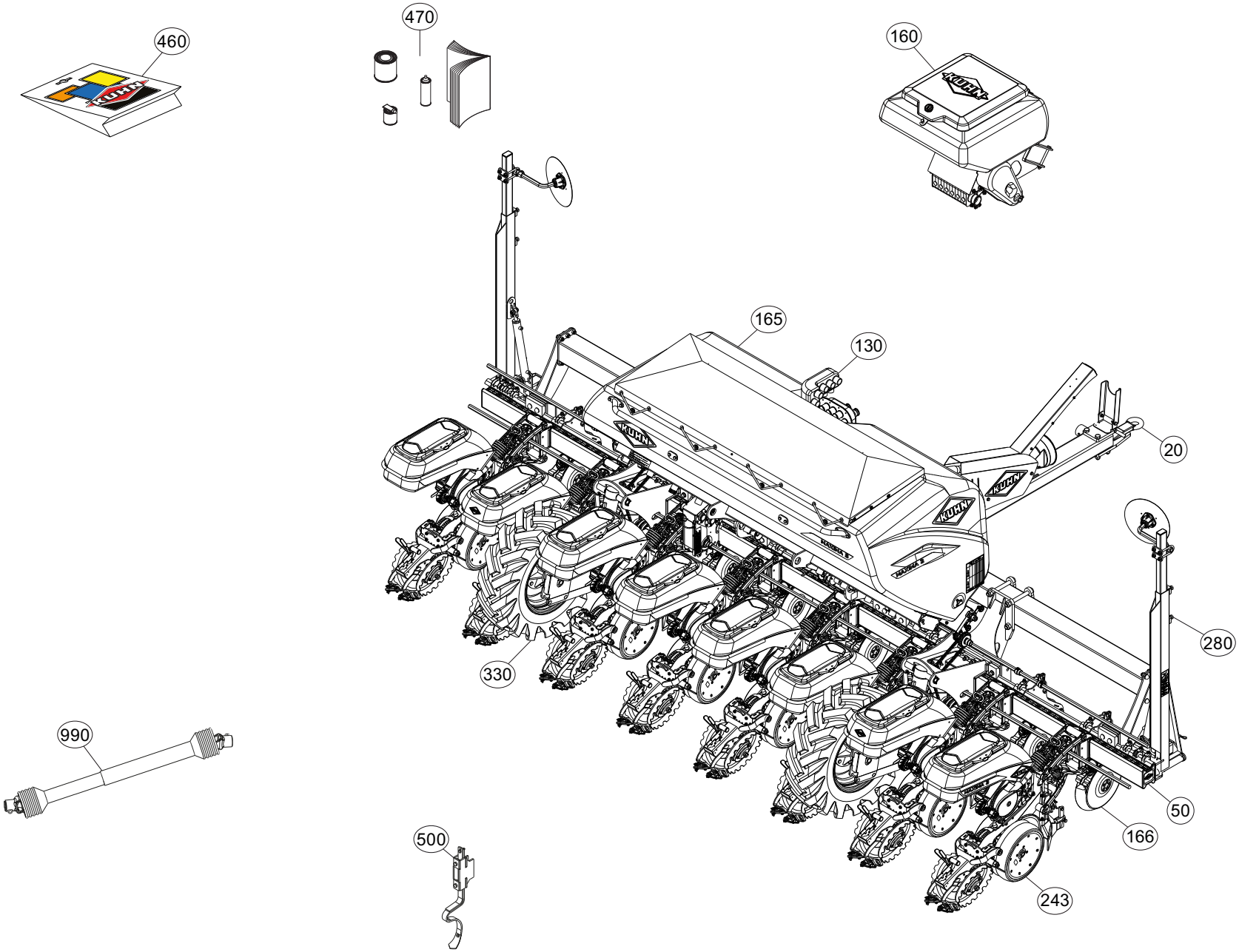

TABLE DES MATIERES - TABLE OF CONTENTS - INHALTSVERZEICHNIS - INDICE

K36R1128 A

Catalogue P.D.R. - Spare parts list - Ersatzteilliste - Pezzi di Ricambio : **KR430ATL A**

Grp	Page	Opt	Groupe de pièces	Parts group index	Teilegruppe	Gruppo di parti
110	097		BOITE DE VITESSES	SPEED-CHANGE GEAR BOX	GETRIEBE	SCATOLA CAMBIO DI VELOCITÀ
243	101		FIXATION ELEMENT SEMEUR	SEEDING UNIT FIXATION	BEFESTIGUNG SAEELEMENT	FISSAGIO ELEMENTO SEMINATORE
243	103		SUPPORT (ELEMENT SEMEUR)	SUPPORT (SOWING COMPONENT)	HALTERUNG (SAEELEMENT)	SUPPORTO (ELEMENTO SEMINATORE)
243	105		ELEMENT SEMEUR	SOWING COMPONENT	SAEELEMENT	ELEMENTO SEMINATORE
243	107		TERRAGE ELEMENT SEMEUR	DEPTH CONTROL SEEDING UNIT	SCHARDRUCK SAEELEMENT	PRESSIONE ELEMENTO SEMINATORE
243	109		DISTRIBUTEUR ELEMENT SEMEUR (1	SEEDING UNIT METERING SYSTEM (	DOSIERORGAN SAEELEMENT (1)	DISTRIBUTORE ELEMENTO SEMINATO
243	111		DISTRIBUTEUR ELEMENT SEMEUR (2	SEEDING UNIT METERING SYSTEM (	DOSIERORGAN SAEELEMENT (2)	DISTRIBUTORE ELEMENTO SEMINATO
243	113		ENTRAINEMENT (CAPOTS)	DRIVE (BONNETS)	ANTRIEB (HAUBEN)	TRASCINAMENTO (COFANI)
243	115		ENTRAINEMENT	DRIVE	ANTRIEB	TRASCINAMENTO
243	117	OPT	JEU DE PIGNONS	SET OF GEARS	ZAHNRAEDER	COPPIA PIGNONI
243	119	OPT	JEU DE PIGNONS (DEBRAYAGE)	SET OF GEARS (DECLUTCHING)	ZAHNRAEDER (AUSKUPPLUNG)	COPPIA PIGNONI (DISINNESTO)
243	121	OPT	GOULOTTE (VIDANGE)	DISCHARGE SPOUT (UNLOADING)	AUSWURFBOGEN (ENTLEERUNG)	BOCCA DI USCITA GIREVOLE (SVUO
243	123	OPT	GOULOTTE (VIDANGE)	DISCHARGE SPOUT (UNLOADING)	AUSWURFBOGEN (ENTLEERUNG)	BOCCA DI USCITA GIREVOLE (SVUO
243	125		TREMIE (ELEMENT SEMEUR)	HOPPER (SOWING COMPONENT)	BEHAELTER (SAEELEMENT)	TRAMOGGIA (ELEMENTO SEMINATORE
243	127		DISQUES (DISTRIBUTEUR)	DISCS (DISTRIBUTOR)	SCHEIBEN (VERTEILER)	DISCHI (DISTRIBUTORE)
243	129		DISQUES (DISTRIBUTEUR)	DISCS (DISTRIBUTOR)	SCHEIBEN (VERTEILER)	DISCHI (DISTRIBUTORE)
243	131	OPT	ROUES DE JAUGE ETROITES	NARROW GAUGE WHEELS	SCHMALE TIEFENFUEHRUNGSRAEDER	RUOTE A STAZZA STRETTE
243	133	OPT	ROUES DE JAUGE LARGES	WIDE GAUGE WHEELS	BREITE TIEFENFUEHRUNGSRAEDER	RUOTE A STAZZA LARGHE
243	135	OPT	ROUES DE JAUGE	GAUGE WHEELS	TIEFENFUEHRUNGSRAEDER	RUOTE A STAZZA
243	137	OPT	PROTECTEURS DE ROUES (ROUES DE	WHEEL PROTECTORS (GAUGE WHEELS	RADSCHUTZE (TIEFENFUEHRUNGSRAE	PROTEZIONI RUOTE (RUOTE A STAZ
243	139	OPT	SUPPORT (AVANT)	SUPPORT (FRONT)	HALTERUNG (VORN)	SUPPORTO (ANTERIORE)
243	141		CHASSE MOTTES	CLOD CLEANER	KLUTENRAEUMER	CACCIA-ZOLLE
243	143	OPT	CHASSE MOTTES	CLOD CLEANER	KLUTENRAEUMER	CACCIA-ZOLLE
243	145	OPT	CHASSE MOTTES ETROIT + COUTRE	NARROW CLOD CLEANER + COULTER	KLUTENRAEUMER SCHM + SCHNEIDSE	CACCIA ZOLLE STRETTO + COLTRO
243	147	OPT	CHASSE DEBRIS ETOILE	STAR TRASH REMOVER	STERNSCHEIBEN-KLUTENRAEUMER	CACCIA DETRITI A STELLA
243	149	OPT	CHASSE DEBRIS	TRASH REMOVER	KLUTENRAEUMER	CACCIA DETRITI
243	151	OPT	CHASSE DEBRIS ETOILE	STAR TRASH REMOVER	STERNSCHEIBEN-KLUTENRAEUMER	CACCIA DETRITI A STELLA
243	153	OPT	DEFLECTEUR (DISQUES OUVREURS)	DEFLECTOR (OPENERS DISCS)	ABWEISER (FURCHENÖFFNERSCHEIBE	DEFLETTORE (DISCHI ASSOLCATORI
243	155	OPT	ROULETTE AXIALE INOX	STAINLESS STEEL AXIAL PRESS WH	ZWISCHENANDRUCKROLLE INOX	RUOTINA ASSIALE INOX
243	157	OPT	ROULETTE AXIALE INOX (V MAX)	STAINLESS STEEL AXIAL PRESS WH	ZWISCHENANDRUCKROLLE INOX (V M	RUOTINA ASSIALE INOX (V MAX)
243	159	OPT	ENTRETOISE 5-45-82MM	SPACER 5-45-82MM	DISTANZHUELSE 5-45-82MM	DISTANZIALE 5-45-82MM
243	161	OPT	ENTRETOISE	SPACER	DISTANZHUELSE	DISTANZIALE
243	163	OPT	DISQUE DE FERMETURE SILLON	FURROW CLOSING DISCS	ZUSTREICHERSCHEIBEN	DISCHI DI CHIUSURA DEL SOLCO
243	165	OPT	DISQUE DE FERMETURE SILLON	FURROW CLOSING DISCS	ZUSTREICHERSCHEIBEN	DISCHI DI CHIUSURA DEL SOLCO
243	167	OPT	RACLETTES DE RECOUVREMENT	COVERING SCRAPERS	ZUSTREICHER	RASCHIETTI DI RICOPERTURA
243	169	OPT	RACLETTES DE RECOUVREMENT	COVERING SCRAPERS	ZUSTREICHER	RASCHIETTI DI RICOPERTURA
243	171	OPT	ROUL. OTIFLEX D500+ RACLETTES	OTIFLEX ROLLER D500+ SCRAPERS	OTIFLEX-DRUCKR. D500+ ZUSTREIC	RUOTA OTIFLEX D500+ RASCHIATOR
243	173	OPT	ROUL. OTIFLEX D500+ DISQUES	OTIFLEX ROLLER D500+ DISCS	OTIFLEX-DRUCKR. D500+ SCHEIBEN	RUOTA OTIFLEX D500+ DISCHI
243	175	OPT	ROUL.OTIFLEX D370+ (RACLETTES)	OTIFLEX ROLLER D370+ (SCRAPERS	OTIFLEX-DRUCKR. D370+ (ZUSTREI	RUOTA OTIFLEX D370+ (RASCHIATO
243	177	OPT	ROUL. OTIFLEX D370+ DISQUES	OTIFLEX ROLLER D370+ DISCS	OTIFLEX-DRUCKR. D370+ SCHEIBEN	RUOTA OTIFLEX D370+ DISCHI

K36R1128 A

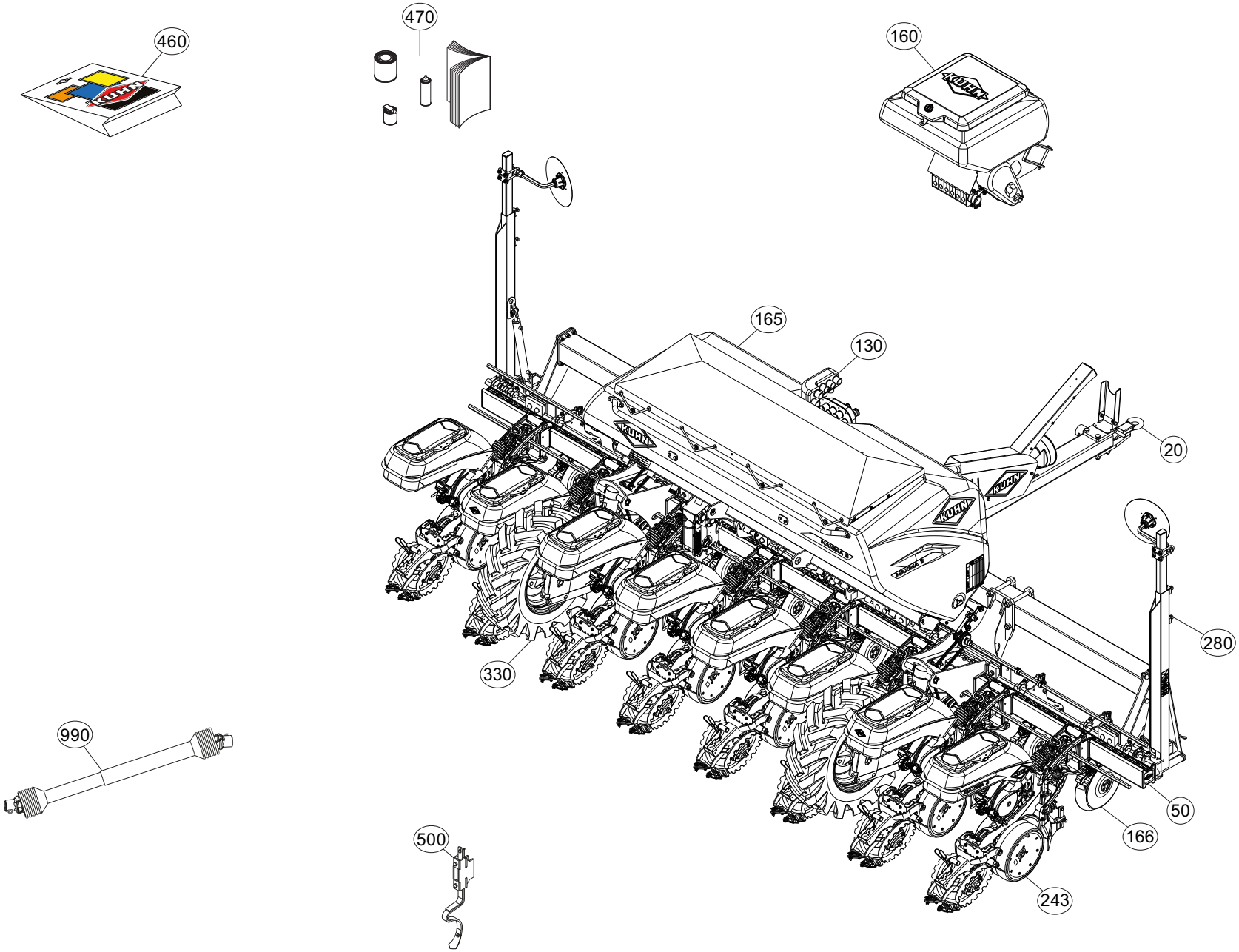

Catalogue P.D.R. - Spare parts list - Ersatzteilliste - Pezzi di Ricambio : **KR430ATL A**

Grp	Page	Opt	Groupe de pièces	Parts group index	Teilegruppe	Gruppo di parti
243	179	OPT	ROULEAU V CAOUTCHOUC 1" (V MAX	RUBBER V SHAPED ROLLER 1" (V M	V-ANDRUCKROLLE GUMMI 1" (V MAX	RUOTE IN GOMMA A V 1" (V MAX)
243	181	OPT	ROULEAU V CAOUTCHOUC 2" (V MAX	RUBBER V SHAPED ROLLER 2" (V M	V-ANDRUCKROLLE GUMMI 2" (V MAX	RUOTE IN GOMMA A V 2" (V MAX)
243	183	OPT	ROULEAU V ACIER CRANTÉE (V MAX	NOTCHED V STEEL ROLLER (V MAX)	V-DRUCKROLLE STAHL GEZ. (V MAX	RUOTE GHISA V DENTATE (V MAX)
243	187	OPT	ROULEAU V ACIER LISSE (V MAX)	SMOOTH V STEEL ROLLER (V MAX)	V-DRUCKROLLE STAHL GL. (V MAX)	RUOTE GHISA V LISCIE (V MAX)
243	191	OPT	ROULEAU V CAOUTCHOUC 1" G2 HD	RUBBER V SHAPED ROLLER 1" G2 H	V-ANDRUCKROLLE GUMMI 1" G2 HD	RUOTE IN GOMMA A V 1" G2 HD
243	193	OPT	ROULEAU V CAOUTCHOUC 2" G2 HD	RUBBER V SHAPED ROLLER 2" G2 H	V-ANDRUCKROLLE GUMMI 2" G2 HD	RUOTE IN GOMMA A V 2" G2 HD
243	195	OPT	ROULEAU V ACIER CRANTÉE G2 HD	NOTCHED V STEEL ROLLER G2 HD	V-DRUCKROLLE STAHL GEZ. G2 HD	RUOTE GHISA V DENTATE G2 HD
243	199	OPT	ROULEAU V ACIER LISSE G2 HD	SMOOTH V STEEL ROLLER G2 HD	V-DRUCKROLLE STAHL GL. G2 HD	RUOTE GHISA V LISCIE G2 HD
243	203	OPT	ALIMENTATION MICRO->SILLON	MICRO SUPPLY->FURROW	VERSORGUNG MIKROGR.->SAATRILLE	ALIMENTAZIONE MICRO->SOLCO
243	205	OPT	ALIMENTATION MICRO->ARRIERE	MICRO SUPPLY->REAR	VERSORGUNG MIKROGR.->HINTEN	ALIMENTAZIONE MICRO->POSTERIOR
243	207	OPT	SUPPORT DE TUYAUX	HOSE SUPPORT	SCHLAUCHFUEHRUNGEN	SUPPORTO TUBI
160	209	OPT	MICROGRANULATEUR I-A 6X (1)	MICROGRANULATOR I-A 6X (1)	MIKROGRANULATSTREUER I-A 6X (1	MICROGRANULATORE I-A 6X (1)
160	213	OPT	MICROGRANULATEUR I-A 6X (2)	MICROGRANULATOR I-A 6X (2)	MIKROGRANULATSTREUER I-A 6X (2	MICROGRANULATORE I-A 6X (2)
160	215	OPT	MICROGRANULATEUR I-A 6X (ITALI	MICROGRANULATOR I-A 6X (ITALY)	MIKROGRANULATSTREUER I-A 6X (I	MICROGRANULATORE I-A 6X (ITALI
160	217	OPT	MICROGRANULATEUR H 6X (1)	MICROGRANULATOR H 6X (1)	MIKROGRANULATSTREUER H 6X (1)	MICROGRANULATORE H 6X (1)
160	221	OPT	MICROGRANULATEUR H 6X (2)	MICROGRANULATOR H 6X (2)	MIKROGRANULATSTREUER H 6X (2)	MICROGRANULATORE H 6X (2)
160	223	OPT	MICROGRANULATEUR H 6X (ITALIE)	MICROGRANULATOR H 6X (ITALY)	MIKROGRANULATSTREUER H 6X (ITA	MICROGRANULATORE H 6X (ITALIA)
160	225	OPT	MICROGRANULATEUR I-A 9X (1)	MICROGRANULATOR I-A 9X (1)	MIKROGRANULATSTREUER I-A 9X (1	MICROGRANULATORE I-A 9X (1)
160	229	OPT	MICROGRANULATEUR I-A 9X (2)	MICROGRANULATOR I-A 9X (2)	MIKROGRANULATSTREUER I-A 9X (2	MICROGRANULATORE I-A 9X (2)
160	231	OPT	MICROGRANULATEUR I-A 9X (ITALI	MICROGRANULATOR I-A 9X (ITALY)	MIKROGRANULATSTREUER I-A 9X (I	MICROGRANULATORE I-A 9X (ITALI
160	233	OPT	MICROGRANULATEUR H 9X (1)	MICROGRANULATOR H 9X (1)	MIKROGRANULATSTREUER H 9X (1)	MICROGRANULATORE H 9X (1)
160	237	OPT	MICROGRANULATEUR H 9X (2)	MICROGRANULATOR H 9X (2)	MIKROGRANULATSTREUER H 9X (2)	MICROGRANULATORE H 9X (2)
160	239	OPT	MICROGRANULATEUR H 9X (ITALIE)	MICROGRANULATOR H 9X (ITALY)	MIKROGRANULATSTREUER H 9X (ITA	MICROGRANULATORE H 9X (ITALIA)
160	241	OPT	TRANSMISSION (MICROGRANULATEUR	TRANSMISSION (MICROGRANULATOR)	GELENKWELLE (MIKROGRANULATSTRE	TRANSMISSIONE (MICROGRANULATOR
100	243	OPT	REHAUSSE -MICRO- TRANSMISSION	HOPPER EXTENSION -MICRO- TRANS	AUFSATZ -MICRO- GELENKWELLE	RIALZO -MICRO- TRANSMISSIONE
165	247	OPT	FERTILISEUR 2X260L (1)	FERTILIZER UNIT 2X260L (1)	DUENGERSTREUER 2X260L (1)	FERTILIZZANTE 2X260L (1)
165	249	OPT	FERTILISEUR 2X260L (2)	FERTILIZER UNIT 2X260L (2)	DUENGERSTREUER 2X260L (2)	FERTILIZZANTE 2X260L (2)
165	251	OPT	FERTILISEUR GT950L (1)	FERTILIZER UNIT GT950L (1)	DUENGERSTREUER GT950L (1)	FERTILIZZANTE GT950L (1)
165	253	OPT	FERTILISEUR GT950L (2)	FERTILIZER UNIT GT950L (2)	DUENGERSTREUER GT950L (2)	FERTILIZZANTE GT950L (2)
165	255	OPT	FERTILISEUR GT950L (3)	FERTILIZER UNIT GT950L (3)	DUENGERSTREUER GT950L (3)	FERTILIZZANTE GT950L (3)
165	257	OPT	FERTILISEUR 1400 L (1)	FERTILIZER UNIT 1400 L (1)	DUENGERSTREUER 1400 L (1)	FERTILIZZANTE 1400 L (1)
165	259	OPT	FERTILISEUR 1400 L (2)	FERTILIZER UNIT 1400 L (2)	DUENGERSTREUER 1400 L (2)	FERTILIZZANTE 1400 L (2)
165	261	OPT	FERTILISEUR 1400 L (3)	FERTILIZER UNIT 1400 L (3)	DUENGERSTREUER 1400 L (3)	FERTILIZZANTE 1400 L (3)
165	263	OPT	GARDE BOUE (DISTRIBUTEUR)	MUDGUARD (DISTRIBUTOR)	KOTFLÜGEL (VERTEILER)	PARAFANGO (DISTRIBUTORE)
165	265	OPT	GARDE BOUE (DISTRIBUTEUR)	MUDGUARD (DISTRIBUTOR)	KOTFLÜGEL (VERTEILER)	PARAFANGO (DISTRIBUTORE)
165	267	OPT	SUPPLEMENT FERTILISATEUR 12 RA	FERTILIZER EXTENSION 12 ROWS	ZUSATZTEILE DUENGER 12 REIHEN	SUPPLEMENTO SPANDICONCIME 12 F
165	269	OPT	TRANSMISSION (13-30TRS/100M)	TRANSMISSION (13-30TRS/100M)	GELENKWELLE (13-30TRS/100M)	TRANSMISSIONE (13-30TRS/100M)
165	271	OPT	JEU DE PIGNONS 57DTS (8TRS/100	SET OF GEARS 57DTS (8TRS/100M)	WECHSELRÄDER 57DTS (8TRS/100M)	COPPIA PIGNONI 57DTS (8TRS/100
165	273	OPT	PROLONGATEUR (REPARTITEUR)	EXTENSION (2-WAY UNIT)	VERLÄNGERUNG (VERTEILER)	PROLUNGA (RIPARTITORE)
165	275	OPT	RALLONGE REPARTITEUR	DIVIDER EXTENSIONS	VERLAENGERUNGEN F. VERTEILER	PROLUNGHE RIPARTITORE

K36R1128 A

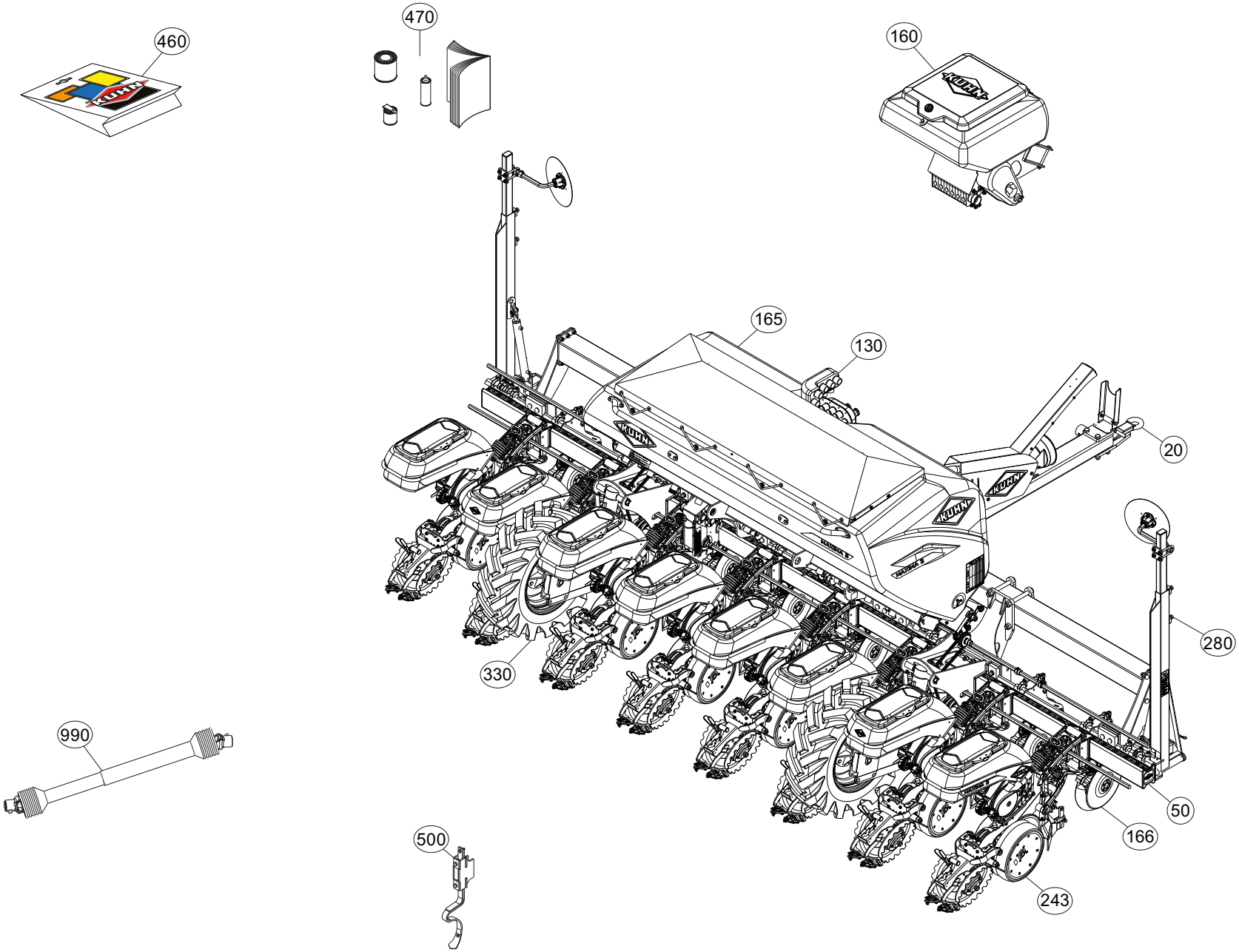

Catalogue P.D.R. - Spare parts list - Ersatzteilliste - Pezzi di Ricambio : **KR430ATL A**

Grp	Page	Opt	Groupe de pièces	Parts group index	Teilegruppe	Gruppo di parti
165	277	OPT	DISTRIBUTEUR + VENTURI	DISTRIBUTOR + VENTURI	VERTEILER + VENTURI	DISTRIBUTORE + VENTURI
165	279	OPT	TRAPPE DE VIDANGE	DRAINAGE HATCH	ENTLEERUNGSKLAPPE	SPORTELLO DI SVUOTAMENTO
165	281	OPT	TRANSPORT PNEUMATIQUE VENTURI	VENTURI PNEUMATIC TRANSPORT	PNEUMATIKTRANSPORT VENTURI	TRASPORTO PNEUMATICO VENTURI
166	283	OPT	ENFOUISSEUR A SOC NS (DROITE)	SHOE COULTER NS (RIGHT)	DÜNGEREINBRINGUNG SCHLEPPSCHAR	ASSOLCATORE A FALCIONI NS (DX)
166	285	OPT	ENFOUISSEUR A SOC NS (GAUCHE)	SHOE COULTER NS (LEFT)	DÜNGEREINBRINGUNG SCHLEPPSCHAR	ASSOLCATORE A FALCIONI NS (SX)
166	287	OPT	DEPORT 160	OFF SETTING 160	VORDERFURCHEINSTELLUNG 160	SFALSAMENTO 160
166	289	OPT	DEPORT 88	OFF SETTING 88	VORDERFURCHEINSTELLUNG 88	SFALSAMENTO 88
165	291	OPT	VIS DE CHARGEMENT	FILLING AUGER	BEFUELLSCHNECKE	COCLEA DI CARICAMENTO
280	293	OPT	TRACEURS LATERAUX 3M45-4M40	SIDE MARKERS 3M45-4M40	SEITLICHE SPURANREISSER 3M45-4	MARCATORI LATERALI 3M45-4M40
280	295	OPT	TRACEURS LATERAUX 6M00	SIDE MARKERS 6M00	SEITLICHE SPURANREISSER 6M00	MARCATORI LATERALI 6M00
280	297	OPT	TRACEURS (SECURITE)	MARKERS (SAFETY)	SPURANREISSER (SICHERHEIT)	TRACCIATORI (SICUREZZA)
280	301	OPT	TRACEURS LATERAUX	SIDE MARKERS	SEITLICHE SPURANREISSER	TRACCIATORI LATERALI
280	305	OPT	LIMITEUR (TRACEUR)	LIMITER (ROW MARKER)	BEGRENZER (SPURANREISSER)	LIMITATORE (MARCASOLCO)
280	307	OPT	SECURITE (TRACEUR)	SAFETY (ROW MARKER)	SICHERHEIT (SPURANREISSER)	SICUREZZA (MARCASOLCO)
280	309	OPT	PAIRE DEPORTS	PAIR OFFSET BRACKETS	PAAR VERSATZSTUECKE	COPPIA DISASSAMENTI
280	311	OPT	RALLONGE TRACEUR	MARKER EXTENSION	SPURANREISSERVERLAENGERUNG	PROLUNGA TRACCIATORE
280	313	OPT	RALLONGE TRACEUR	MARKER EXTENSION	SPURANREISSERVERLAENGERUNG	PROLUNGA TRACCIATORE
280	315	OPT	COMMANDE HYDRAULIQUE	HYDRAULIC CONTROL	HYDRAULISCHE BEDIENUNG	COMANDO IDRAULICO
280	317	OPT	COMMANDE 6M00-6M55 (TRACEUR)	CONTROL 6M00-6M55 (ROW MARKER)	BEDIENUNG 6M00-6M55 (SPURANREI	COMANDO 6M00-6M55 (MARCASOLCO)
280	319	OPT	COMMANDE 4M40 (TRACEUR)	CONTROL 4M40 (ROW MARKER)	BEDIENUNG 4M40 (SPURANREISSER)	COMANDO 4M40 (MARCASOLCO)
280	321	OPT	COMMANDE 6M00 (TRACEUR)	CONTROL 6M00 (ROW MARKER)	BEDIENUNG 6M00 (SPURANREISSER)	COMANDO 6M00 (MARCASOLCO)
280	323	OPT	COMMANDE (TRACEUR)	CONTROL (ROW MARKER)	BEDIENUNG (SPURANREISSER)	COMANDO (MARCASOLCO)
280	325	OPT	COMMANDE 9M00 (TRACEUR)	CONTROL 9M00 (ROW MARKER)	BEDIENUNG 9M00 (SPURANREISSER)	COMANDO 9M00 (MARCASOLCO)
280	327	OPT	COMMANDE (TRACEUR)	CONTROL (ROW MARKER)	BEDIENUNG (SPURANREISSER)	COMANDO (MARCASOLCO)
270	329		COMPTEUR D'HECTARES	HECTAREMETER	HEKTARZAEHLER	CONTAETTARI
270	331	OPT	FAISCEAU ELECTRIQUE (JALONNAGE	WIRING HARNESS (TRAMLINING)	KABELBAUM (FAHRGASSENSCHALTUNG	CABLAGGIO (TARATURA)
270	333	OPT	BOITIER DE COMMANDE KMS 548	CONTROL BOX KMS 548	STEUEREINHEIT KMS 548	SCATOLA DI COMANDO KMS 548
270	335	OPT	BOITIER DE COMMANDE KMS 548	CONTROL BOX KMS 548	STEUEREINHEIT KMS 548	SCATOLA DI COMANDO KMS 548
270	337	OPT	JALONNAGE (KMS548)	TRAMLINING (KMS548)	FAHRGASSENSCHALTUNG (KMS548)	TARATURA (KMS548)
270	339	OPT	DEBRAYAGE (KMS548)	DECLUTCHING (KMS548)	AUSKUPPLUNG (KMS548)	DISINNESTO (KMS548)
270	341	OPT	BOITIER DE DERIVATION (MS100)	JUNCTION BOX (MS100)	VERTEILERDOSE (MS100)	SCATOLA DI DERIVAZIONE (MS100)
270	343	OPT	BOITIER DE DERIVATION (MS200)	JUNCTION BOX (MS200)	VERTEILERDOSE (MS200)	SCATOLA DI DERIVAZIONE (MS200)
270	345	OPT	TERMINAL CCI1200+9P INCAB+RS	TERMINAL CCI1200+9P INCAB+RS	TERMINAL CCI1200+9P INCAB+RS	TERMINAL CCI1200+9P INCAB+RS
270	347	OPT	TERMINAL CCI50+9P INCAB+SUPP	TERMINAL CCI50+9P INCAB+SUPP	TERMINAL CCI50+9P INCAB+SUPP	TERMINAL CCI50+9P INCAB+SUPP
270	349	OPT	FAISCEAU ITH CCI-VT50	WIRING HARNESS ITH CCI-VT50	KABELBAUM ITH CCI-VT50	CABLAGGIO ITH CCI-VT50
270	351	OPT	FAISCEAU ITH POWER CCI1200 ARR	WIRING HARNESS ITH POWER CCI12	KABELBAUM ITH POWER CCI1200 HI	CABLAGGIO ITH POWER CCI1200 PO
270	353	OPT	FAISCEAU ELECTRIQUE ISO11786+R	WIRING HARNESS ISO11786+RS232	KABELBAUM ISO11786+RS232 TYP B	CABLAGGIO ISO11786+RS232 TYP B
270	355	OPT	SUPPORT RAM C3.81 VESA 75	SUPPORT RAM C3.81 VESA 75	HALTERUNG RAM C3.81 VESA 75	SUPPORTO RAM C3.81 VESA 75
270	357	OPT	ADAPTATION CCI50/100/200/VT50	ADAPTATION CCI50/100/200/VT50	ANBAUSATZ CCI50/100/200/VT50	ADATTAMENTO CCI50/100/200/VT50
270	359	OPT	ADAPTATION CCI1200 ITH	ADAPTATION CCI1200 ITH	ANBAUSATZ CCI1200 ITH	ADATTAMENTO CCI1200 ITH

K36R1128 A

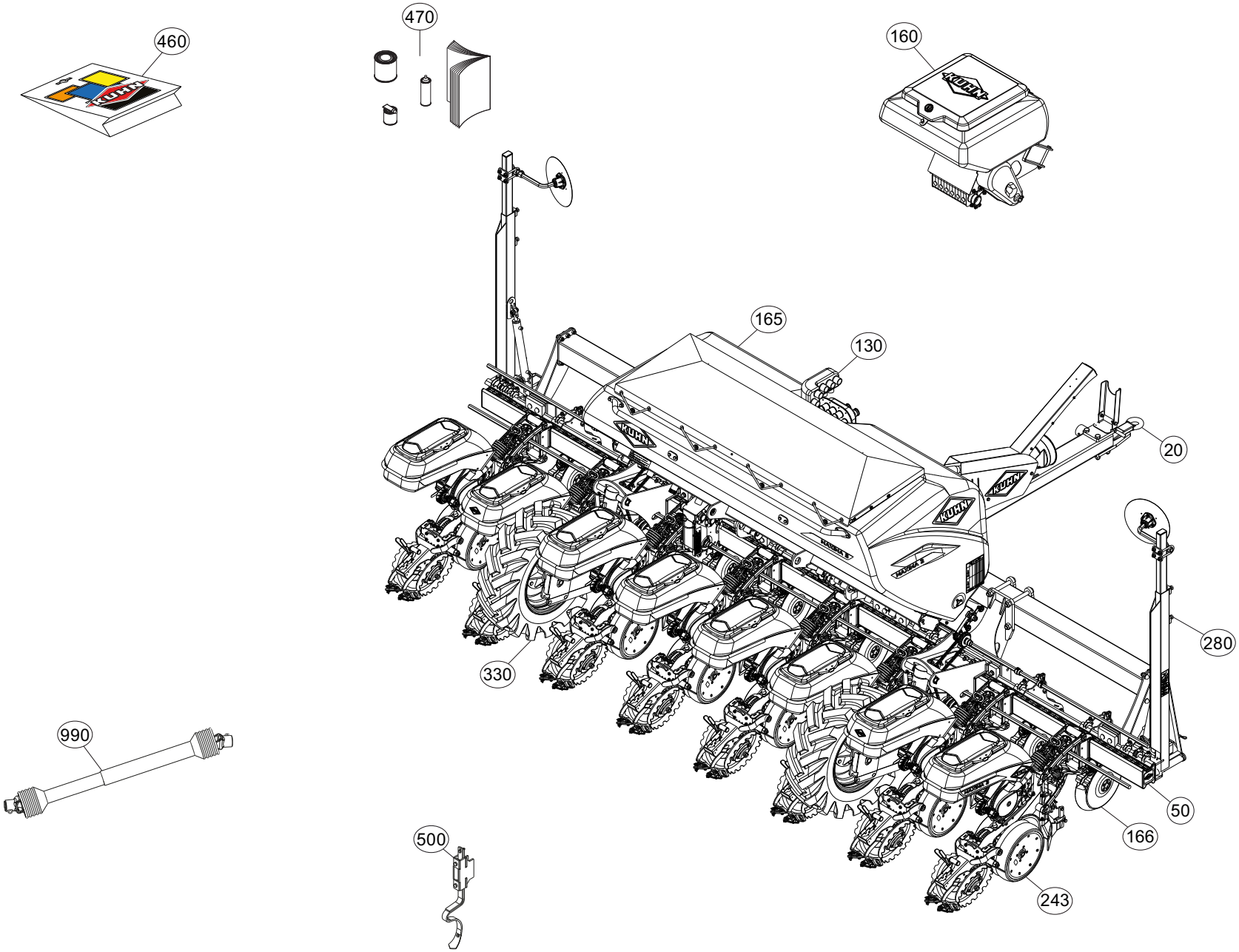

Catalogue P.D.R. - Spare parts list - Ersatzteilliste - Pezzi di Ricambio : **KR430ATL A**

Grp	Page	Opt	Groupe de pièces	Parts group index	Teilegruppe	Gruppo di parti
270	361	OPT	ADAPTATION M12 AEF CAMERA	ADAPTATION M12 AEF CAMERA	ANBAUSATZ M12 AEF KAMERA	ADATTAMENTO M12 AEF CAMERA
270	363	OPT	CABLE ELECTRIQUE RS232 GPS TYP	CABLE RS232 GPS TYPE N	ELEKTROKABEL RS232 GPS TYPE N	CAVO ELETTRICO RS232 GPS TYPE
270	365	OPT	CAMERA CCI-15M	CAMERA CCI-15M	KAMERA CCI-15M	CAMERA CCI-15M
270	367	OPT	HYDRAULIQUE (REPLIAGE HYDRAULI	HYDRAULIC (HYDRAULIC FOLDING)	HYDRAULIK (HYDRAULISCHE KLAPPU	IDRAULICO (PIEGHEVOLE IDRAULIC
270	369	OPT	CABLE ELECTRIQUE RS232 TYPE G	CABLE RS232 TYPE G	ELEKTROKABEL RS232 TYPE G	CAVO ELETTRICO RS232 TYPE G
270	371	OPT	CAPTEUR (ELEMENT SEMEUR)	SENSOR (SOWING COMPONENT)	SENSOR (SAEELEMENT)	SENSORE (ELEMENTO SEMINATORE)
270	373	OPT	FAISCEAU ELECTRIQUE (2 PINS)	WIRING HARNESS (2 PINS)	KABELBAUM (2 PINS)	CABLAGGIO (2 PINS)
270	375	OPT	FAISCEAU ELECTRIQUE (3 PINS)	WIRING HARNESS (3 PINS)	KABELBAUM (3 PINS)	CABLAGGIO (3 PINS)
270	377	OPT	FAISCEAU ELECTRIQUE (BUS CAN 6	WIRING HARNESS (BUS CAN 6 PINS	KABELBAUM (BUS CAN 6 PINS)	CABLAGGIO (BUS CAN 6 PINS)
270	379	OPT	FAISCEAU ELECTRIQUE (8 PINS)	WIRING HARNESS (8 PINS)	KABELBAUM (8 PINS)	CABLAGGIO (8 PINS)
500	381	OPT	COUPLEURS HYDRAULIQUES	HYDRAULIC COUPLERS	HYDRAULIKANSCHLUESSE	CONNETTORI IDRAULICI
460	383	OPT	COLL.ETIQUETTES ADHESIVES (JP)	SET OF STICKERS (JP)	SATZ AUFKLEBER (JP)	SERIE ADESIVI (JP)
470	385		DIVERS	MISCELLANEOUS	VERSCHIEDENES	VARIE
990	387		TRANSMISSION 4800206	TRANSMISSION 4800206	GELENKWELLE 4800206	TRANSMISSIONE 4800206
990	389	OPT	TRANSMISSION 4800207	TRANSMISSION 4800207	GELENKWELLE 4800207	TRANSMISSIONE 4800207
990	391	OPT	TRANSMISSION 4500244	TRANSMISSION 4500244	GELENKWELLE 4500244	TRANSMISSIONE 4500244

K36R0487 A

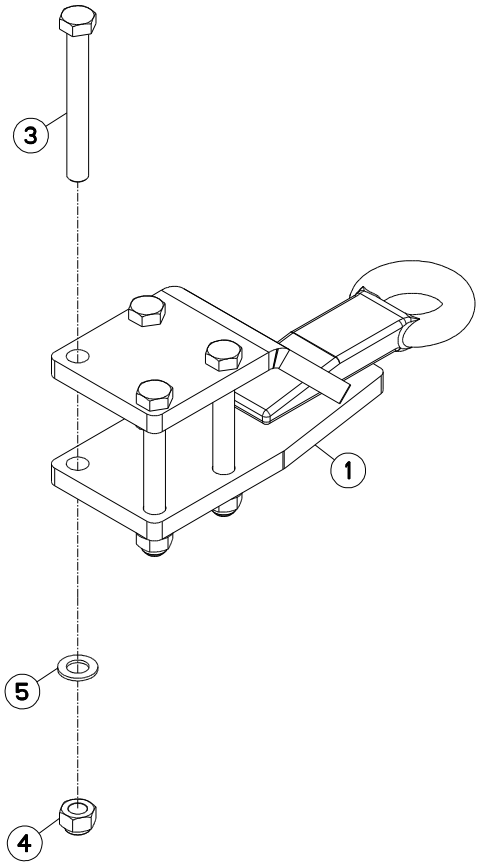

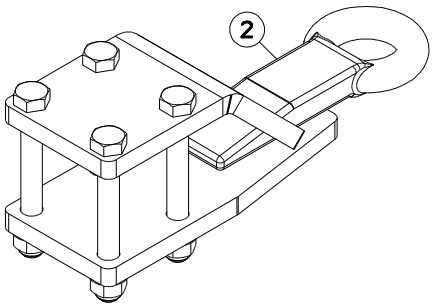

MAXIMA 3 TRM 3M45	---A1033-50A00001>---A1033-50A99999
MAXIMA 3 TRM 5M00	---A1033-50A00001>---A1033-50A99999
MAXIMA 3 TRM 6M00	---A1033-50A00001>---A1033-50A99999
MAXIMA 3 TRM 7M00	---A1033-50A00001>---A1033-50A99999

K36R0487 A

ATTELAGE ANNEAU FIXE / HITCH TOWING EYE / ÖSENKUPPLUNG STARR / ATTACCO OCCHTELLO

Rep	Nr	Qt	Designation	Description	Bezeichnung	Referenza	Remarque - Remark - Bemerkung - Osservazioni
001	**582611**	001	ANNEAU ATTELAGE FIXE	MEDIUM HEIGHT HITCH RING	ZUGOESE STARR	ANELLO DI FISSAGGIO	[1]
002	**1786011**	001	ATTELAGE FIXE	RING HITCH XM/HVA	ANBAUBOCK STARR	ANELLO ATT. FISSO	+[1] OPT
003	**80062043**	004	VIS TETE HEXAGONALE FLZNNC	HEXAGON HEAD SCREW FLZNNC	SECHSKANTSCHRAUBE FLZNNC	VITE TESTA ESAGONALE FLZNNC	[1]
004	**80202047**	004	ECROU HEXAG.AUTOFREINE FE/ZN	SELF-LOCKING NUT FE/ZN	SELBSTSICHERNDE MUTTER FE/ZN	DADO AUTOBLOCCANTE FE/ZN	[1]
005	**80252026**	004	RONDELLE PLATE FE/ZNXC3	PLAIN WASHER M20 DIN 125	SCHEIBE FE/ZNXC3	RONDELLA PIATTA FE/ZNXC3	[1]

K36R0488 A

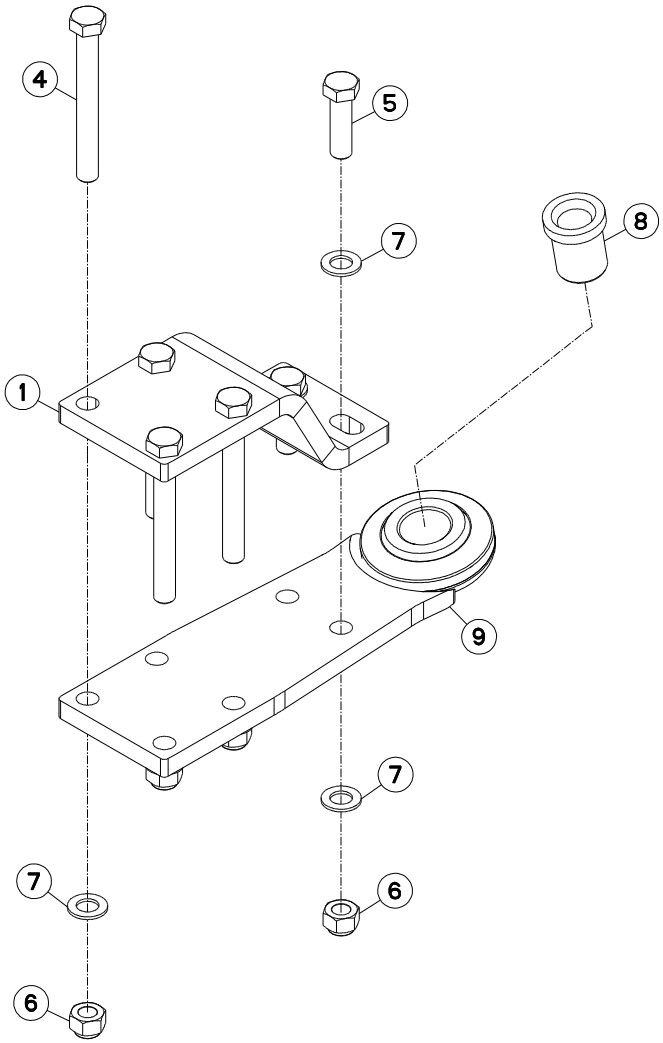

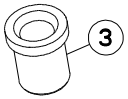

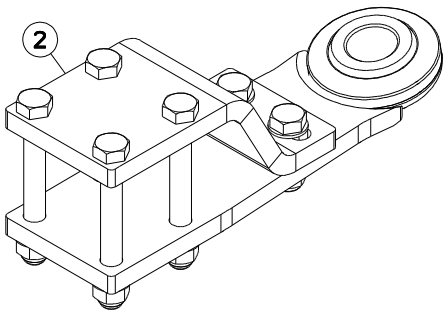

MAXIMA 3 TRM 3M45	---A1033-50A00001>---A1033-50A99999
MAXIMA 3 TRM 5M00	---A1033-50A00001>---A1033-50A99999
MAXIMA 3 TRM 6M00	---A1033-50A00001>---A1033-50A99999
MAXIMA 3 TRM 7M00	---A1033-50A00001>---A1033-50A99999

K36R0488 A

ATTELAGE A ROTULE / BALL HITCH / GELENKKUPPLUNG / ATTACCO A GIUNTO

Rep	Nr	Qt	Designation	Description	Bezeichnung	Referenza	Remarque - Remark - Bemerkung - Osservazioni
001	**227397**	001	CHAPE CAMBREE	1/2 MOUNTING	1/2 GABELGELENK	1/2 TAPPO	[1]
002	**1796064**	001	ATTELAGE A ROTULE	BALL HITCH 47 MM XM/HVA	ZUGÖSE MIT KUGELGELENK	ATT. TIMONE A ROTULA	+[1] OPT
003	**1796091**	001	DOUILLE Ø32 ATTELAGE ROTULE				[1]
004	**80062043**	004	VIS TETE HEXAGONALE FLZNNC	HEXAGON HEAD SCREW FLZNNC	SECHSKANTSCHRAUBE FLZNNC	VITE TESTA ESAGONALE FLZNNC	[1]
005	**80062064**	002	VIS TETE HEXAGONALE FLZNNC	HEXAGON HEAD SCREW FLZNNC	SECHSKANTSCHRAUBE FLZNNC	VITE TESTA ESAGONALE FLZNNC	[1]
006	**80202047**	006	ECROU HEXAG.AUTOFREINE FE/ZN	SELF-LOCKING NUT FE/ZN	SELBSTSICHERNDE MUTTER FE/ZN	DADO AUTOBLOCCANTE FE/ZN	[1]
007	**80252026**	008	RONDELLE PLATE FE/ZNXC3	PLAIN WASHER M20 DIN 125	SCHEIBE FE/ZNXC3	RONDELLA PIATTA FE/ZNXC3	[1]
008	**H2103120**	001	BAGUE	BUSHING	HUELSE	BOCCOLA	[1]
009	**H2107430**	001	CHAPE	CLEVIS	GABEL	FORCELLA	[1]

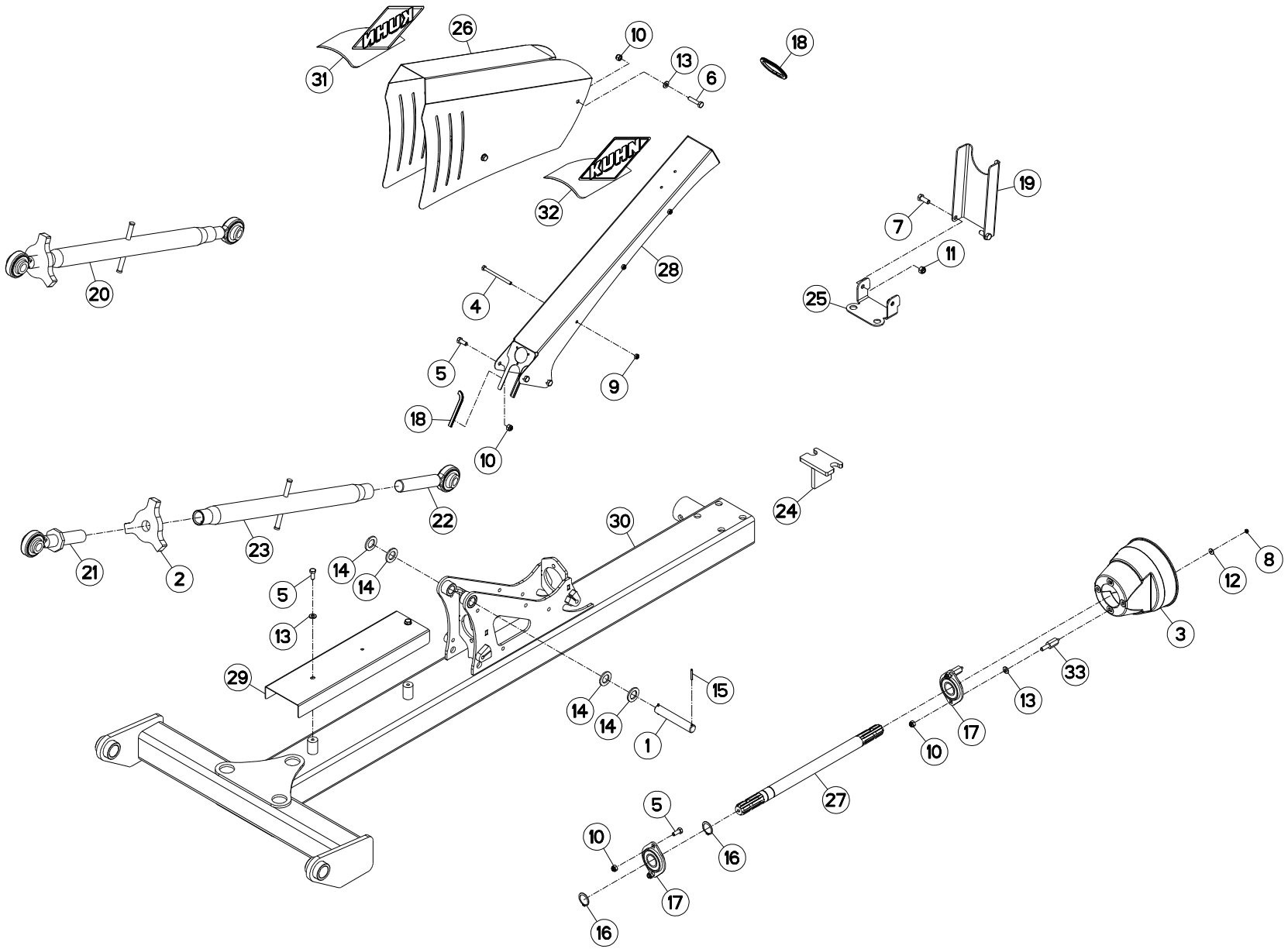
KUHN
KUHN
26
10
13
6
18
31
32
19
7
11
25
28
20
4
5
9
18
10
24
22
30
23
21
2
14
14
5
13
29
15
14
14
1
8
12
3
33
13
17
10
27
5
10
16
17
16

TIMON D'ATTELAGE / TONGUE ASSEMBLY / RAHMEN ANHÄNGUNG / TIMONE DI ATTACCO

Rep	Nr	Qt	Designation	Description	Bezeichnung	Referenza	Remarque - Remark - Bemerkung - Osservazioni
001	**153195**	001	AXE	PIN	ACHSE	ASSE	
002	**750537**	001	CONTRE ECROU M36	LOCKING NUT	KONTERMUTTER	CONTRO DADO	[1]
003	**57725310**	001	PROTECTEUR	GUARD	SCHUTZ	PROTEZIONE	
004	**80060867**	003	VIS TETE HEXAGONALE FE/ZNXC3	HEXAGON HEAD SCREW FE/ZNXC3	SECHSKANTSCHRAUBE FE/ZNXC3	VITE TESTA ESAGONALE FE/ZNXC3	
005	**80061026**	008	VIS TETE HEXAGONALE FE/ZNXC3	HEXAGON HEAD SCREW FE/ZNXC3	SECHSKANTSCHRAUBE FE/ZNXC3	VITE TESTA ESAGONALE FE/ZNXC3	
006	**80061046**	004	VIS TETE HEXAGONALE FE/ZNXC3	HEXAGON HEAD SCREW FE/ZNXC3	SECHSKANTSCHRAUBE FE/ZNXC3	VITE TESTA ESAGONALE FE/ZNXC3	
007	**80061271**	002	VIS TETE HEXAGONALE FE/ZNXC3	HEX BOLT FE/ZNXC3	SECHSKANTSCHRAUBE FE/ZNXC3	VITE TESTA ESAGONALE FE/ZNXC3	
008	**80200640**	002	ECROU HEX.BAS AUTOFR.FE/ZNXC3	SELF-LOCKING NUT FE/ZNXC3	SELBSTSICHERND.MUTTER FE/ZNXC3	DADO AUTOBLOCCANTE FE/ZNXC3	
009	**80200840**	003	ECROU HEX.BAS AUTOFR.FE/ZNXC3	SELF-LOCKING NUT FE/ZNXC3	SELBSTSICHERND.MUTTER FE/ZNXC3	DADO AUTOBLOCCANTE FE/ZNXC3	
010	**80201030**	013	ECROU HEX.AUTOFREINE FE/ZNXC3	SELF-LOCKING NUT FE/ZNXC3	SELBSTSICH.MUTTER FE/ZNXC3	DADO AUTOBLOCCANTE FE/ZNXC3	
011	**80201240**	002	ECROU HEX.BAS AUTOFR.FE/ZNXC3	SELF-LOCKING NUT FE/ZNXC3	SELBSTSICHERND.MUTTER FE/ZNXC3	DADO AUTOBLOCCANTE FE/ZNXC3	
012	**80250618**	002	RONDELLE PLATE INOX A2	PLAIN WASHER INOX A2	SCHEIBE INOX A2	RONDELLA PIATTALA INOX A2	
013	**80251021**	007	RONDELLE PLATE FE/ZNXC3	PLAIN WASHER M10	SCHEIBE FE/ZNXC3	RONDELLA PIATTA FE/ZNXC3	
014	**80252746**	004	RONDELLE PLATE FE/ZNXC3	PLAIN WASHER FE/ZNXC3	SCHEIBE FE/ZNXC3	RONDELLA PIATTA FE/ZNXC3	
015	**80450535**	002	GOUPILLE ELASTIQUE FLZNNC	ELASTIC PIN HEAVY DUTY	SPANNHUELSE FLZNNC	SPINA ELASTICA FLZNNC	
016	**80583500**	002	CIRCLIP EXTERIEUR	ELASTIC RING	SICHERUNGSRING	ANELLO	
017	**81503504**	002	PALIER	FLANGE UNIT	FLANSCHLAGER	CUSCINETTO	
018	**83090200**	003	PROFIL DE PROTECTION	CORNER GUARD	KANTENSCHUTZ	COPROBORDO	
019	**A5320205**	001	SUPPORT CARDAN SUR TIMON	HOLDER	HALTER	SUPPORTO	
020	**H2203690**	001	TIRANT	TIE ROD	ZUGSTANGE	TIRANTE	+[1]
021	**H2205450**	001	EMBOUT A ROTULE	END	ENDSTUECK	GIUNTO	[1]
022	**H2205460**	001	EMBOUT A ROTULE	END	ENDSTUECK	GIUNTO	[1]
023	**H2206110**	001	TIRANT	TIE ROD	ZUGSTANGE	TIRANTE	[1]
024	**H2300080**	001	RENFORT	REINFORCEMENT	VERSTAERKUNG	RINFORZO	
025	**H2800900**	001	ARTICULATION SUPPORT DE CARDAN	YOKE	GELENKSTUECK	ARTICOLAZIONE	
026	**K3602730**	001	CAPOT	HOOD	HAUBE	COFANO	
027	**K3602740**	001	ARBRE	SHAFT	WELLE	ALBERO	
028	**K3602761**	001	SUPPORT	SUPPORT	TRAEGER	SUPPORTO	
029	**K3602770**	001	CAPOT	HOOD	HAUBE	COFANO	
030	**K3603740**	001	TIMON	TONGUE	ZUGDEICHSEL	TIMONE	
031	**K9530420**	001	ETIQ.ADH.	DECAL	AUFKLEBER	ADESIVO	
032	**K9530430**	001	ETIQ.ADH.	DECAL	AUFKLEBER	ADESIVO	
033	**N00902B0**	002	PIVOT AVANT DE CARTER ZBC	PIN	BOLZEN	PERNO FILETTATO	

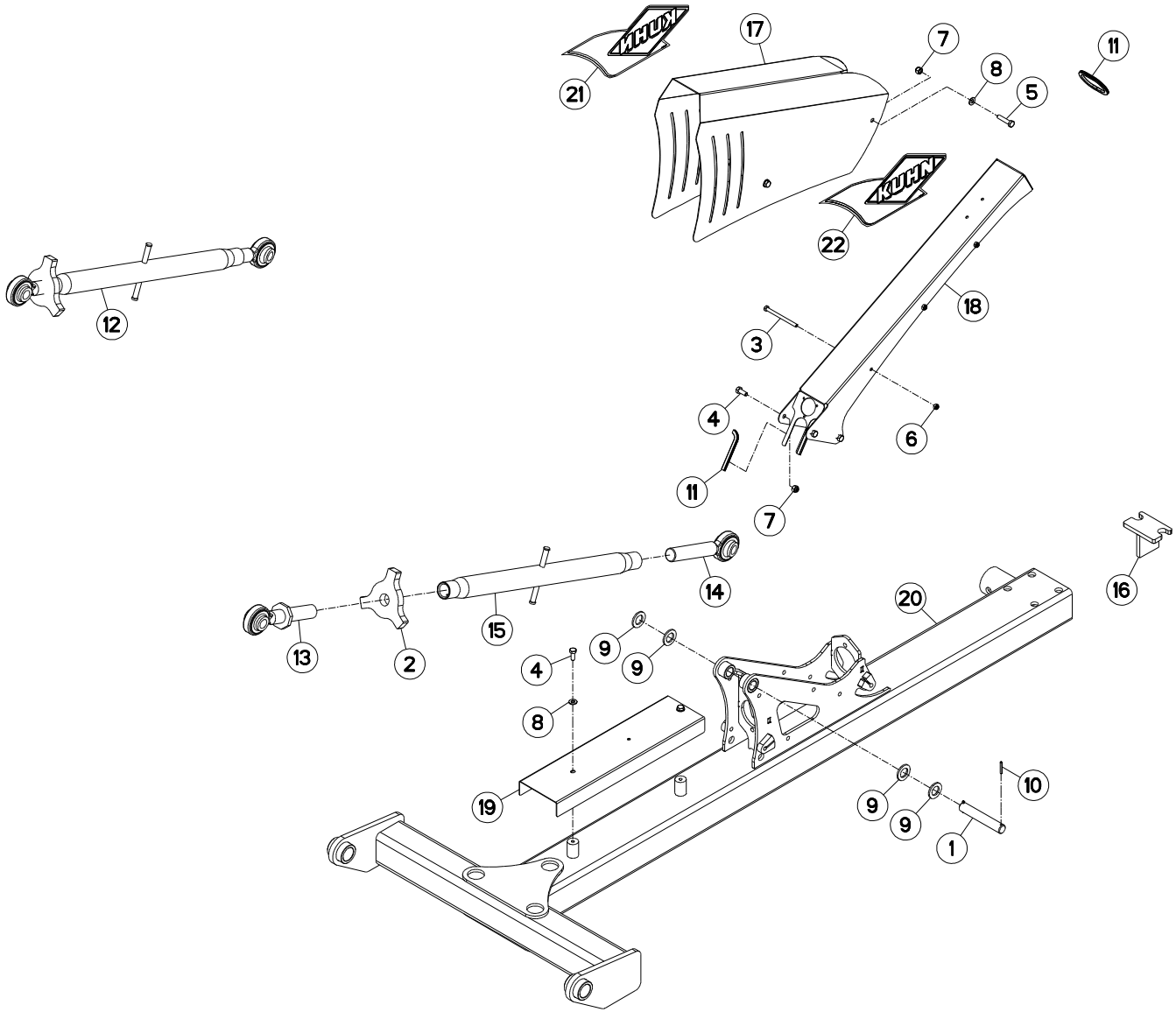
21
17
7
8
5
11
22
12
18
3
4
6
11
7
14
16
20
15
13
2
9
9
4
8
19
10
9
9
1

TIMON D'ATTELAGE / TONGUE ASSEMBLY / RAHMEN ANHÄNGUNG / TIMONE DI ATTACCO

Rep	Nr	Qt	Designation	Description	Bezeichnung	Referenza	Remarque - Remark - Bemerkung - Osservazioni
001	**153195**	001	AXE	PIN	ACHSE	ASSE	
002	**750537**	001	CONTRE ECROU M36	LOCKING NUT	KONTERMUTTER	CONTRO DADO	[1]
003	**80060867**	003	VIS TETE HEXAGONALE FE/ZNXC3	HEXAGON HEAD SCREW FE/ZNXC3	SECHSKANTSCHRAUBE FE/ZNXC3	VITE TESTA ESAGONALE FE/ZNXC3	
004	**80061026**	006	VIS TETE HEXAGONALE FE/ZNXC3	HEXAGON HEAD SCREW FE/ZNXC3	SECHSKANTSCHRAUBE FE/ZNXC3	VITE TESTA ESAGONALE FE/ZNXC3	
005	**80061046**	004	VIS TETE HEXAGONALE FE/ZNXC3	HEXAGON HEAD SCREW FE/ZNXC3	SECHSKANTSCHRAUBE FE/ZNXC3	VITE TESTA ESAGONALE FE/ZNXC3	
006	**80200840**	003	ECROU HEX.BAS AUTOFR.FE/ZNXC3	SELF-LOCKING NUT FE/ZNXC3	SELBSTSICHERND.MUTTER FE/ZNXC3	DADO AUTOBLOCCANTE FE/ZNXC3	
007	**80201030**	009	ECROU HEX.AUTOFREINE FE/ZNXC3	SELF-LOCKING NUT FE/ZNXC3	SELBSTSICH.MUTTER FE/ZNXC3	DADO AUTOBLOCCANTE FE/ZNXC3	
008	**80251021**	006	RONDELLE PLATE FE/ZNXC3	PLAIN WASHER M10	SCHEIBE FE/ZNXC3	RONDELLA PIATTA FE/ZNXC3	
009	**80252746**	004	RONDELLE PLATE FE/ZNXC3	PLAIN WASHER FE/ZNXC3	SCHEIBE FE/ZNXC3	RONDELLA PIATTA FE/ZNXC3	
010	**80450535**	002	GOUPILLE ELASTIQUE FLZNNC	ELASTIC PIN HEAVY DUTY	SPANNHUELSE FLZNNC	SPINA ELASTICA FLZNNC	
011	**83090200**	003	PROFIL DE PROTECTION	CORNER GUARD	KANTENSCHUTZ	COPROBORDO	
012	**H2203690**	001	TIRANT	TIE ROD	ZUGSTANGE	TIRANTE	+[1]
013	**H2205450**	001	EMBOUT A ROTULE	END	ENDSTUECK	GIUNTO	[1]
014	**H2205460**	001	EMBOUT A ROTULE	END	ENDSTUECK	GIUNTO	[1]
015	**H2206110**	001	TIRANT	TIE ROD	ZUGSTANGE	TIRANTE	[1]
016	**H2300080**	001	RENFORT	REINFORCEMENT	VERSTAERKUNG	RINFORZO	
017	**K3602730**	001	CAPOT	HOOD	HAUBE	COFANO	
018	**K3602761**	001	SUPPORT	SUPPORT	TRAEGER	SUPPORTO	
019	**K3602770**	001	CAPOT	HOOD	HAUBE	COFANO	
020	**K3603740**	001	TIMON	TONGUE	ZUGDEICHSEL	TIMONE	
021	**K9530420**	001	ETIQ.ADH.	DECAL	AUFKLEBER	ADESIVO	
022	**K9530430**	001	ETIQ.ADH.	DECAL	AUFKLEBER	ADESIVO	

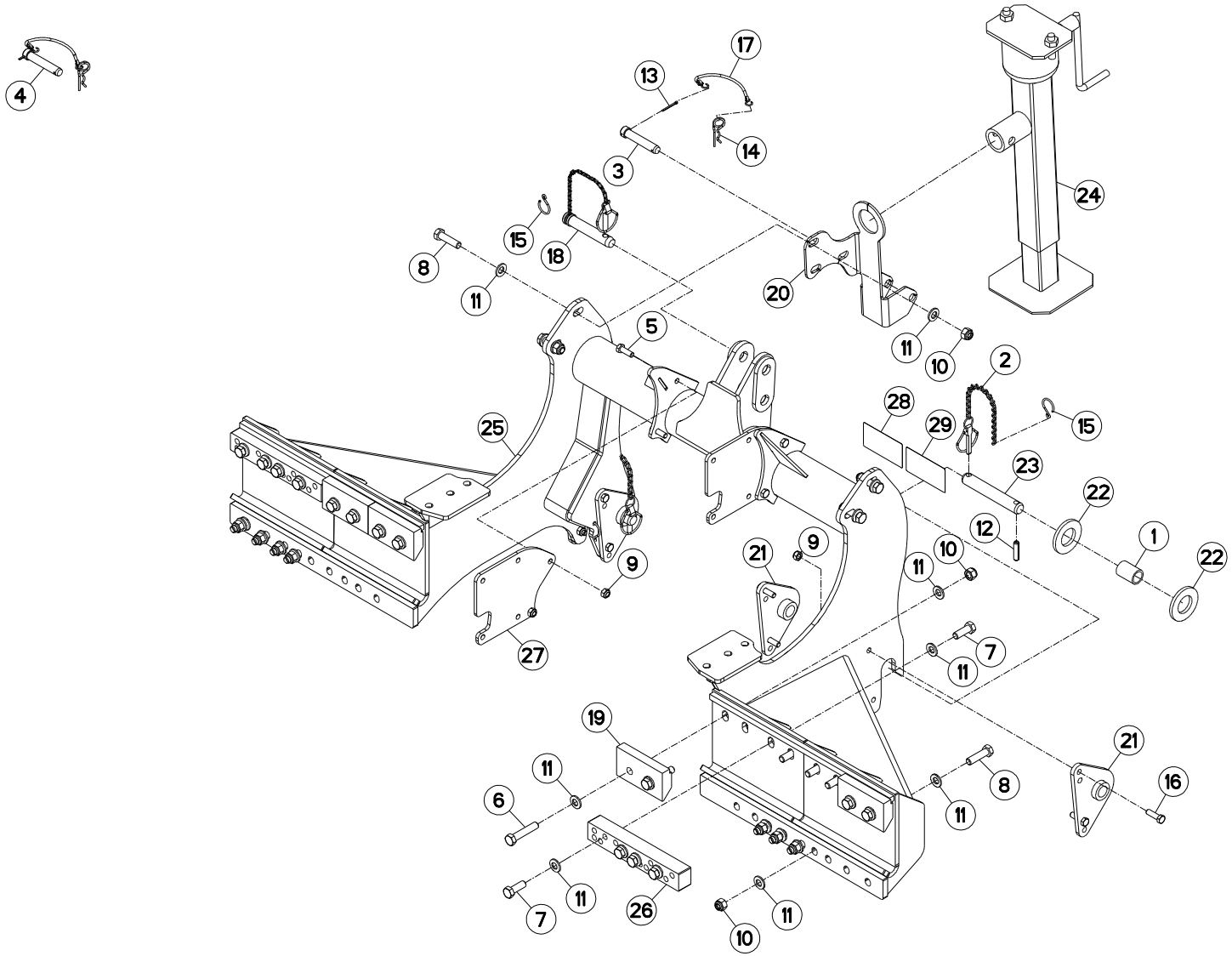
4
17
13
14
3
24
15
18
8
11
20
5
11
10
2
28
29
15
25
23
22
12
1
22
21
9
10
11
9
27
7
11
19
21
11
8
16
6
11
7
11
26
11
10

ATTELAGE (<5M) CONNECTING FRAME (<5M) ANBAUBOCK (<5M) ATTACCO (<5M)

Rep	Nr	Qt	Designation	Description	Bezeichnung	Referenza	Remarque - Remark - Bemerkung - Osservazioni
001	**50030600**	002	ENTRETOISE	SPACER	DISTANZHUELSE	DISTANZIALE	
002	**50085400**	002	CHAINETTE+GOUPILLE FE/ZNXC3	CHAIN	KETTE	CATENELLA	
003	**52612700**	001	TOURILLON	TRUNNION	DREHZAPFEN	PERNI	[1]
004	**59080610**	001	TOURILLON	TRUNNION	DREHZAPFEN	PERNI	+[1]
005	**80061236**	004	VIS TETE HEXAGONALE FE/ZNXC3	HEX BOLT FE/ZNXC3	SECHSKANTSCHRAUBE FE/ZNXC3	VITE TESTA ESAGONALE FE/ZNXC3	
006	**80061636**	008	VIS TETE HEXAGONALE FLZNNC	HEXAGON HEAD SCREW FLZNNC	SECHSKANTSCHRAUBE FLZNNC	VITE TESTA ESAGONALE FLZNNC	
007	**80061646**	016	VIS TETE HEXAGONALE FE/ZNXC3	HEXAGON HEAD SCREW FE/ZNXC3	SECHSKANTSCHRAUBE FE/ZNXC3	VITE TESTA ESAGONALE FE/ZNXC3	
008	**80061650**	012	VIS TETE HEXAGONALE FLZNNC	HEXAGON HEAD SCREW FLZNNC	SECHSKANTSCHRAUBE FLZNNC	VITE A TESTA ESAGONALE FLZNNC	
009	**80201240**	012	ECROU HEX.BAS AUTOFR.FE/ZNXC3	SELF-LOCKING NUT FE/ZNXC3	SELBSTSICHERND.MUTTER FE/ZNXC3	DADO AUTOBLOCCANTE FE/ZNXC3	
010	**80201630**	020	ECROU HEX.AUTOFREINE FE/ZNXC3	SELF-LOCKING NUT FE/ZNXC3	SELBSTSICH.MUTTER FE/ZNXC3	DADO AUTOBLOCCANTE FE/ZNXC3	
011	**80281600**	057	RONDELLE CONIQUE BLOC.FLZNNC	CONICAL SPRING WASHER FLZNNC	SPANNSCHEIBE FLZNNC	RONDELLA CONICA FLZNNC	
012	**80451250**	002	GOUPILLE ELASTIQUE FLZNNC	ROLL PIN FLZNNC	SPANNHUELSE FLZNNC	SPINA ELASTICA FLZNNC	
013	**80500340**	001	GOUPILLE FENDUE FE/ZN	SPLIT PIN FE/ZN	SPLINT FE/ZN	COPPIGLIA FE/ZN	[1]
014	**80570476**	001	GOUPILLE BETA FE/ZNXC3	SPRING COTTER PIN FE/ZNXC3	FEDERSTECKER FE/ZNXC3	MOLLA FE/ZNXC3	[1]
015	**83070061**	003	ESSE SERIE INEGALE FE/ZNXC3	HOOK FE/ZNXC3	HAKEN FE/ZNXC3		
016	**80061241**	008	VIS TETE HEXAGONALE FE/ZNXC3	HEXAGON HEAD SCREW FE/ZNXC3	SECHSKANTSCHRAUBE FE/ZNXC3	VITE TESTA ESAGONALE FE/ZNXC3	
017	**83070063**	001	LIEN PVC	PVC CORD	SICHERUNGSBAND	CAVETTO	[1]
018	**A7160104**	001	AXE D'ATTELAGE PT HAUT D25,4	AXLE D25,4	BOLZEN D25,4	PERNO DI FISSAGGIO D=25,4	
019	**K3600200**	004	BRIDE	CLAMP	BUEGEL	STAFFA	
020	**K3603030**	001	SUPPORT	SUPPORT	TRAEGER	SUPPORTO	
021	**K3603780**	004	ATTACHE	ATTACHMENT	HALTERUNG	ATTACCO	
022	**K3603790**	004	RONDELLE PLATE	WASHER, FLAT	SCHEIBE	RONDELLA PIATTA	
023	**K3603800**	002	AXE	PIN	ACHSE	ASSE	
024	**K3604350**	001	BEQUILLE	STAND	STAENDER	SUPPORTO	
025	**K3606131**	001	ATTELAGE	HITCH	ANBAUBOCK	ATTACCO	
026	**K3606160**	002	CALE	SHIM	DISTANZPLATTE	SPESSORE	
027	**K3646640**	002	PLATINE	PLATE, MOUNTING	TRAGPLATTE	PIASTRA-SUPPORTO	
028	**K9A044CE**	001	PICTO.SECU.H	DECAL, SAFETY, H	PIKTOGR. SICHERHEITS, H	ADHESIVO DI SICUREZZA (ORIZ.)	
029	**K9A046CE**	001	PICTO.SECU.H	DECAL, SAFETY, H	PIKTOGR. SICHERHEITS, H	ADHESIVO DI SICUREZZA (ORIZ.)	

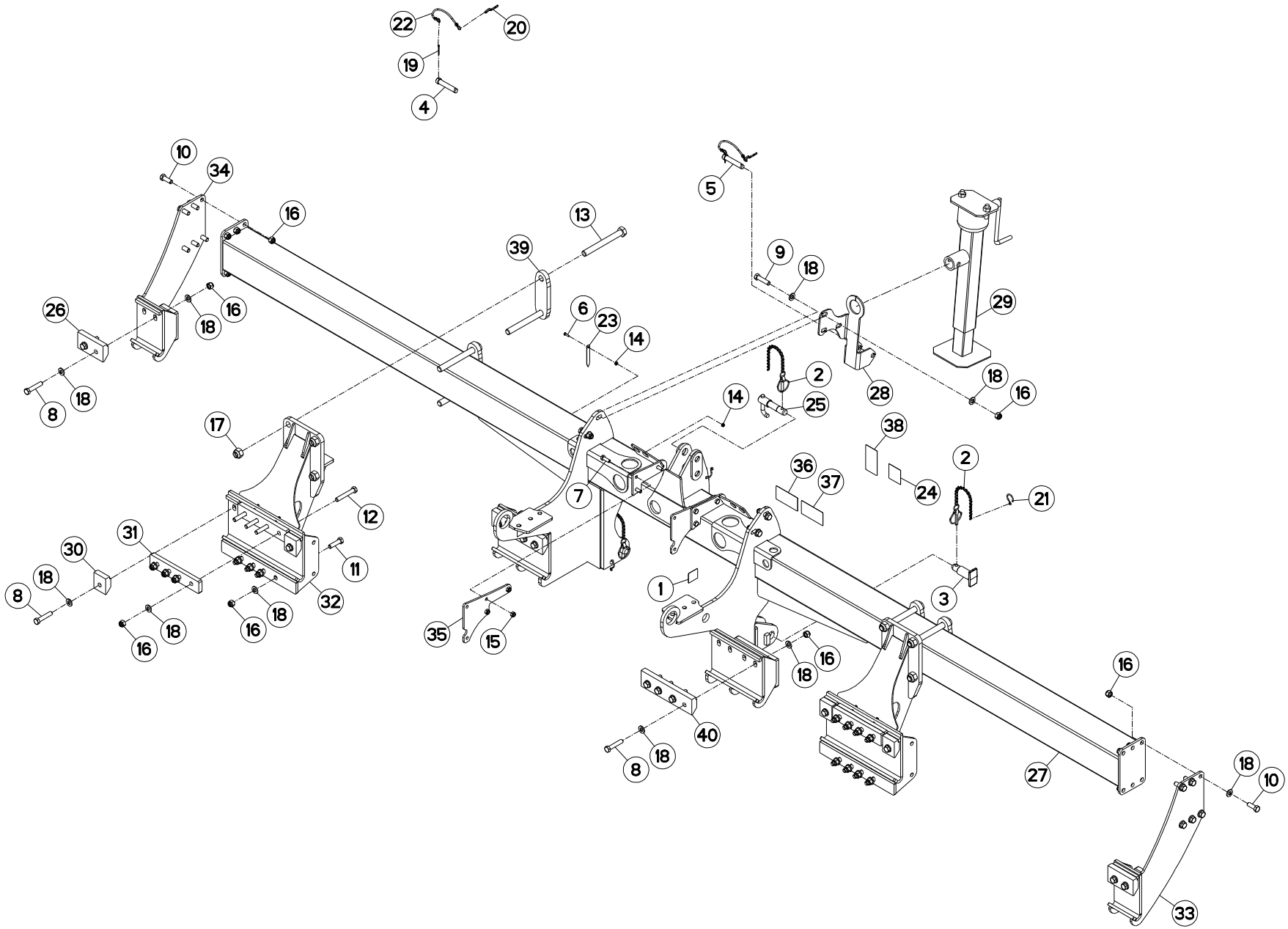
22
20
19
4
10
34
16
13
39
5
9
18
29
26
16
18
6
23
14
2
28
18
16
8
18
14
25
17
38
36
37
2
24
21
7
12
31
30
11
18
8
32
1
3
18
16
18
16
35
15
16
18
16
40
8
18
27
18
10
33

ATTELAGE (6M) CONNECTING FRAME (6M) ANBAUBOCK (6M) ATTACCO (6M)

Rep	Nr	Qt	Designation	Description	Bezeichnung	Referenza	Remarque - Remark - Bemerkung - Osservazioni
001	**09961410**	002	ETIQ.ADHESIVE ACCROCH.INTERDIT	TRANSFER	AUFKLEBER	ADESIVO	
002	**50085400**	003	CHAINETTE+GOUPILLE FE/ZNXC3	CHAIN	KETTE	CATENELLA	
003	**52592500**	002	TOURILLON	TRUNNION	DREHZAPFEN	PERNI	
004	**52612700**	001	TOURILLON	TRUNNION	DREHZAPFEN	PERNI	[1]
005	**59080610**	001	TOURILLON	TRUNNION	DREHZAPFEN	PERNI	+[1]
006	**80060620**	001	VIS TETE HEXAGONALE FE/ZNXC3	HEX BOLT FE/ZNXC3	SECHSKANTSCHRAUBE FE/ZNXC3	VITE TESTA ESAGONALE FE/ZNXC3	
007	**80061236**	006	VIS TETE HEXAGONALE FE/ZNXC3	HEX BOLT FE/ZNXC3	SECHSKANTSCHRAUBE FE/ZNXC3	VITE TESTA ESAGONALE FE/ZNXC3	
008	**80061636**	016	VIS TETE HEXAGONALE FLZNNC	HEXAGON HEAD SCREW FLZNNC	SECHSKANTSCHRAUBE FLZNNC	VITE TESTA ESAGONALE FLZNNC	
009	**80061638**	001	VIS TETE HEXAGONALE FE/ZNXC3	HEXAGON HEAD SCREW FE/ZNXC3	SECHSKANTSCHRAUBE FE/ZNXC3	VITE TESTA ESAGONALE FE/ZNXC3	
010	**80061646**	012	VIS TETE HEXAGONALE FE/ZNXC3	HEXAGON HEAD SCREW FE/ZNXC3	SECHSKANTSCHRAUBE FE/ZNXC3	VITE TESTA ESAGONALE FE/ZNXC3	
011	**80061650**	011	VIS TETE HEXAGONALE FLZNNC	HEXAGON HEAD SCREW FLZNNC	SECHSKANTSCHRAUBE FLZNNC	VITE A TESTA ESAGONALE FLZNNC	
012	**80061661**	008	VIS TETE HEXAGONALE FE/ZNXC3	HEXAGON HEAD SCREW FE/ZNXC3	SECHSKANTSCHRAUBE FE/ZNXC3	VITE TESTA ESAGONALE FE/ZNXC3	
013	**80062477**	008	VIS TETE HEXAGONALE FE/ZNXC3	HEXAGON HEAD SCREW FE/ZNXC3	SECHSKANTSCHRAUBE FE/ZNXC3	VITE TESTA ESAGONALE FE/ZNXC3	
014	**80200666**	002	ECROU HEXAG.AUTOBL.INOX	UNDERSERRAT.S.LOCK.NUT INOX	SPERRZAHN-BUNDMUTTER INOX	DADO INOX	
015	**80201240**	006	ECROU HEX.BAS AUTOFR.FE/ZNXC3	SELF-LOCKING NUT FE/ZNXC3	SELBSTSICHERND.MUTTER FE/ZNXC3	DADO AUTOBLOCCANTE FE/ZNXC3	
016	**80201630**	048	ECROU HEX.AUTOFREINE FE/ZNXC3	SELF-LOCKING NUT FE/ZNXC3	SELBSTSICH.MUTTER FE/ZNXC3	DADO AUTOBLOCCANTE FE/ZNXC3	
017	**80202447**	008	ECROU HEX.AUTOFREINE FE/ZNXC3	SELF-LOCKING NUT FE/ZNXC3	SELBSTSICHERNDE MUTT.FE/ZNXC3	DADO AUTOBLOCCANTE FE/ZNXC3	
018	**80281600**	084	RONDELLE CONIQUE BLOC.FLZNNC	CONICAL SPRING WASHER FLZNNC	SPANNSCHEIBE FLZNNC	RONDELLA CONICA FLZNNC	
019	**80500340**	001	GOUPILLE FENDUE FE/ZN	SPLIT PIN FE/ZN	SPLINT FE/ZN	COPPIGLIA FE/ZN	[1]
020	**80570476**	001	GOUPILLE BETA FE/ZNXC3	SPRING COTTER PIN FE/ZNXC3	FEDERSTECKER FE/ZNXC3	MOLLA FE/ZNXC3	[1]
021	**83070061**	003	ESSE SERIE INEGALE FE/ZNXC3	HOOK FE/ZNXC3	HAKEN FE/ZNXC3		
022	**83070063**	001	LIEN PVC	PVC CORD	SICHERUNGSBAND	CAVETTO	[1]
023	**FDR0163**	001	INDEX	POINTER	ZEIGER	INDICE	
024	**FLA2987**	001	ETIQ.ADH.	DECAL	AUFKLEBER	ADESIVO	
025	**K2503240**	001	TOURILLON	TRUNNION	DREHZAPFEN	PERNI	
026	**K3600200**	002	BRIDE	CLAMP	BUEGEL	STAFFA	
027	**K3600301**	001	ATTELAGE	HITCH	ANBAUBOCK	ATTACCO	
028	**K3603030**	001	SUPPORT	SUPPORT	TRAEGER	SUPPORTO	
029	**K3604350**	001	BEQUILLE	STAND	STAENDER	SUPPORTO	
030	**K3604600**	004	BRIDE	CLAMP	BUEGEL	STAFFA	
031	**K3604620**	004	CALE DE SERRAGE	WEDGE	DISTANZPLATTE	CUNEO DI CHIUSURA UGELLI	
032	**K3604951**	002	BRAS	ARM	ARM	BRACCIO	
033	**K3604960**	001	BRAS	ARM	ARM	BRACCIO	
034	**K3604970**	001	BRAS	ARM	ARM	BRACCIO	
035	**K3651510**	002	PLATINE	PLATE, MOUNTING	TRAGPLATTE	PIASTRA-SUPPORTO	
036	**K9A044CE**	001	PICTO.SECU.H	DECAL, SAFETY, H	PIKTOGR. SICHERHEITS, H	ADHESIVO DI SICUREZZA (ORIZ.)	
037	**K9A046CE**	001	PICTO.SECU.H	DECAL, SAFETY, H	PIKTOGR. SICHERHEITS, H	ADHESIVO DI SICUREZZA (ORIZ.)	
038	**K9A121CE**	001	PICTO.SECU.V	DECAL, SAFETY, V	PIKTOGR. SICHERHEITS, V	ADHESIVO DI SICUREZZA (VERT.)	
039	**N1504400**	004	BRIDE	CLAMP	BUEGEL	STAFFA	
040	**N1511700**	002	BRIDE	CLAMP	BUEGEL	STAFFA	

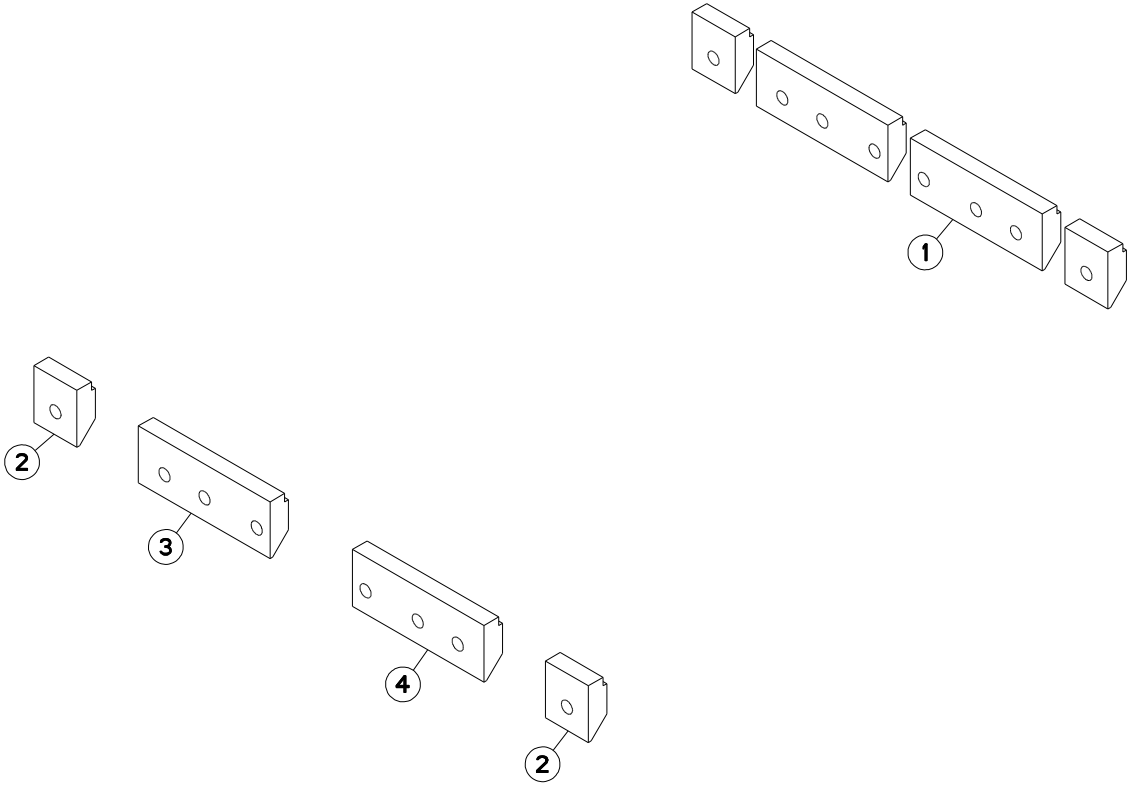
1
2
3
4
2

MAXIMA 3 TRM 3M45	---A1033-50A00001>---A1033-50A99999
MAXIMA 3 TRM 5M00	---A1033-50A00001>---A1033-50A99999
MAXIMA 3 TRM 6M00	---A1033-50A00001>---A1033-50A99999
MAXIMA 3 TRM 7M00	---A1033-50A00001>---A1033-50A99999

K36R1055 A

CALES (CHASSIS) SPACERS (FRAME) DISTANZPLATTEN (RAHMEN) DISTANZIALI (TELAIO)

Rep	Nr	Qt	Designation	Description	Bezeichnung	Referenza	Remarque - Remark - Bemerkung - Osservazioni
001	**1678866M**	001	CALES CHASSIS<5M ECART.70				
002	**K3604600**	002	BRIDE	CLAMP	BUEGEL	STAFFA	
003	**K3633220**	001	BRIDE	CLAMP	BUEGEL	STAFFA	
004	**K3633230**	001	BRIDE	CLAMP	BUEGEL	STAFFA	

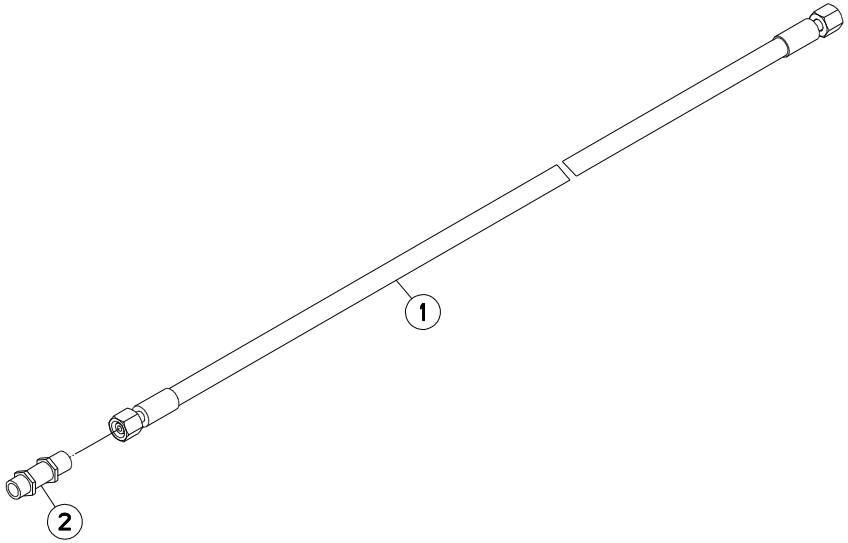
1
2

MAXIMA 3 TRM 3M45	---A1033-50A00001>---A1033-50A99999
MAXIMA 3 TRM 5M00	---A1033-50A00001>---A1033-50A99999
MAXIMA 3 TRM 6M00	---A1033-50A00001>---A1033-50A99999
MAXIMA 3 TRM 7M00	---A1033-50A00001>---A1033-50A99999

K36R0365 A

RALLONGE FLEXIBLE HYDRAULIQUE HYDRAULIC HOSE EXTENSION HYDRAULIKSCHLAUCHVERLAENGERUNG PROLUNGA FLESSIBILE IDRAULICO

Rep	Nr	Qt	Designation	Description	Bezeichnung	Referenza	Remarque - Remark - Bemerkung - Osservazioni
001	**53515600**	001	FLEXIBLE HYDRAULIQUE	HOSE, HYDRAULIC	HYDRAULIKSCHLAUCH	TUBO IDRAULICO FLESSIBILE	Ø 6 x 2900
002	**82300810**	001	UNION DOUBLE DE CLOISON NUE	BULKHEAD UNION	GERADE SCHOTTVERSCHRAUBUNG	CONNETTORE	

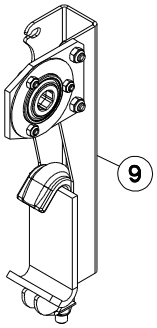
9

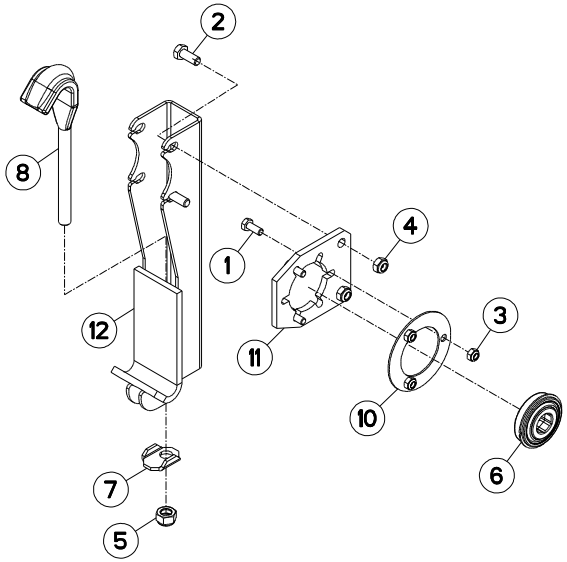
2
8
4
1
3
12
11
10
6
7
5

PALIER INTERMEDIAIRE / INTERMEDIATE HOUSING / ZWISCHENLAGERUNG / CUSCINETTO INTERMEDIO

Rep	Nr	Qt	Designation	Description	Bezeichnung	Referenza	Remarque - Remark - Bemerkung - Osservazioni
001	**80060820**	003	VIS TETE HEXAGONALE FE/ZNXC3	HEXAGON HEAD SCREW FE/ZNXC3	SECHSKANTSCHRAUBE FE/ZNXC3	VITE TESTA ESAGONALE FE/ZNXC3	[1]
002	**80061026**	002	VIS TETE HEXAGONALE FE/ZNXC3	HEXAGON HEAD SCREW FE/ZNXC3	SECHSKANTSCHRAUBE FE/ZNXC3	VITE TESTA ESAGONALE FE/ZNXC3	[1]
003	**80200840**	003	ECROU HEX.BAS AUTOFR.FE/ZNXC3	SELF-LOCKING NUT FE/ZNXC3	SELBSTSICHERND.MUTTER FE/ZNXC3	DADO AUTOBLOCCANTE FE/ZNXC3	[1]
004	**80201040**	002	ECROU HEX.BAS AUTOFR.FE/ZNXC3	SELF LOCKING NUT FE/ZNXC3	SELBSTSICHERND.MUTTER FE/ZNXC3	DADO AUTOBLOCCANTE FE/ZNXC3	[1]
005	**80201440**	001	ECROU HEX.BAS AUTOFR.FE/ZNXC3	SELF-LOCKING NUT FE/ZNXC3	SELBSTSICHERND.MUTTER FE/ZNXC3	DADO AUTOBLOCCANTE FE/ZNXC3	[1]
006	**81002262**	001	ROULEMENT A BILLES SPECIAL	BALL BEARING	KUGELLAGER	CUSCINETTO A SFERE	[1]
007	**FLA0954C**	001	RONDELLE	WASHER	SCHEIBE	RONDELLA PIATTA	[1]
008	**FNB0429A**	001	BRIDE	CLAMP	BUEGEL	STAFFA	[1]
009	**N1503000**	001	PALIER	BEARING, PILLOW BLOCK	LAGER	SUPPORTO	+[1]
010	**N00863B0**	001	RONDELLE	WASHER	SCHEIBE	RONDELLA DI BLOCCAGGIO	[1]
011	**N00864E0**	001	PLATINE	PLATE, MOUNTING	TRAGPLATTE	PIASTRA-SUPPORTO	[1]
012	**N02393A0**	001	SUPPORT	SUPPORT	TRAEGER	SUPPORTO	[1]

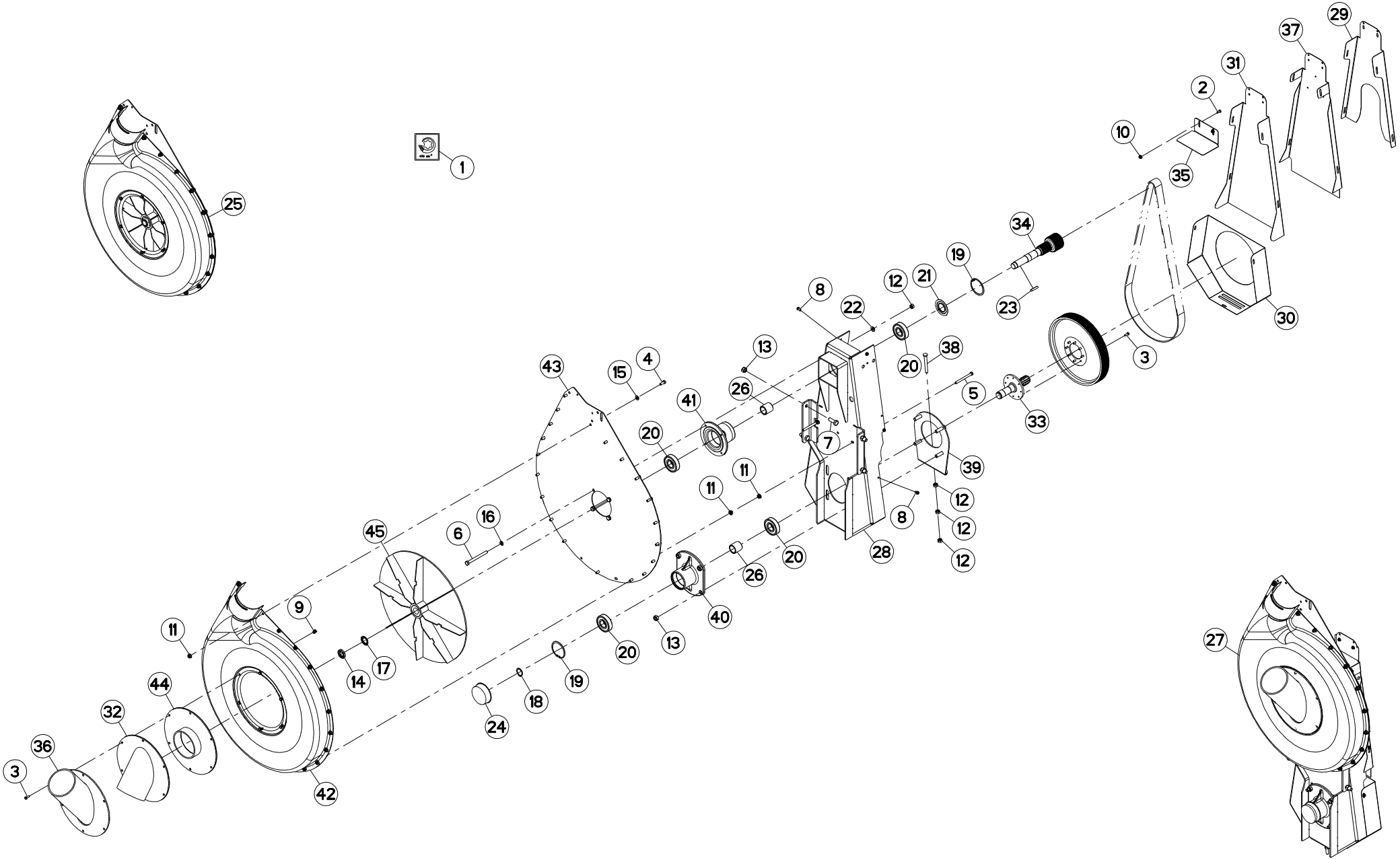
1
2
3
4
5
6
7
8
9
10
11
12
13
14
15
16
17
18
19
20
21
22
23
24
25
26
27
28
29
30
31
32
33
34
35
36
37
38
39
40
41
42
43
44
45

VENTILATEUR (PM20-D125) FAN (PM20-D125) LÜFTER (PM20-D125) VENTILATORE (PM20-D125)

Rep	Nr	Qt	Designation	Description	Bezeichnung	Referenza	Remarque - Remark - Bemerkung - Osservazioni
001	**09974500**	001	ETIQ.ADH.	DECAL	AUFKLEBER	ADESIVO	[1]
002	**80060612**	002	VIS TETE HEXAGONALE FE/ZNXC3	HEXAGON HEAD SCREW FE/ZNXC3	SECHSKANTSCHRAUBE FE/ZNXC3	VITE TESTA ESAGONALE FE/ZNXC3	[1]
003	**80060616**	014	VIS TETE HEXAGONALE FE/ZNXC3	HEXAGON HEAD SCREW FE/ZNXC3	SECHSKANTSCHRAUBE FE/ZNXC3	VITE TESTA ESAGONALE FE/ZNXC3	[1][2]
004	**80060820**	020	VIS TETE HEXAGONALE FE/ZNXC3	HEXAGON HEAD SCREW FE/ZNXC3	SECHSKANTSCHRAUBE FE/ZNXC3	VITE TESTA ESAGONALE FE/ZNXC3	[2]
005	**80060890**	002	VIS TETE HEXAGONALE INOX	HEXAGON HEAD SCREW INOX	SECHSKANTSCHRAUBE INOX	VITE A TESTA ESAGONALE INOX	[2]
006	**80061093**	004	VIS TETE HEXAGONALE FE/ZNXC3	HEXAGON HEAD SCREW FE/ZNXC3	SECHSKANTSCHRAUBE FE/ZNXC3	VITE TESTA ESAGONALE FE/ZNXC3	[2]
007	**80061236**	004	VIS TETE HEXAGONALE FE/ZNXC3	HEX BOLT FE/ZNXC3	SECHSKANTSCHRAUBE FE/ZNXC3	VITE TESTA ESAGONALE FE/ZNXC3	[1]
008	**80190612**	007	VIS AUTOTARAU.FE/ZNXC3 TAPTITE	SELF-CUTTING SCREW FE/ZNXC3	GEWINDE-SCHNEIDSCHRAU.FE/ZNXC3	BULLONE FE/ZNXC3	[1]
009	**80200655**	006	ECROU CAGE	CAGE NUT	KAEFIG MUTTER	DADO IN GABBIA	[2]
010	**80200665**	002	ECROU HEXAG.AUTOBL.FE/ZNXC3	UNDERSERRAT.S.LOC.NUT FE/ZNXC3	SPERRZAHN-BUNDMUTTER FE/ZNXC3	DADO FE/ZNXC3	[1]
011	**80200865**	026	ECROU HEXAG.AUTOBL.FE/ZNXC3	UNDERSERRAT.S.LOC.NUT FE/ZNXC3	SPERRZAHN-BUNDMUTTER FE/ZNXC3	DADO FE/ZNXC3	[1][2]
012	**80201070**	007	ECROU HEXAGONAL FE/ZNXC3	NUT FE/ZNXC3	SECHSKANTMUTTER FE/ZNXC3	DADO FE/ZNXC3	[1][2]
013	**80201240**	008	ECROU HEX.BAS AUTOFR.FE/ZNXC3	SELF-LOCKING NUT FE/ZNXC3	SELBSTSICHERND.MUTTER FE/ZNXC3	DADO AUTOBLOCCANTE FE/ZNXC3	[1]
014	**80202518**	001	ECROU A ENCOCHES	SLOTTED ROUND NUT	NUTMUTTER	GHIERA	[2]
015	**80250920**	020	RONDELLE PLATE FE/ZNXC3	PLAIN WASHER FE/ZNXC3	SCHEIBE FE/ZNXC3	RONDELLA PIATTA FE/ZNXC3	[2]
016	**80271001**	004	RONDELLE EVENTAIL FLZNNC	SERRATED LOCK WASHER FLZNNC	FAECHERSCHEIBE FLZNNC	RONDELLA VENTAGLIO FLZNNC	[2]
017	**80293520**	001	RONDELLE-FREIN	SPIDER WASHER MB- 5	SICHERUNGSBLECH	RONDELLA-FRENO	[2]
018	**80583000**	001	CIRCLIP EXTERIEUR	ELASTIC RING	SICHERUNGSRING	ANELLO	[1]
019	**80597200**	002	CIRCLIP INTERIEUR	RETAINING RING	SICHERUNGSRING	ANELLO	[1][2]
020	**81003074**	004	ROULEMENT A BILLES	BALL BEARING	KUGELLAGER	CUSCINETTO A SFERE	[1][2]
021	**82153772**	001	ANNEAU NILOS	FLEXIBLE AXIAL SEAL WASHER	FEDERNDE AXIALDICHTSCHEIBE	ANELLO	[2]
022	**80251021**	004	RONDELLE PLATE FE/ZNXC3	PLAIN WASHER M10	SCHEIBE FE/ZNXC3	RONDELLA PIATTA FE/ZNXC3	[2]
023	**80650815**	001	CLAVETTE PARALLELE	KEY, PARALLEL	PASSFEDER	CHIAVETTA	[2]
024	**A620236**	001	BOUCHON ROUGE 86,2	DUST	SCHALE	TAPPO PLASTICA 82 REF.820	[1]
025	**D00001A0**	001	ENSEMBLE	ASSEMBLY	SATZ	INSIEME	[1]+[2]
026	**FLA0966**	002	ENTRETOISE	SPACER	DISTANZHUELSE	DISTANZIALE	[1][2]
027	**K3601880**	001	VENTILATEUR	FAN	VENTILATOR	VENTILATORE	+[1]
028	**K3601891**	001	SUPPORT	SUPPORT	TRAEGER	SUPPORTO	[1]
029	**K3601900**	001	CARTER	HOUSING	GEHAEUSE	SCATOLA	OPT
030	**K3601910**	001	CARTER	HOUSING	GEHAEUSE	SCATOLA	[1]
031	**K3601940**	001	CARTER	HOUSING	GEHAEUSE	SCATOLA	OPT
032	**K3602390**	001	FLASQUE	FLANGE	FLANSCH	FLANGIA	OPT
033	**K3619780**	001	AXE	PIN	ACHSE	ASSE	[1]
034	**K3623980**	001	AXE	PIN	ACHSE	ASSE	[2]
035	**K3629970**	001	EQUERRE	GUSSET, CORNER	WINKEL	SQUADRA	[1]
036	**K3646070**	001	FLASQUE	FLANGE	FLANSCH	FLANGIA	OPT
037	**K3653410**	001	CARTER	HOUSING	GEHAEUSE	SCATOLA	OPT
038	**N1501020**	001	VIS	SCREW	SCHRAUBE	VITE	[1]
039	**N00003A0**	001	TENDEUR	TENSIONER	SPANNER	TENDITORE	[1]
040	**N00009B0**	001	PALIER	BEARING, PILLOW BLOCK	LAGER	SUPPORTO	[1]
041	**N00010B0**	001	PALIER	PILLOW BLOCK	LAGERGEHAEUSE	SUPPORTO	[2]
042	**N00022A0**	001	1/2 CAGE VENTILATEUR ARRIER	1/2 CRANKCASE	1/2 GEHAEUSE	1/2 GABBIA VENTILATORE POST.	[2]
043	**N00023A0**	001	TOLE	SHEET	BLECH	TELA	[2]
044	**N00024A0**	001	FLASQUE	FLANGE	FLANSCH	FLANGIA	OPT
045	**VEX0304B**	001	ROUE	WHEEL	RAD	RUOTA	[2]

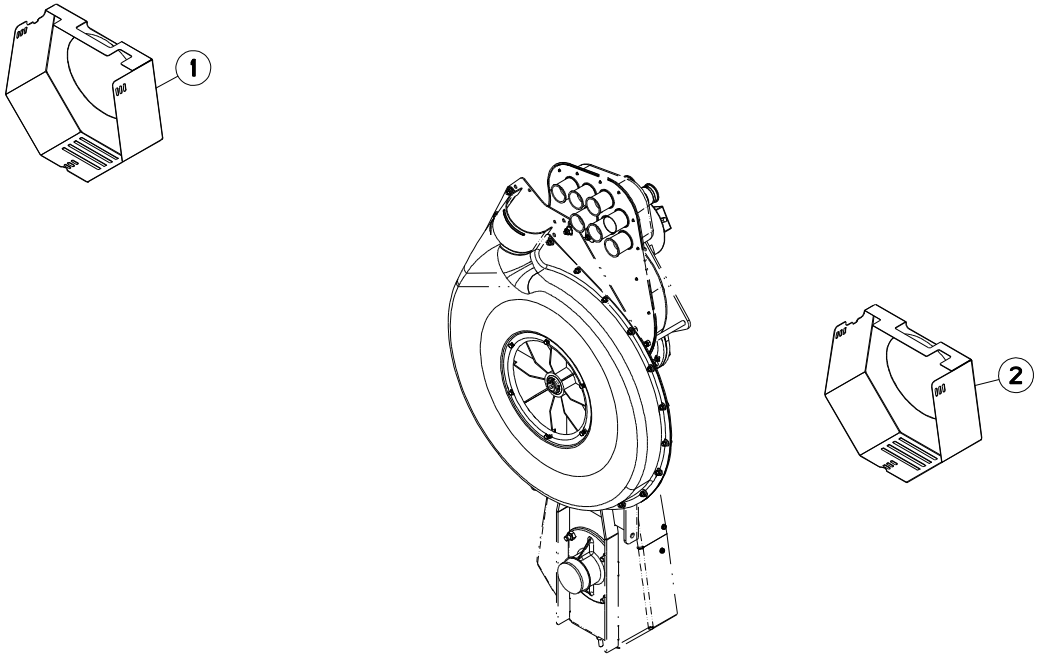
1
2

MAXIMA 3 TRM 3M45	---A1033-50A00001>---A1033-50A99999
MAXIMA 3 TRM 5M00	---A1033-50A00001>---A1033-50A99999
MAXIMA 3 TRM 6M00	---A1033-50A00001>---A1033-50A99999
MAXIMA 3 TRM 7M00	---A1033-50A00001>---A1033-50A99999

CARTER HOUSING GEHAEUSE SCATOLA

Rep	Nr	Qt	Designation	Description	Bezeichnung	Referenza	Remarque - Remark - Bemerkung - Osservazioni
001	**1678750M**	001	CARTER TURBINE AJOURE		OFFENES GEBLÄSEGEHÄUSE		+[1]
002	**K3601911**	001	CARTER	HOUSING	GEHAEUSE	SCATOLA	[1]

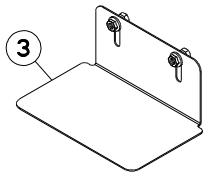
3

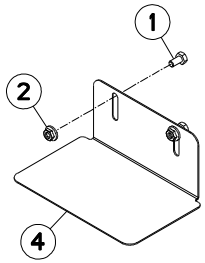
1
2
4

COUVERCLE (TURBINE) COVER (BLOWER) DECKEL (GEBLÄSE) COPERCHIO (TURBINA)

Rep	Nr	Qt	Designation	Description	Bezeichnung	Referenza	Remarque - Remark - Bemerkung - Osservazioni
001	**80060612**	002	VIS TETE HEXAGONALE FE/ZNXC3	HEXAGON HEAD SCREW FE/ZNXC3	SECHSKANTSCHRAUBE FE/ZNXC3	VITE TESTA ESAGONALE FE/ZNXC3	[1]
002	**80200665**	002	ECROU HEXAG.AUTOBL.FE/ZNXC3	UNDERSERRAT.S.LOC.NUT FE/ZNXC3	SPERRZAHN-BUNDMUTTER FE/ZNXC3	DADO FE/ZNXC3	[1]
003	**1679040M**	001	EQUERRE TURBINE SS SOUFLERIE				+[1]
004	**K3629970**	001	EQUERRE	GUSSET, CORNER	WINKEL	SQUADRA	[1]

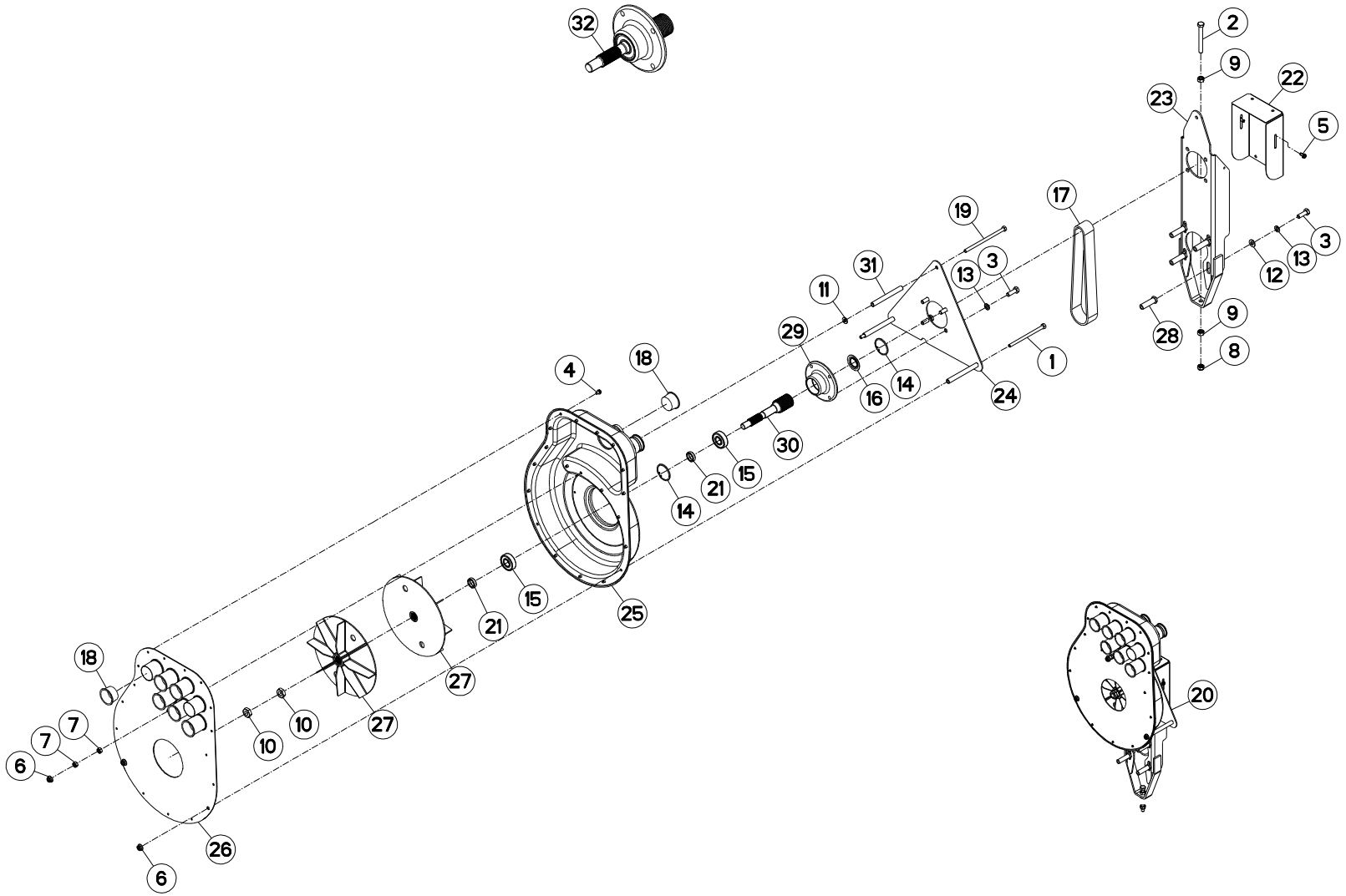
32
2
9
22
23
5
17
19
3
13
12
31
11
29
28
8
1
4
18
16
14
24
30
15
21
14
25
15
21
27
18
7
7
6
10
10
27
20
26
6

VENTILATEUR PM20 (SOUFFLERIE) FAN PM20 (BLOWER) LÜFTER PM20 (GEBLAESE) VENTILATORE PM20 (TURBINA)

Rep	Nr	Qt	Designation	Description	Bezeichnung	Referenza	Remarque - Remark - Bemerkung - Osservazioni
001	**80060896**	002	VIS TETE HEXAGONALE INOX	HEXAGON HEAD SCREW INOX	SECHSKANTSCHRAUBE INOX	VITE A TESTA ESAGONALE INOX	[1]
002	**80061061**	001	VIS TETE HEXAGONALE FE/ZNXC3	HEXAGON HEAD SCREW FE/ZNXC3	SECHSKANTSCHRAUBE FE/ZNXC3	VITE TESTA ESAGONALE FE/ZNXC3	[1]
003	**80061073**	008	VIS TETE HEXAGONALE FE/ZNXC3	HEXAGON HEAD SCREW FE/ZNXC3	SECHSKANTSCHRAUBE FE/ZNXC3	VITE TESTA ESAGONALE FE/ZNXC3	[1]
004	**80190610**	017	VIS AUTOTARAU.FE/ZNXC3 TAPTITE	SELF-CUTTING SCREW FE/ZNXC3	GEWINDE-SCHNEIDSCHRAU.FE/ZNXC3	BULLONE FE/ZNXC3	[1]
005	**80190612**	002	VIS AUTOTARAU.FE/ZNXC3 TAPTITE	SELF-CUTTING SCREW FE/ZNXC3	GEWINDE-SCHNEIDSCHRAU.FE/ZNXC3	BULLONE FE/ZNXC3	[1]
006	**80200865**	003	ECROU HEXAG.AUTOBL.FE/ZNXC3	UNDERSERRAT.S.LOC.NUT FE/ZNXC3	SPERRZAHN-BUNDMUTTER FE/ZNXC3	DADO FE/ZNXC3	[1]
007	**80200870**	002	ECROU HEXAGONAL FE/ZNXC3	NUT FE/ZNXC3	SECHSKANTMUTTER FE/ZNXC3	DADO FE/ZNXC3	[1]
008	**80201040**	001	ECROU HEX.BAS AUTOFR.FE/ZNXC3	SELF LOCKING NUT FE/ZNXC3	SELBSTSICHERND.MUTTER FE/ZNXC3	DADO AUTOBLOCCANTE FE/ZNXC3	[1]
009	**80201070**	002	ECROU HEXAGONAL FE/ZNXC3	NUT FE/ZNXC3	SECHSKANTMUTTER FE/ZNXC3	DADO FE/ZNXC3	[1]
010	**80201605**	002	ECROU HEXAGONAL BAS FE/ZNXC3	NUT FE/ZNXC3	SECHSKANTMUTTER FE/ZNXC3	DADO FE/ZNXC3	[1]
011	**80250920**	003	RONDELLE PLATE FE/ZNXC3	PLAIN WASHER FE/ZNXC3	SCHEIBE FE/ZNXC3	RONDELLA PIATTA FE/ZNXC3	[1]
012	**80251021**	004	RONDELLE PLATE FE/ZNXC3	PLAIN WASHER M10	SCHEIBE FE/ZNXC3	RONDELLA PIATTA FE/ZNXC3	[1]
013	**80271001**	008	RONDELLE EVENTAIL FLZNNC	SERRATED LOCK WASHER FLZNNC	FAECHERSCHEIBE FLZNNC	RONDELLA VENTAGLIO FLZNNC	[1]
014	**80594700**	002	CIRCLIP INTERIEUR	ELASTIC RING	SICHERUNGSRING	ANELLO	[2]
015	**81002051**	002	ROULEMENT A BILLES	ROLLER BEARING	KUGELLAGER	CUSCINETTO A SFERE	[2]
016	**82152548**	001	ANNEAU NILOS	FLEXIBLE AXIAL SEAL WASHER	FEDERNDE AXIALDICHTSCHEIBE	ANELLO	[2]
017	**83152030**	001	COURROIE STRIEE	POWERBAND	RILLENBAND	CINGHIA	[1]
018	**B0000005**	008	BOUCHON ROUGE 44,7	PLUG	VERSCHLUSSSCHRAUBE	TAPPO	[1]
019	**B0000973**	001	VIS H M 8X150 INOX	HEXAGON SCREW	SECHSKANTSCHRAUBE	VITE	[1]
020	**D00002A0**	001	ENSEMBLE	ASSEMBLY	SATZ	INSIEME	+[1]
021	**FLA1608**	002	ENTRETOISE AXE VENTILO MICRO	SPACER	DISTANZHUELSE	DISTANZIALE ASSE VENTILO MICRO	[1][2]
022	**K3600250**	001	CARTER	HOUSING	GEHAEUSE	SCATOLA	[1]
023	**K3623960**	001	SUPPORT	SUPPORT	TRAEGER	SUPPORTO	[1]
024	**N00002A0**	001	PLAQUE AVANT VENTILATEUR MICRO	PLATE	PLATTE	PIASTRA DAVANTI VENTIL.MICRO	[1]
025	**N00025C0**	001	CORPS	BODY	KÖRPER	CORPO	[1]
026	**N00026A0**	001	PLAQUE	PLATE	PLATTE	PIASTRA	[1]
027	**N00034A0**	002	TURBINE	TURBINE	GEBLAESE	TURBINA	[1]
028	**N00110A0**	004	HEXAGONE 18 LG=52,5 M10 ZBC	HEXAGON	SECHSECKIG	ESAGONALE	[1]
029	**N00114B0**	001	PALIER	BEARING, PILLOW BLOCK	LAGER	SUPPORTO	[2]
030	**N00115C0**	001	AXE	PIN	ACHSE	ASSE	[2]
031	**N00126A0**	003	ENTRETOISE	SPACER	DISTANZHUELSE	DISTANZIALE	[1]
032	**N04114A0**	001	MOYEU	HUB	NABE	MOZZO	[1]+[2]

K36R0012 D

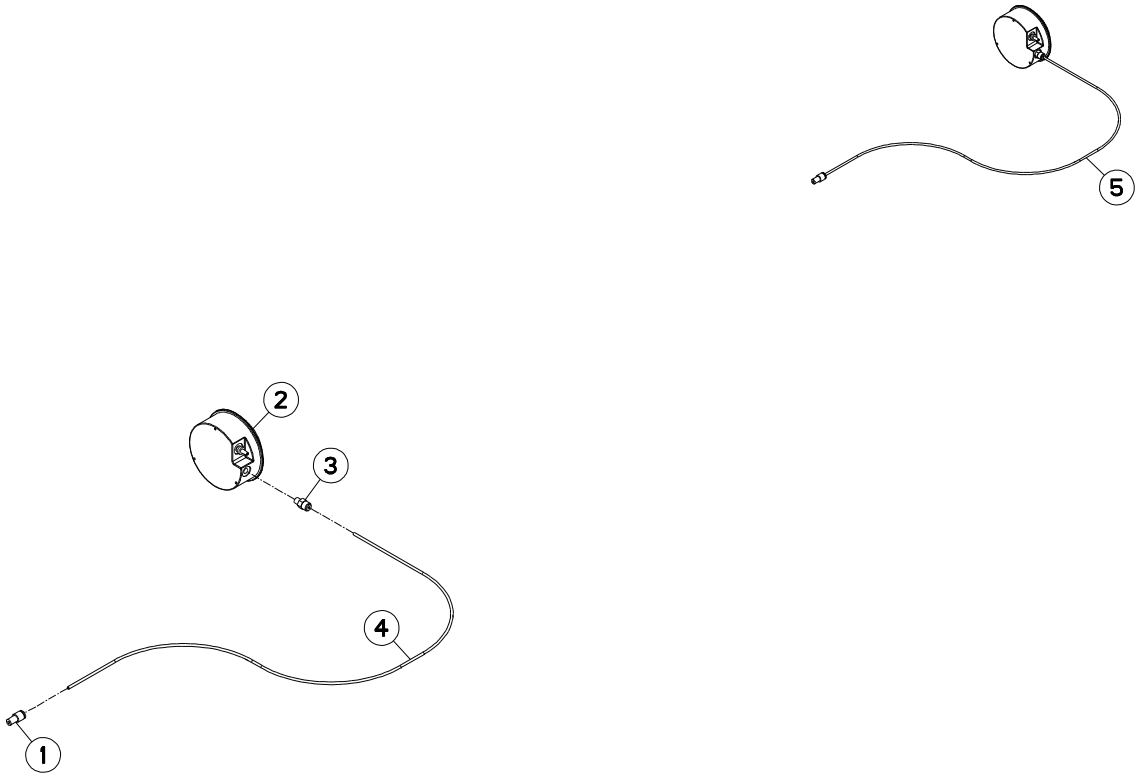

VACUOMÈTRE VACUUM GAUGE UNTERDRUCKMESSER VACUOMETRO

Rep	Nr	Qt	Designation	Description	Bezeichnung	Referenza	Remarque - Remark - Bemerkung - Osservazioni
001	**83330025**	001	REDUCTION ENCLIQUETABLE	CONNECTING	VERBINDUNG	STAFFA	[1]
002	**83330029**	001	MANOMETRE	MANOMETER	MANOMETER	MANOMETRO	[1]
003	**83600044**	001	UNION INEGALE MALE	STRAIGHT SCREW-IN SCREW-JOINT	GERADE VERSCHRAUBUNG	RACCORDO	[1]
004	**83673000**	001	TUYAU RILSAN INCOL 2,7X4 AU"M"	DUCT	SCHLAUCH	TUBO RILSAN INCOLORE 2,7X4	[1]
005	**1677223**	001	VACUOMETRE 0 A 80 MMCE	VACUUM GAUGE 0 A 80 MMCE	VAKUUMMETER Z.UEBERW.UNTERDRUC	VACUOMETRO 0 A 80 MMCE	+[1]

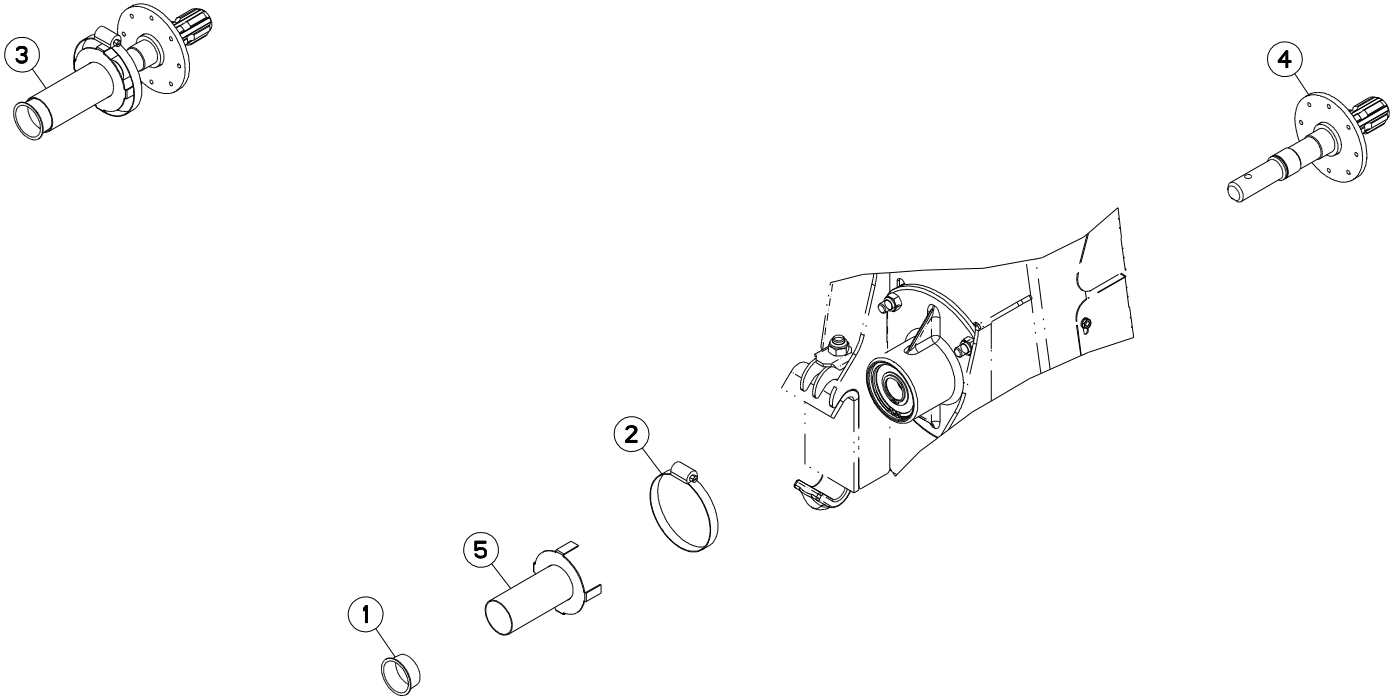
3
4
2
5
1

PRISE DE FORCE (ARRIERE) POWER TAKE OFF (REAR) ZAPFWELLE (HINTEN) PRESA DI FORZA (POSTERIORE)

Rep	Nr	Qt	Designation	Description	Bezeichnung	Referenza	Remarque - Remark - Bemerkung - Osservazioni
001	**83040188**	001	BOUCHON D'OBTURATION	END PLUG	VERSCHLUSSSTOPFEN	TAPPO DI CHIUSURA	[1]
002	**83090080**	001	COLLIER VIS SANS FIN INOX W4	COLLAR	HALTEBAND	COLLARE	[1]
003	**1676730**	001	RESTITUTION AR PRISE DE FORCE	FAN AXLE WITH REAR DRIVE PTO	ZAPFWELLENDURCHTRIEB	PRESA DI FORZA POSTERIORE	+[1]
004	**K3619790**	001	AXE	PIN	ACHSE	ASSE	[1]
005	**VNB0128**	001	PROTECTEUR ARBRE	GUARD	SCHUTZ	PROTEZIONE ALBERO	[1]

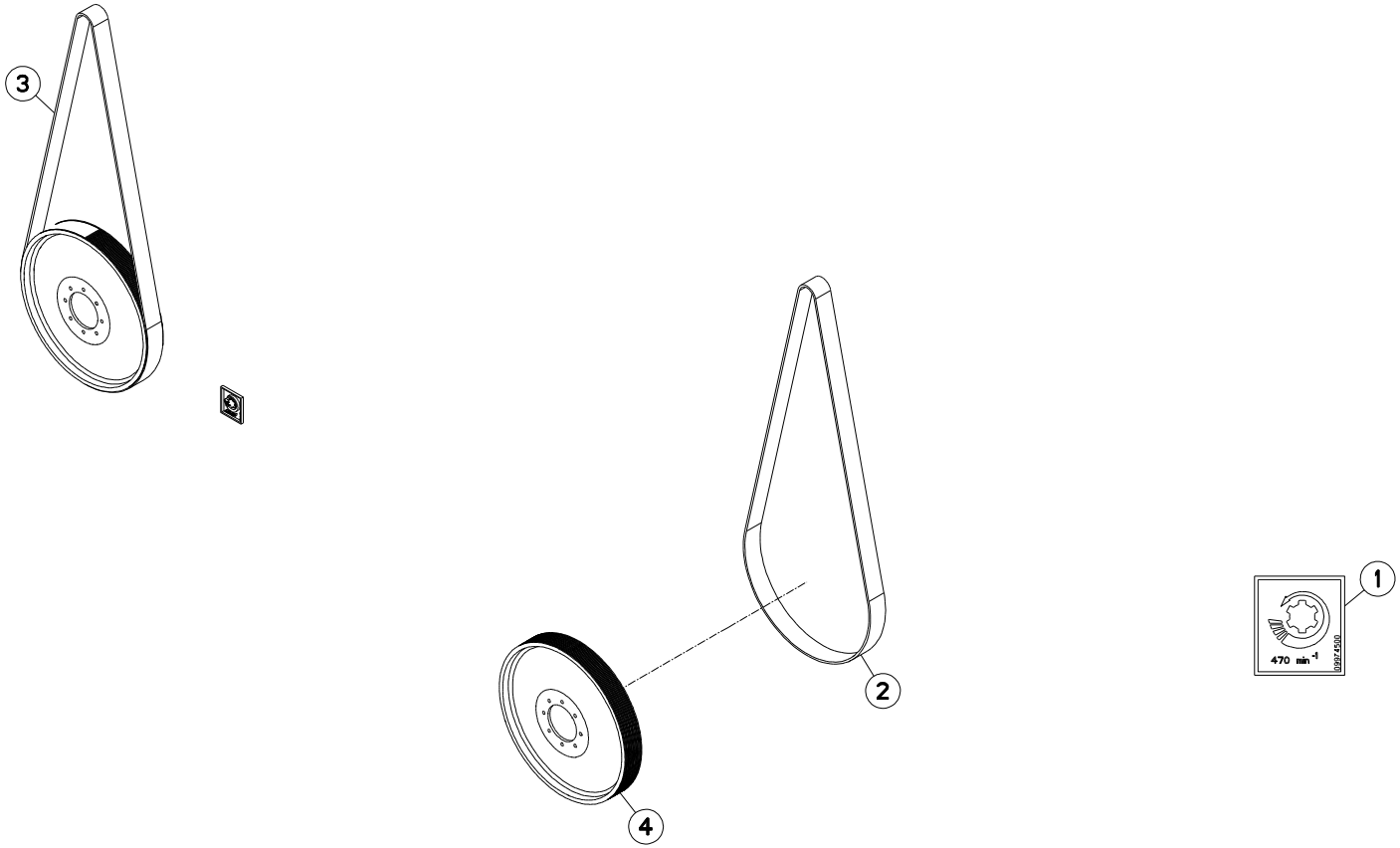
3
2
4
1
470 min -1
09974500

MAXIMA 3 TRM 3M45	---A1033-50A00001>---A1033-50A99999
MAXIMA 3 TRM 5M00	---A1033-50A00001>---A1033-50A99999
MAXIMA 3 TRM 6M00	---A1033-50A00001>---A1033-50A99999
MAXIMA 3 TRM 7M00	---A1033-50A00001>---A1033-50A99999

K36R0256 A

COLL.REGIME SOUFFLERIE (470MIN BLOWER SPEED KIT (470MIN) SATZGEBLEASEDREHZAHL (470MIN) KIT REGIME TURBINA (470MIN)

Rep	Nr	Qt	Designation	Description	Bezeichnung	Referenza	Remarque - Remark - Bemerkung - Osservazioni
001	**09974500**	001	ETIQ.ADH.	DECAL	AUFKLEBER	ADESIVO	[1]
002	**83152039**	001	COURROIE STRIEE	POWERBAND	RILLENBAND	CINGHIA	[1]
003	**1677287**	001	ENTR. 470T VENTI PM20	ENTR. 470T VENTI PM20	470 MIN-1 GEBLAESEANTRIEB	ENTR. 470T VENTI PM20	+[1] OPT
004	**N1500970**	001	POULIE	PULLEY	RIEMENSCHEIBE	PULEGGIA	[1]

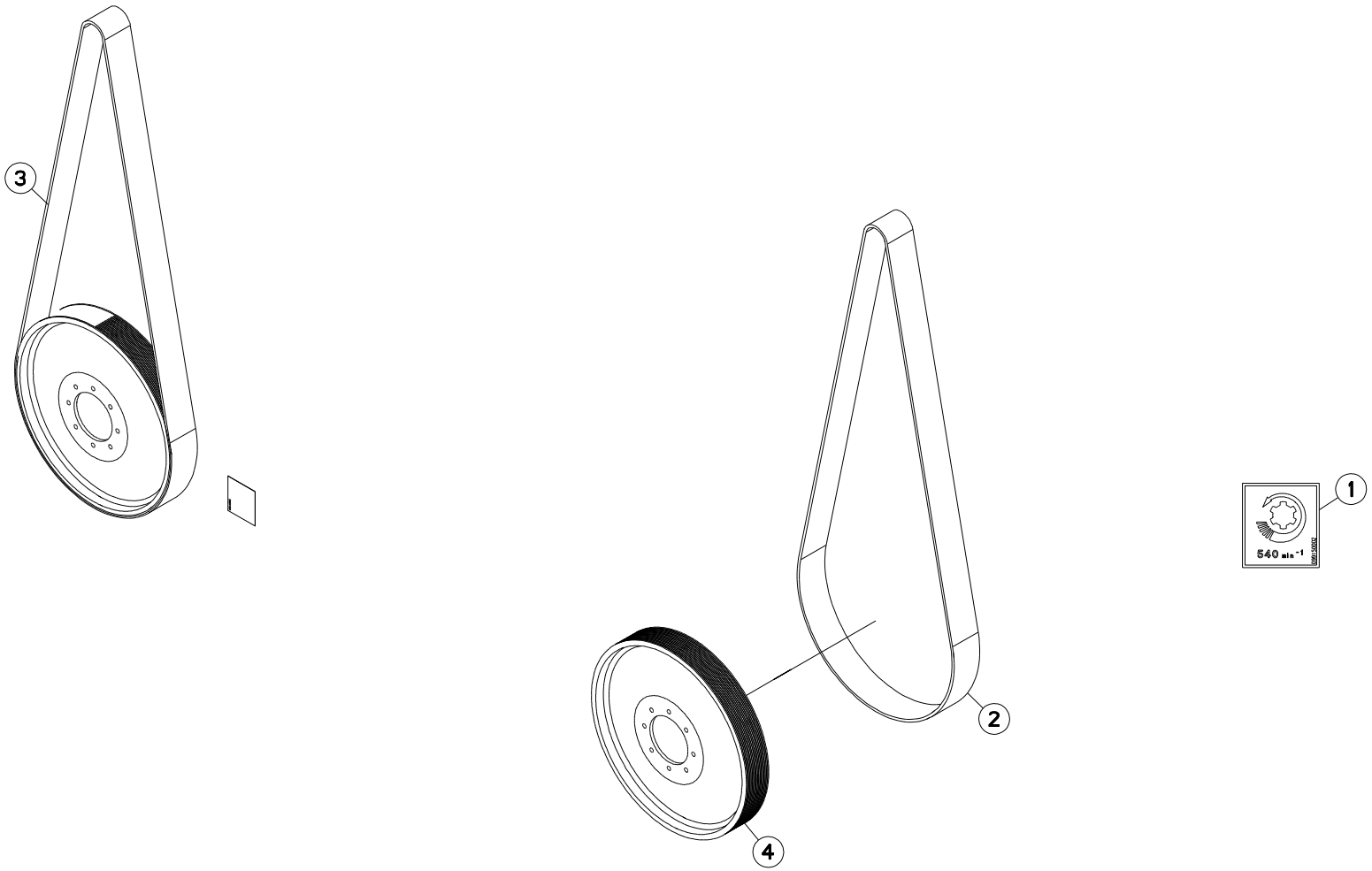
3
1
540 min-1
2
4

COLL.REGIME SOUFFLERIE (540MIN BLOWER SPEED KIT (540MIN-1) GEBLEASEDREHZAHLSATZ (540MIN-1 KIT REGIME TURBINA (540MIN-1)

Rep	Nr	Qt	Designation	Description	Bezeichnung	Referenza	Remarque - Remark - Bemerkung - Osservazioni
001	**09915000**	001	ETIQ.ADHESIVE 540 MIN-1 A.G.	DECAL	AUFKLEBER	ADESIVO	[1]
002	**83152037**	001	COURROIE STRIEE	POWERBAND	RILLENBAND	CINGHIA	[1]
003	**1676737**	001	KIT 540 TR/MN VENTIL COTEAUX	540 RPM FAN SET	UMBAUSATZ GEBLAESEANTRIEB 540	VENTILAZIONE 540 RPM	+[1] OPT
004	**MLA0019**	001	POULIE	PULLEY	RIEMENSCHEIBE	PULEGGIA	[1]

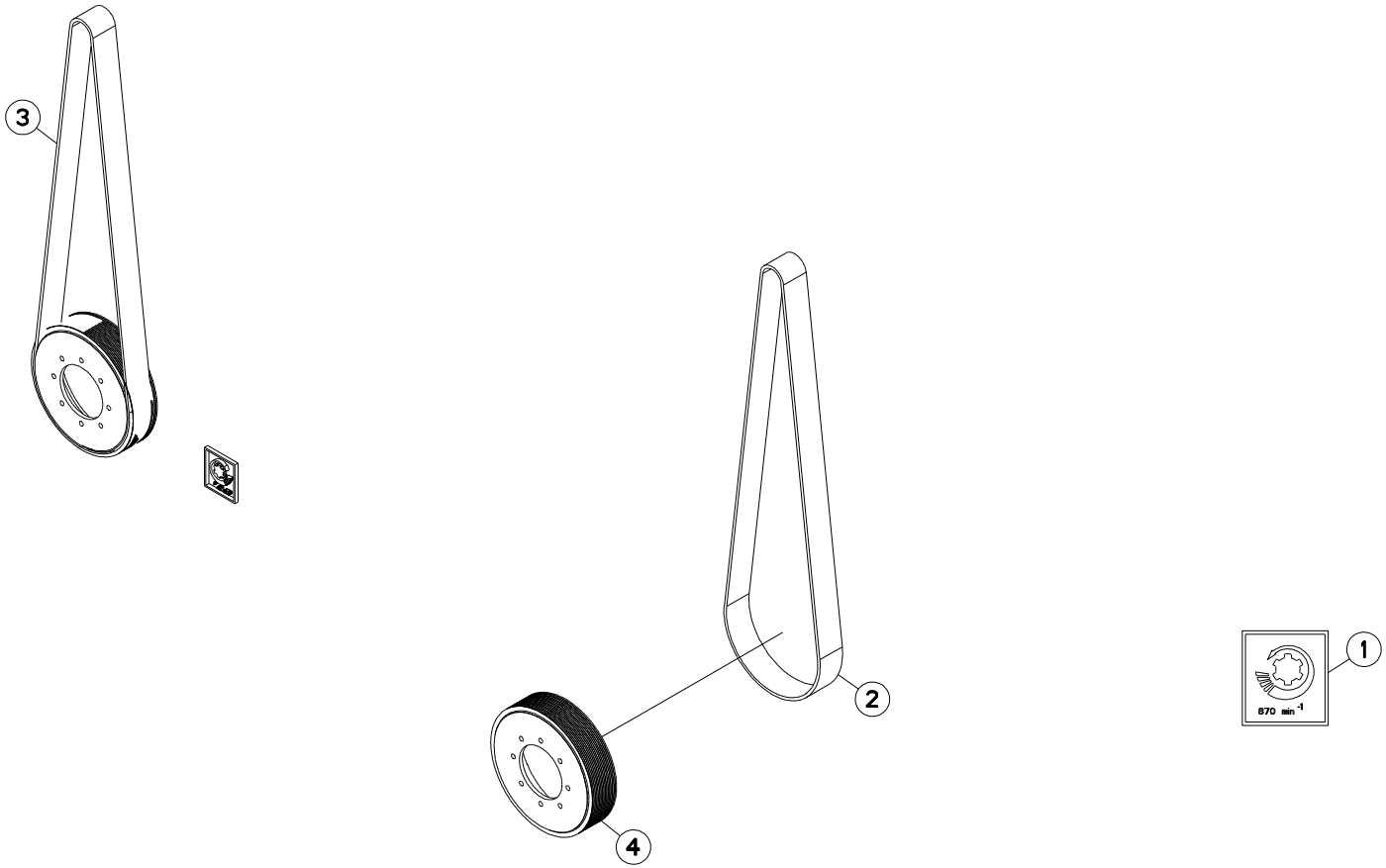
3
2
1
870 min -1
4

COLL.REGIME SOUFFLERIE (870MIN BLOWER SPEED KIT (870MIN-1) GEBLEASEDREHZAHLSATZ (870MIN-1 KIT REGIME TURBINA (870MIN-1)

Rep	Nr	Qt	Designation	Description	Bezeichnung	Referenza	Remarque - Remark - Bemerkung - Osservazioni
001	**09974600**	001	ETIQ.ADH.	DECAL	AUFKLEBER	ADESIVO	[1]
002	**83152036**	001	COURROIE STRIEE	POWERBAND	RILLENBAND	CINGHIA	[1]
003	**1676731**	001	KIT 870 TR/MN VENTILATEUR ECO	870 RPM FAN SET	UMBAUSATZ GEBLAESEANTRIEB 870	VENTILAZIONE 870 RPM	+[1] OPT
004	**N1500980**	001	POULIE	PULLEY	RIEMENSCHEIBE	PULEGGIA	[1]

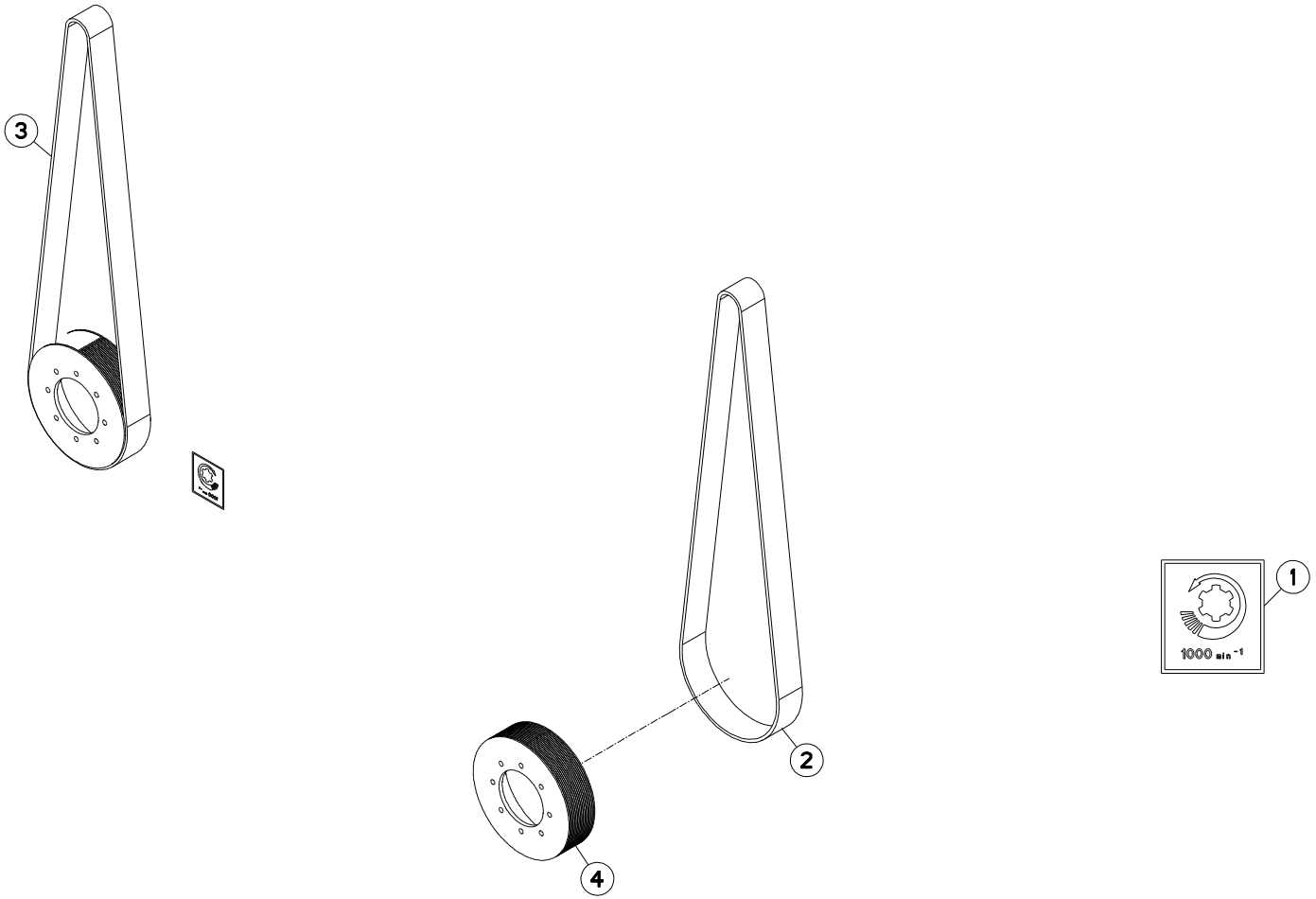
3
2
4
1
1000 min⁻¹

COLL.REGIME SOUFFLERIE (1000MI BLOWER SPEED KIT (1000MIN-1) GEBLEASEDREHZAHLSATZ (1000MIN- KIT REGIME TURBINA (1000MIN-1)

Rep	Nr	Qt	Designation	Description	Bezeichnung	Referenza	Remarque - Remark - Bemerkung - Osservazioni
001	**09915200**	001	ETIQ.ADHESIVE 1000 MIN-1 A G.	DECAL 1000 MIN-1 LE.	AUFKLEBER 1000 MIN-1 LI.	ADESIVO	[1]
002	**83152036**	001	COURROIE STRIEE	POWERBAND	RILLENBAND	CINGHIA	[1]
003	**1676738**	001	KIT 1000 TR/MN VENTIL COTEAUX	1000 RPM FAN SET	UMBAUSATZ GEBLAESEANTRIEB 1000	VENTILAZIONE 1000 RPM	+[1] OPT
004	**MLR0020**	001	POULIE	PULLEY	RIEMENSCHEIBE	PULEGGIA	[1]

OPT

K36R0351 D

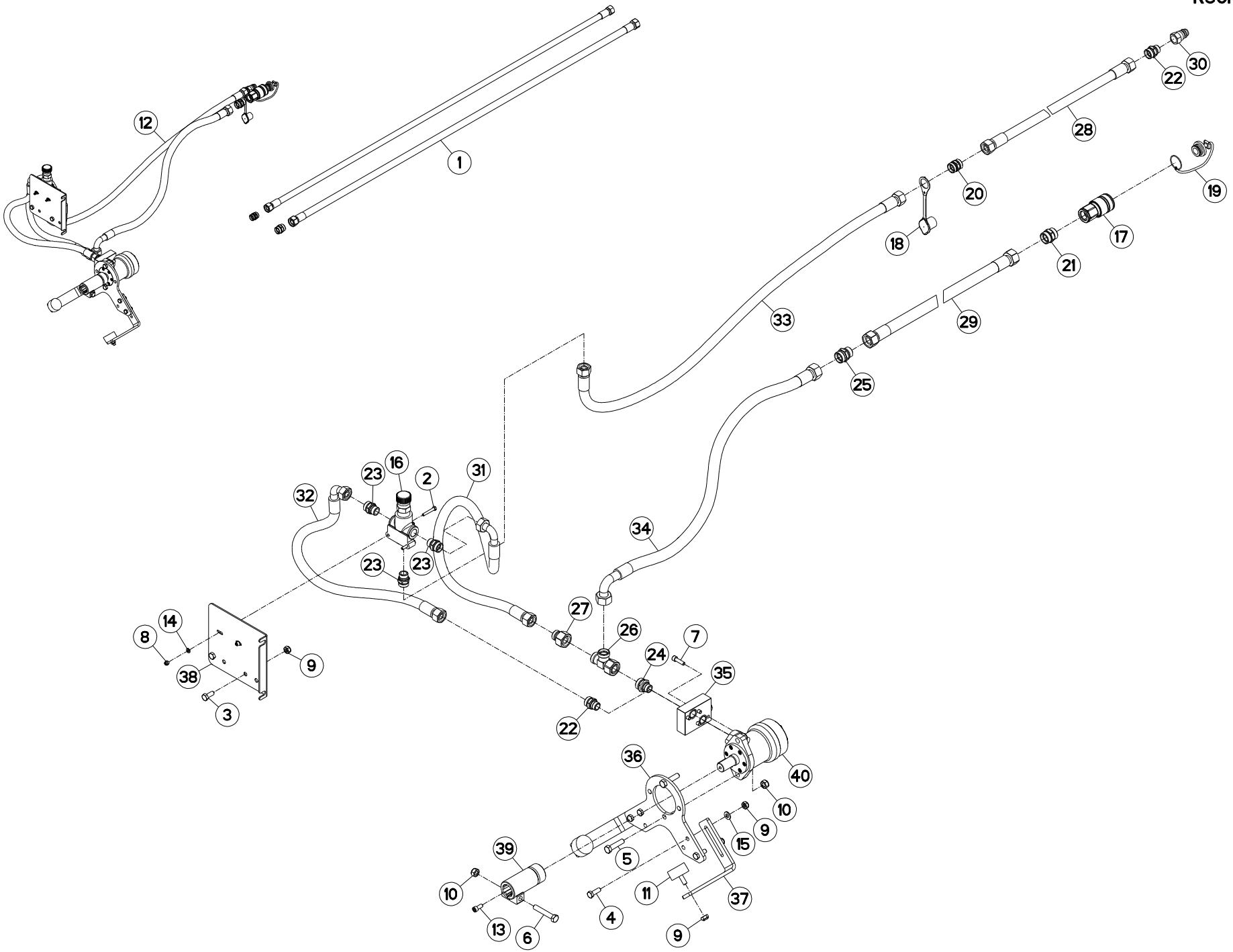

ENTRAINEMENT (HYDRAULIQUE) DRIVE (HYDRAULIC) ANTRIEB (HYDRAULIK) TRASCINAMENTO (IDRAULICO)

Rep	Nr	Qt	Designation	Description	Bezeichnung	Referenza	Remarque - Remark - Bemerkung - Osservazioni
001	**1676546**	001	RALLONGE 2M HYDR.TURBINE SM	2M EXTENSION HOSE FOR TURB.	HYD.SCHLAUCHVERL. 2M	PROLARGAC 2M HIDRA TURBINA SM	+[2] OPT
002	**80060640**	002	VIS TETE HEXAGONALE FE/ZNXC3	HEX. HEAD SCREW FE/ZNXC3	SECHSKANTSCHRAUBE FE/ZNXC3	VITE TESTA ESAGONALE FE/ZNXC3	[1]
003	**80061026**	002	VIS TETE HEXAGONALE FE/ZNXC3	HEXAGON HEAD SCREW FE/ZNXC3	SECHSKANTSCHRAUBE FE/ZNXC3	VITE TESTA ESAGONALE FE/ZNXC3	[1]
004	**80061073**	004	VIS TETE HEXAGONALE FE/ZNXC3	HEXAGON HEAD SCREW FE/ZNXC3	SECHSKANTSCHRAUBE FE/ZNXC3	VITE TESTA ESAGONALE FE/ZNXC3	[1]
005	**80061249**	002	VIS TETE HEXAGONALE FE/ZNXC3	HEXAGON HEAD SCREW FE/ZNXC3	SECHSKANTSCHRAUBE FE/ZNXC3	VITE TESTA ESAGONALE FE/ZNXC3	[1]
006	**80061281**	001	VIS TETE HEXAGONALE FE/ZNXC3	HEXAGON HEAD SCREW FE/ZNXC3	SECHSKANTSCHRAUBE FE/ZNXC3	VITE TESTA ESAGONALE FE/ZNXC3	[1]
007	**80080831**	004	VIS TETE CYL.SIX P.CR.FE/ZNXC3	HEX.SOCK.HEAD CAP SCR.FE/ZNXC3	ZYLINDERSCHR.INNENSEC.FE/ZNXC3	VITE A TESTA CILINDR. FE/ZNXC3	[1]
008	**80200630**	002	ECROU HEX.AUTOFREINE FE/ZNXC3	SELF LOCKING NUT FE/ZNXC3	SELBSTSICHERNDE MUTT.FE/ZNXC3	DADO AUTOBLOCCANTE FE/ZNXC3	[1]
009	**80201040**	008	ECROU HEX.BAS AUTOFR.FE/ZNXC3	SELF LOCKING NUT FE/ZNXC3	SELBSTSICHERND.MUTTER FE/ZNXC3	DADO AUTOBLOCCANTE FE/ZNXC3	[1]
010	**80201240**	003	ECROU HEX.BAS AUTOFR.FE/ZNXC3	SELF-LOCKING NUT FE/ZNXC3	SELBSTSICHERND.MUTTER FE/ZNXC3	DADO AUTOBLOCCANTE FE/ZNXC3	[1]
011	**83030015**	002	BUTEE ELASTIQUE	RUBBER STOP	GUMMIPUFFER	GOMMINO	[1]
012	**1676545**	001	ENTRAINEMENT HYDRAULIQUE	HYD FAN DRIVE	HYDRAULISCHEN ANTRIEB	TRASMISSIONE IDRAULICA SEMPL.	+[1] OPT
013	**80080820**	001	VIS TETE CYL.SIX P.CR.FE/ZNXC3	HEX.SOCK.HEAD CAP SCR.FE/ZNXC3	ZYLINDERSCHR.INNENSEC.FE/ZNXC3	VITE A TESTA CILINDR. FE/ZNXC3	[1]
014	**80250611**	002	RONDELLE PLATE FE/ZNXC3	PLAIN WASHER M6 DIN 125 FE/ZNX	SCHEIBE FE/ZNXC3	RONDELLA PIATTA FE/ZNXC3	[1]
015	**80251021**	004	RONDELLE PLATE FE/ZNXC3	PLAIN WASHER M10	SCHEIBE FE/ZNXC3	RONDELLA PIATTA FE/ZNXC3	[1]
016	**A4073003**	001	REGULATEUR 3V.A CLAPET(BOUTON)	DELIVERY REGULATOR	MENGENTEILER	REGOLATORE 3 VIE	[1]
017	**A4074002**	001	COUPLEUR	COUPLER	KUPPLER	GIUNTO	[1]
018	**A4074047**	001	CAPUCHON COUPLEUR MALE	CAP MALE CONNECTOR	KAPPE KUPPLUNG STECKER	TAPPO PLASTICA	[1]
019	**A4074064**	001	CAPUCHON COUPLEUR FEMELLE	CAP FEMALE CONNECTOR	KAPPE KUPPLUNGSMUFFE	CAPPUCCIO	[1]
020	**A4080309**	001	UNION DOUBLE FE/ZN	STRAIGHT COUPLING FE/ZN	GERADE VERSCHRAUBUNG FE/ZN		[2]
021	**A4080322**	001	UNION DOUBLE FE/ZN	STRAIGHT COUPLING FE/ZN	GERADE VERSCHRAUBUNG FE/ZN		[2]
022	**A4080439**	002	UNION MALE	MALE STUD CONNECTOR	GERADER EINSCHRAUBSTUTZEN	GIUZIONE DIRITTA ZBC	[1]
023	**A4080445**	003	UNION MALE	MALE STUD CONNECTOR	GERADER EINSCHRAUBSTUTZEN	GIUZIONE DIRITTA FEZN/XC3	[1]
024	**A4080462**	001	UNION MALE	MALE STUD CONNECTOR	GERADER EINSCHRAUBSTUTZEN	GIUZIONE DIRITTA ZBC	[1]
025	**A4080463**	001	UNION MALE	MALE STUD CONNECTOR	GERADER EINSCHRAUBSTUTZEN	GIUZIONE DIRITTA ZBC	[1]
026	**A4083108**	001	TE ADAPTABLE RENVERSE	ADJ.MALE STUD TEE-STU.	EINSTELLB.T-VERSCHRAU.	TERMINALE A T ORIENTA.	[1]
027	**A4085319**	001	ADAPTATEUR REDUCTION FE/ZN	SWIVEL FITTING REDUCER FE/ZN	GERADE REDUZIER STUETZE FE/ZN	RIDIZIONE DIRITTA ZBC	[1]
028	**A4924024**	001	FLEXIBLE	HOSE, HYDRAULIC	HYDRAULIKSCHLAUCH	TUBO IN GOMMA	[2]<->2000
029	**A4925054**	001	FLEXIBLE	HOSE, HYDRAULIC	HYDRAULIKSCHLAUCH	TUBO IN GOMMA	[2]<->2000
030	**A4074001**	001	COUPLEUR	COUPLER	KUPPLER	GIUNTO	[1]
031	**A4924106**	001	FLEXIBLE HYDRAULIQUE	HOSE	SCHLAUCH	TUBO IN GOMMA	[1]<->1050
032	**A4924106**	001	FLEXIBLE HYDRAULIQUE	HOSE	SCHLAUCH	TUBO IN GOMMA	[1]<->1050
033	**A4924250**	001	FLEXIBLE HYDRAULIQUE	HOSE	SCHLAUCH	TUBO IN GOMMA	[1]<->2500
034	**A4925011**	001	FLEXIBLE HYDRAULIQUE	HYDRAULIC HOSE	HYDRAULIKSCHLAUCH	TUBO GOMMA	[1]<->1800 mm
035	**K3602980**	001	BLOC HYDRAULIQUE	MANIFOLD, HYDRAULIC	HYDRAULIK-STEUERBLOCK	BLOCCO IDRAULICO	[1]
036	**K3602990**	001	PLATINE	PLATE, MOUNTING	TRAGPLATTE	PIASTRA-SUPPORTO	[1]
037	**K3603000**	002	EQUERRE	GUSSET, CORNER	WINKEL	SQUADRA	[1]
038	**K3603010**	001	SUPPORT	SUPPORT	TRAEGER	SUPPORTO	[1]
039	**K3615610**	001	MANCHON	SLEEVE	MUFFE	MANICOTTO	[1]
040	**N1511810**	001	MOTEUR HYDRAULIQUE	MOTOR, HYDRAULIC	MOTOR	MOTORE	[1]

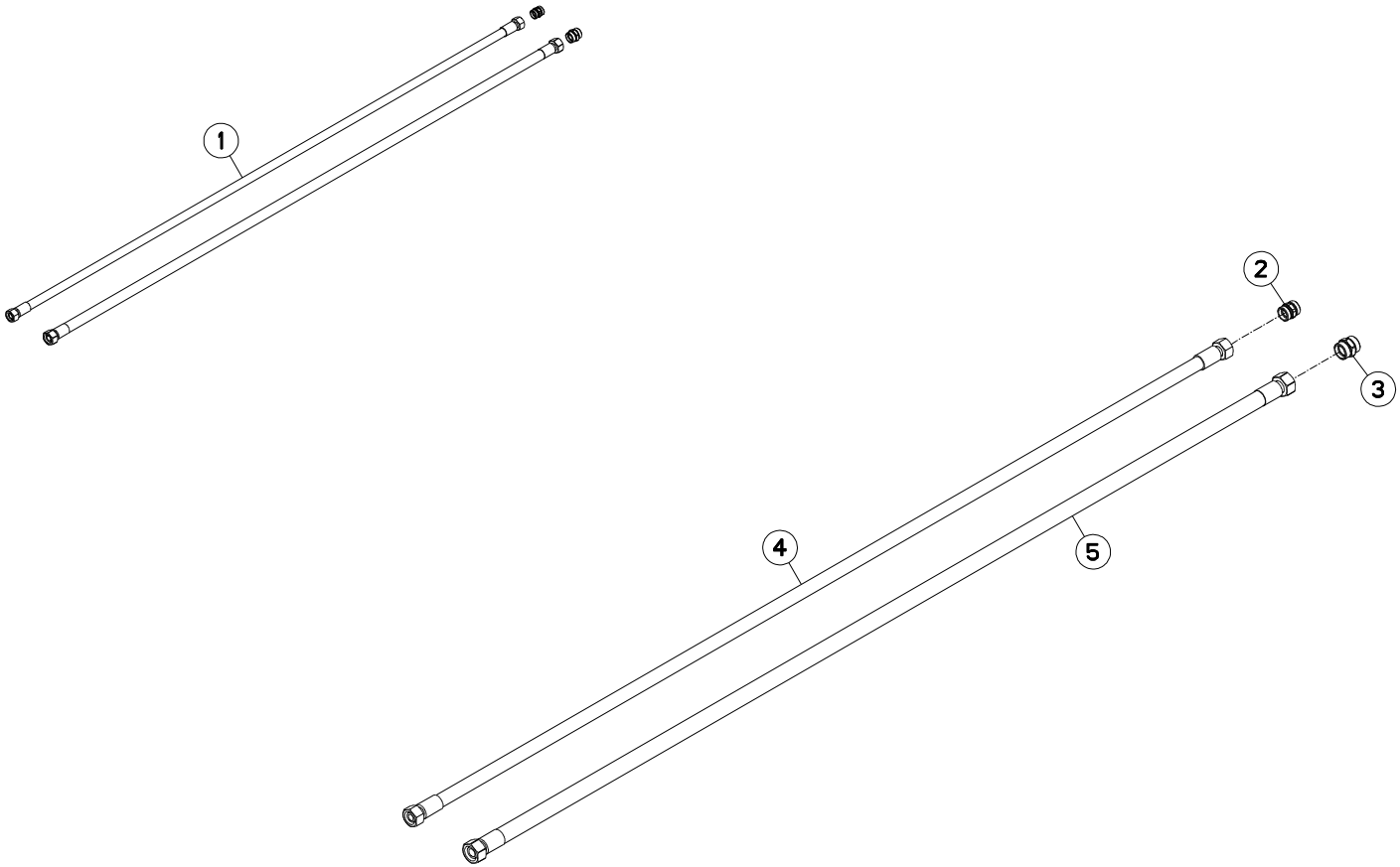
1
2
3
4
5

RALLONGE FLEXIBLE HYDRAULIQUE HYDRAULIC HOSE EXTENSION (2M00 HYDRAULIKSCHLAUCHVERLAENGERUNG PROLUNGA FLESSIBILE IDRAULICO

Rep	Nr	Qt	Designation	Description	Bezeichnung	Referenza	Remarque - Remark - Bemerkung - Osservazioni
001	**1676546**	001	RALLONGE 2M HYDR.TURBINE SM	2M EXTENSION HOSE FOR TURB.	HYD.SCHLAUCHVERL. 2M	PROLARGAC 2M HIDRA TURBINA SM	+[1]
002	**A4080309**	001	UNION DOUBLE FE/ZN	STRAIGHT COUPLING FE/ZN	GERADE VERSCHRAUBUNG FE/ZN		[1]
003	**A4080322**	001	UNION DOUBLE FE/ZN	STRAIGHT COUPLING FE/ZN	GERADE VERSCHRAUBUNG FE/ZN		[1]
004	**A4924024**	001	FLEXIBLE	HOSE, HYDRAULIC	HYDRAULIKSCHLAUCH	TUBO IN GOMMA	[1] <->2000 mm
005	**A4925054**	001	FLEXIBLE	HOSE, HYDRAULIC	HYDRAULIKSCHLAUCH	TUBO IN GOMMA	[1] <->400 mm

K36R0103 B

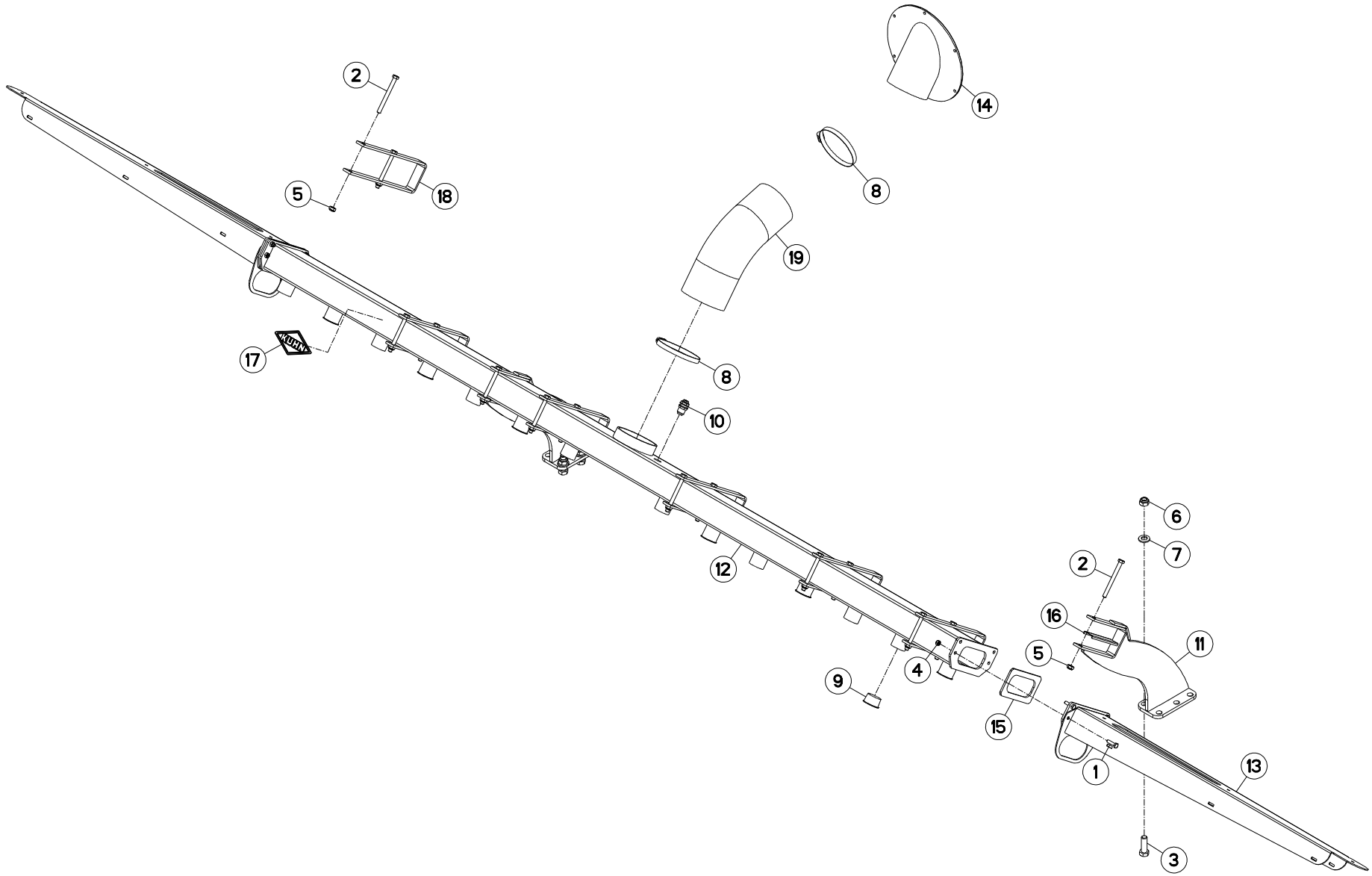

REPARTITEUR (5,00-6,00M) 2-WAY UNIT (5,00-6,00M) VERTEILER (5,00-6,00M) RIPARTITORE (5,00-6,00M)

Rep	Nr	Qt	Designation	Description	Bezeichnung	Referenza	Remarque - Remark - Bemerkung - Osservazioni
001	**80060833**	008	VIS TETE HEXAGONALE FE/ZNXC3	HEXAGON HEAD SCREW FE/ZNXC3	SECHSKANTSCHRAUBE FE/ZNXC3	VITE TESTA ESAGONALE FE/ZNXC3	
002	**80061098**	014	VIS TETE HEXAGONALE FE/ZNXC3	HEX BOLT FE/ZNXC3	SECHSKANTSCHRAUBE FE/ZNXC3	VITE TESTA ESAGONALE FE/ZNXC3	
003	**80061601**	006	VIS TETE HEXAGONALE FE/ZNXC3	HEXAGON HEAD SCREW FE/ZNXC3	SECHSKANTSCHRAUBE FE/ZNXC3	VITE TESTA ESAGONALE FE/ZNXC3	
004	**80200840**	008	ECROU HEX.BAS AUTOFR.FE/ZNXC3	SELF-LOCKING NUT FE/ZNXC3	SELBSTSICHERND.MUTTER FE/ZNXC3	DADO AUTOBLOCCANTE FE/ZNXC3	
005	**80201040**	014	ECROU HEX.BAS AUTOFR.FE/ZNXC3	SELF LOCKING NUT FE/ZNXC3	SELBSTSICHERND.MUTTER FE/ZNXC3	DADO AUTOBLOCCANTE FE/ZNXC3	
006	**80201640**	006	ECROU HEX.BAS AUTOFR.FE/ZNXC3	SELF-LOCKING NUT FE/ZNXC3	SELBSTSICHERND.MUTTER FE/ZNXC3	DADO AUTOBLOCCANTE FE/ZNXC3	
007	**80281600**	006	RONDELLE CONIQUE BLOC.FLZNNC	CONICAL SPRING WASHER FLZNNC	SPANNSCHEIBE FLZNNC	RONDELLA CONICA FLZNNC	
008	**83090082**	002	COLLIER VIS SANS FIN INOX W4	COLLAR	HALTEBAND	COLLARE	
009	**B0000005**	007	BOUCHON ROUGE 44,7	PLUG	VERSCHLUSSSCHRAUBE	TAPPO	
010	**B0000007**	001	TRAVERSE DE CLOISON	SUPPORT TUBE	ROHRAUFNAHME VERBINDER	TRAVERSA	
011	**K3601820**	002	SUPPORT	SUPPORT	TRAEGER	SUPPORTO	
012	**K3601931**	001	TUBE	TUBE	ROHR	TUBO	
013	**K3601951**	002	SUPPORT	SUPPORT	TRAEGER	SUPPORTO	
014	**K3602390**	001	FLASQUE	FLANGE	FLANSCH	FLANGIA	
015	**K3611380**	002	JOINT	SEAL	DICHTUNG	GUARNIZIONE	
016	**K3627370**	002	TOLE	SHEET	BLECH	TELA	
017	**K9531570**	001	ETIQ.ADH.	DECAL	AUFKLEBER	ADESIVO	
018	**N03191A0**	006	GUIDE TUYAUX	FLAT	FLACH		
019	**N1505680**	001	TUYAU ANN. 127 S161BB LG:510MM	PIPE	ROHR	TUBO Ø127	

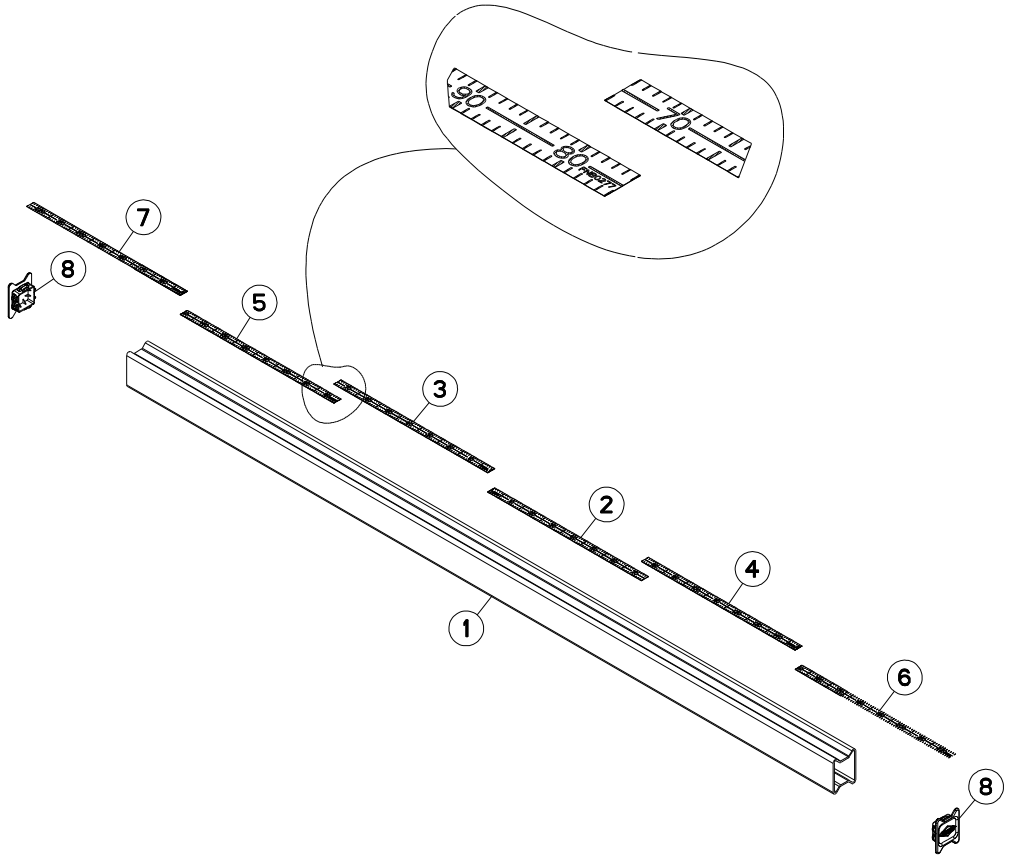
90
80
70
7
8
5
3
2
4
1
6
8

MAXIMA 3 TRM 3M45	---A1033-50A00001>---A1033-50A99999
MAXIMA 3 TRM 5M00	---A1033-50A00001>---A1033-50A99999
MAXIMA 3 TRM 6M00	---A1033-50A00001>---A1033-50A99999
MAXIMA 3 TRM 7M00	---A1033-50A00001>---A1033-50A99999

K36R0017 C

CHASSIS MONOBARRE (3,45M) SINGLE BAR FRAME (3,45M) STARR-RAHMEN (3,45M) TELAIO MONOBARRA (3,45M)

Rep	Nr	Qt	Designation	Description	Bezeichnung	Referenza	Remarque - Remark - Bemerkung - Osservazioni
001	**FNB0114**	001	POUTRE	BEAM	TRAGEBALKEN	TRAVE	
002	**FNB0274**	001	ETIQ.ADH.	DECAL	AUFKLEBER	ADESIVO	
003	**FNB0275**	001	ETIQ.ADH.	DECAL	AUFKLEBER	ADESIVO	
004	**FNB0276**	001	ETIQ.ADH.	DECAL	AUFKLEBER	ADESIVO	
005	**FNB0277**	001	ETIQ.ADH.	DECAL	AUFKLEBER	ADESIVO	
006	**FNB0278**	001	ETIQ.ADH.	DECAL	AUFKLEBER	ADESIVO	
007	**FNB0279**	001	ETIQ.ADH.	DECAL	AUFKLEBER	ADESIVO	
008	**K3631170**	002	BOUCHON	PLUG	VERSCHLUSSSCHRAUBE	TAPPO	

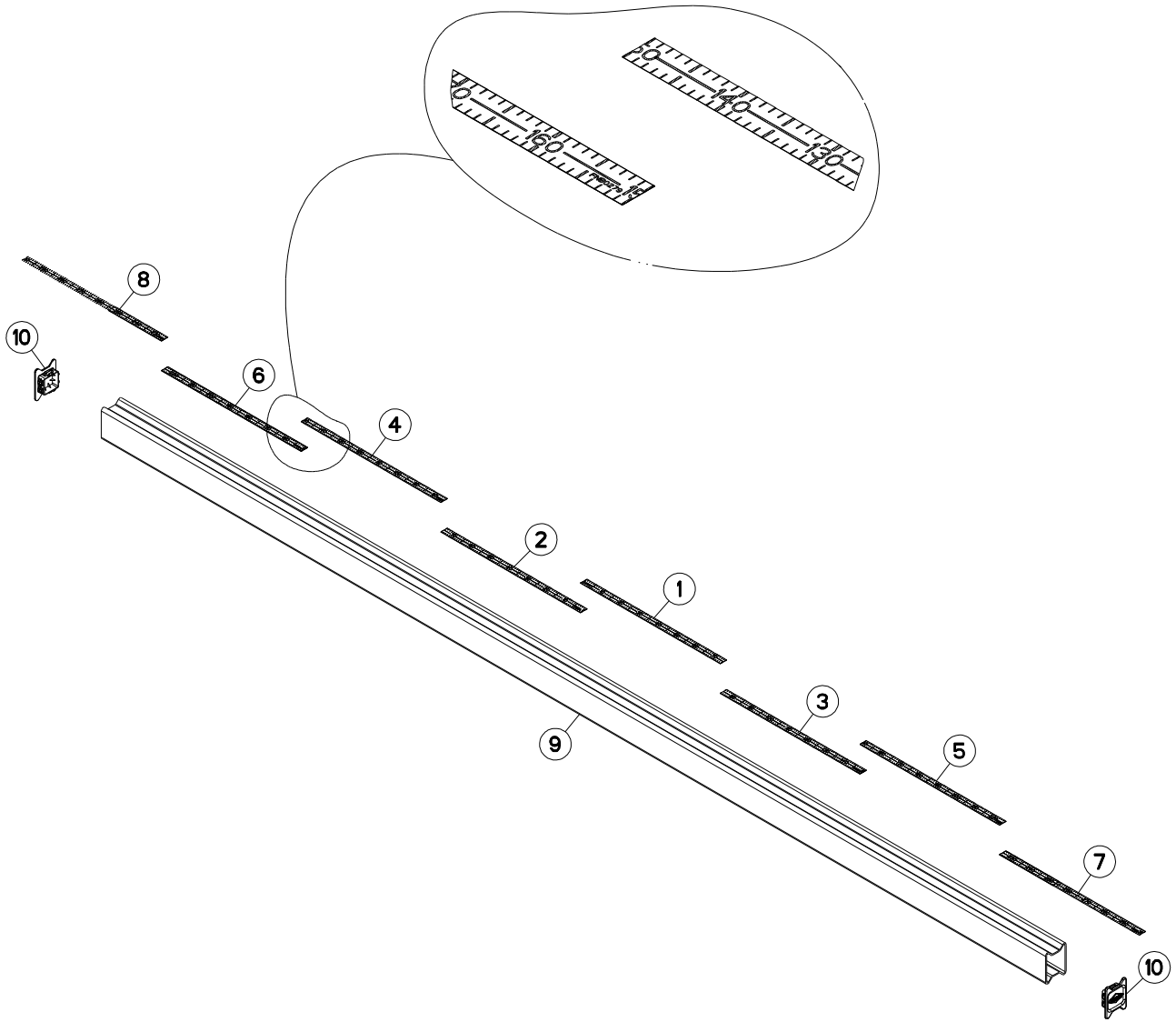
8
10
6
4
2
1
3
5
7
9
10

CHASSIS MONOBARRE (5,00M) SINGLE BAR FRAME (5,00M) STARR-RAHMEN (5,00M) TELAIO MONOBARRA (5,00M)

Rep	Nr	Qt	Designation	Description	Bezeichnung	Referenza	Remarque - Remark - Bemerkung - Osservazioni
001	**FNB0274**	001	ETIQ.ADH.	DECAL	AUFKLEBER	ADESIVO	
002	**FNB0275**	001	ETIQ.ADH.	DECAL	AUFKLEBER	ADESIVO	
003	**FNB0276**	001	ETIQ.ADH.	DECAL	AUFKLEBER	ADESIVO	
004	**FNB0277**	001	ETIQ.ADH.	DECAL	AUFKLEBER	ADESIVO	
005	**FNB0278**	001	ETIQ.ADH.	DECAL	AUFKLEBER	ADESIVO	
006	**FNB0279**	001	ETIQ.ADH.	DECAL	AUFKLEBER	ADESIVO	
007	**FNB0280**	001	ETIQ.ADH.	DECAL	AUFKLEBER	ADESIVO	
008	**FNB0281**	001	ETIQ.ADH.	DECAL	AUFKLEBER	ADESIVO	
009	**K3626000**	001	TUBE	TUBE	ROHR	TUBO	
010	**K3631170**	002	BOUCHON	PLUG	VERSCHLUSSSCHRAUBE	TAPPO	

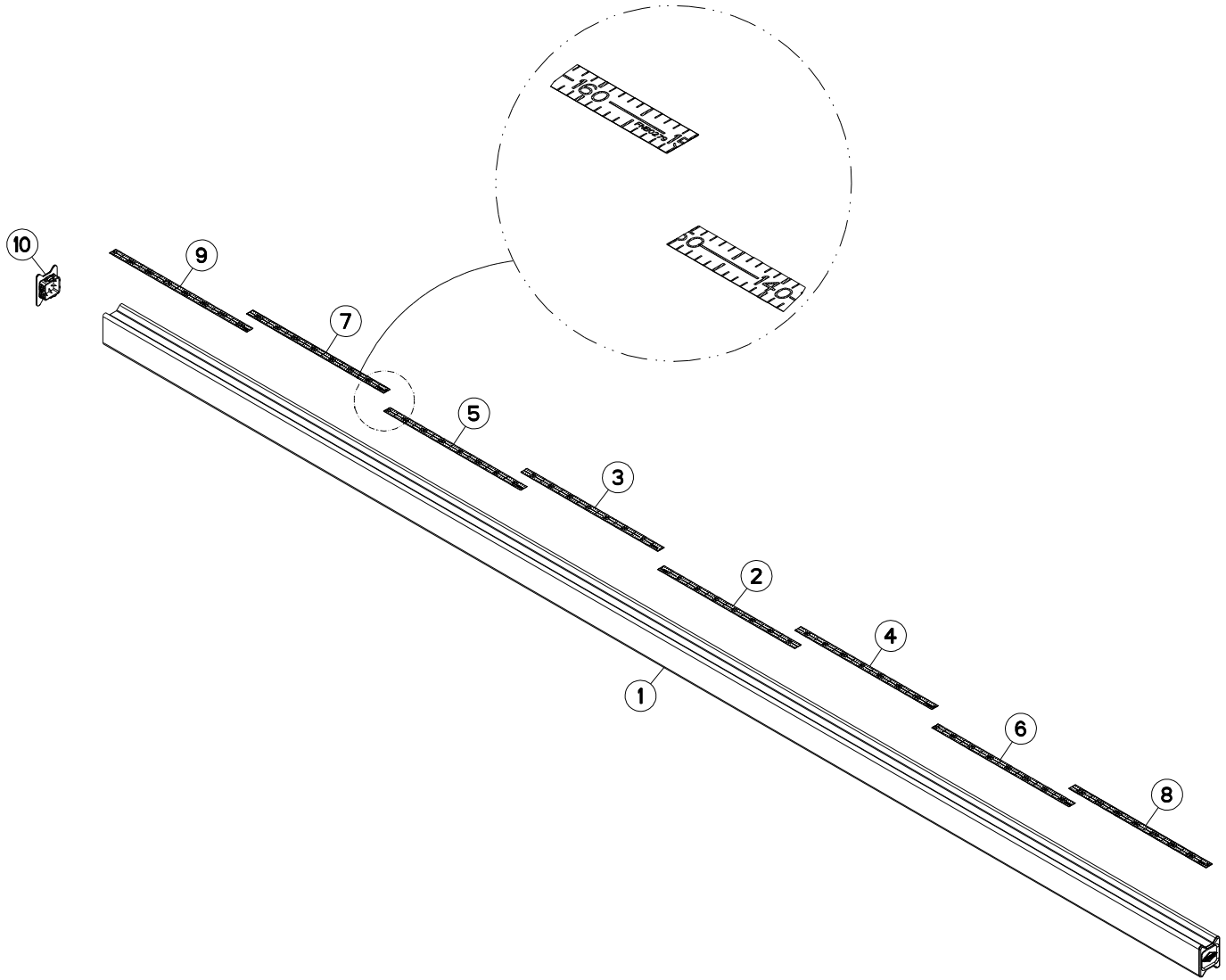
160
140
10
9
7
5
3
2
4
1
6
8

CHASSIS MONOBARRE (6,00 M) SINGLE BAR FRAME (6,00 M) STARR-RAHMEN (6,00 M) TELAIO MONOBARRA (6,00 M)

Rep	Nr	Qt	Designation	Description	Bezeichnung	Referenza	Remarque - Remark - Bemerkung - Osservazioni
001	**FNB0110**	001	POUTRE	BEAM	TRAGEBALKEN	TRAVE	
002	**FNB0274**	001	ETIQ.ADH.	DECAL	AUFKLEBER	ADESIVO	
003	**FNB0275**	001	ETIQ.ADH.	DECAL	AUFKLEBER	ADESIVO	
004	**FNB0276**	001	ETIQ.ADH.	DECAL	AUFKLEBER	ADESIVO	
005	**FNB0277**	001	ETIQ.ADH.	DECAL	AUFKLEBER	ADESIVO	
006	**FNB0278**	001	ETIQ.ADH.	DECAL	AUFKLEBER	ADESIVO	
007	**FNB0279**	001	ETIQ.ADH.	DECAL	AUFKLEBER	ADESIVO	
008	**FNB0280**	001	ETIQ.ADH.	DECAL	AUFKLEBER	ADESIVO	
009	**FNB0281**	001	ETIQ.ADH.	DECAL	AUFKLEBER	ADESIVO	
010	**K3631170**	002	BOUCHON	PLUG	VERSCHLUSSSCHRAUBE	TAPPO	

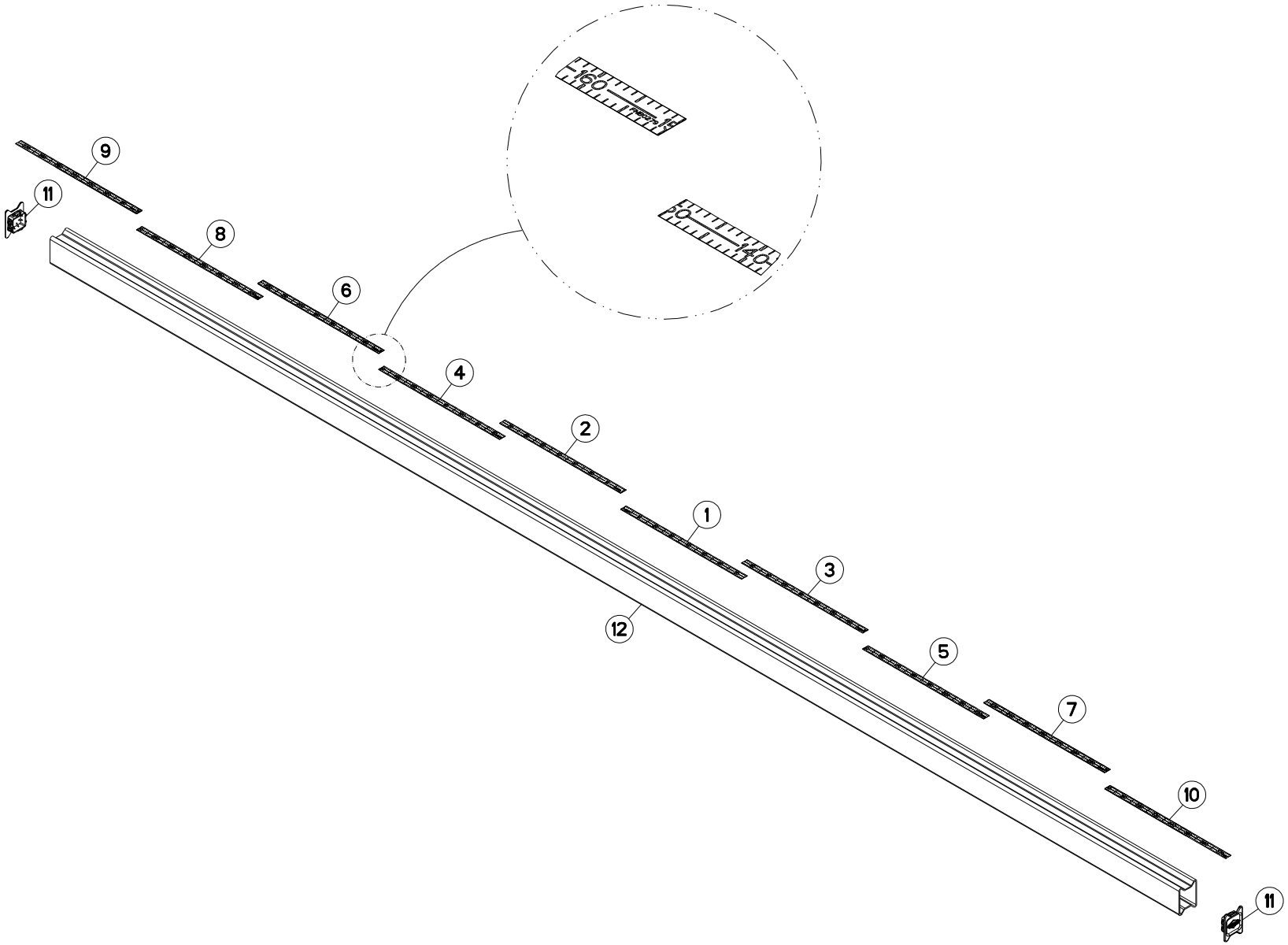
160
140
9
11
8
6
4
2
1
3
12
5
7
10
11

CHASSIS MONOBARRE (7,00 M) SINGLE BAR FRAME (7,00 M) STARR-RAHMEN (7,00 M) TELAIO MONOBARRA (7,00 M)

Rep	Nr	Qt	Designation	Description	Bezeichnung	Referenza	Remarque - Remark - Bemerkung - Osservazioni
001	**FNB0274**	001	ETIQ.ADH.	DECAL	AUFKLEBER	ADESIVO	
002	**FNB0275**	001	ETIQ.ADH.	DECAL	AUFKLEBER	ADESIVO	
003	**FNB0276**	001	ETIQ.ADH.	DECAL	AUFKLEBER	ADESIVO	
004	**FNB0277**	001	ETIQ.ADH.	DECAL	AUFKLEBER	ADESIVO	
005	**FNB0278**	001	ETIQ.ADH.	DECAL	AUFKLEBER	ADESIVO	
006	**FNB0279**	001	ETIQ.ADH.	DECAL	AUFKLEBER	ADESIVO	
007	**FNB0280**	001	ETIQ.ADH.	DECAL	AUFKLEBER	ADESIVO	
008	**FNB0281**	001	ETIQ.ADH.	DECAL	AUFKLEBER	ADESIVO	
009	**FNB1017**	001	ETIQ.ADH.	DECAL	AUFKLEBER	ADESIVO	
010	**FNB1018**	001	ETIQ.ADH.	DECAL	AUFKLEBER	ADESIVO	
011	**K3631170**	002	BOUCHON	PLUG	VERSCHLUSSSCHRAUBE	TAPPO	
012	**N1001860**	001	TUBE	TUBE	ROHR	TUBO	

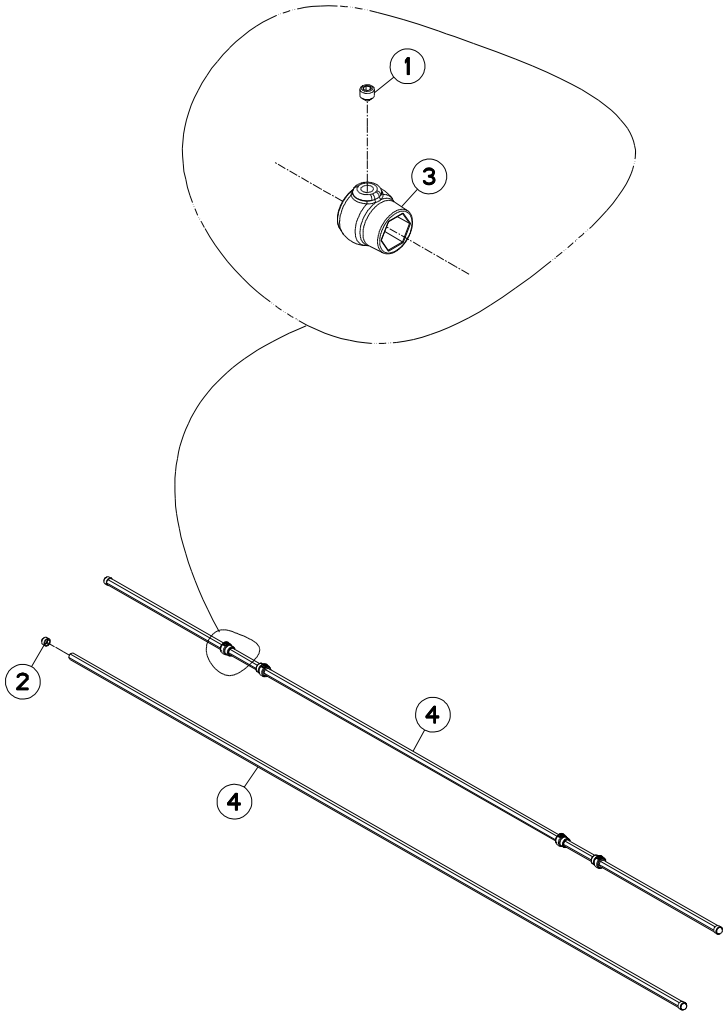
1
3
2
4
4

ENTRAINEMENT MECANIQUE (3M45) MECHANICAL DRIVE (3M45) MECHANISCHER ANTRIEB (3M45) TRASCINAMENTO MECCANICO (3M4

Rep	Nr	Qt	Designation	Description	Bezeichnung	Referenza	Remarque - Remark - Bemerkung - Osservazioni
001	**80141010**	004	VIS S/TETE B.CONIQ.HC FE/ZNXC3	SET SCREW WITH CONE FE/ZNXC3	GEWINDESTIFT MIT SPITZE	VITE FE/ZNXC3	
002	**83040287**	004	BOUCHON D'OBTURATION	END PLUG	SCHUTZHUELSE	BUSSOLA	
003	**N01716B0**	004	BAGUE ARRET /HEXAGONE 22	BUSH	DISTANZROHR	BOCCOLA D'ARRESTO	
004	**N01747A0**	002	BARRE HEXAGONALE	HEXAGON BAR	SECKSKANTSTAB	BARRA	

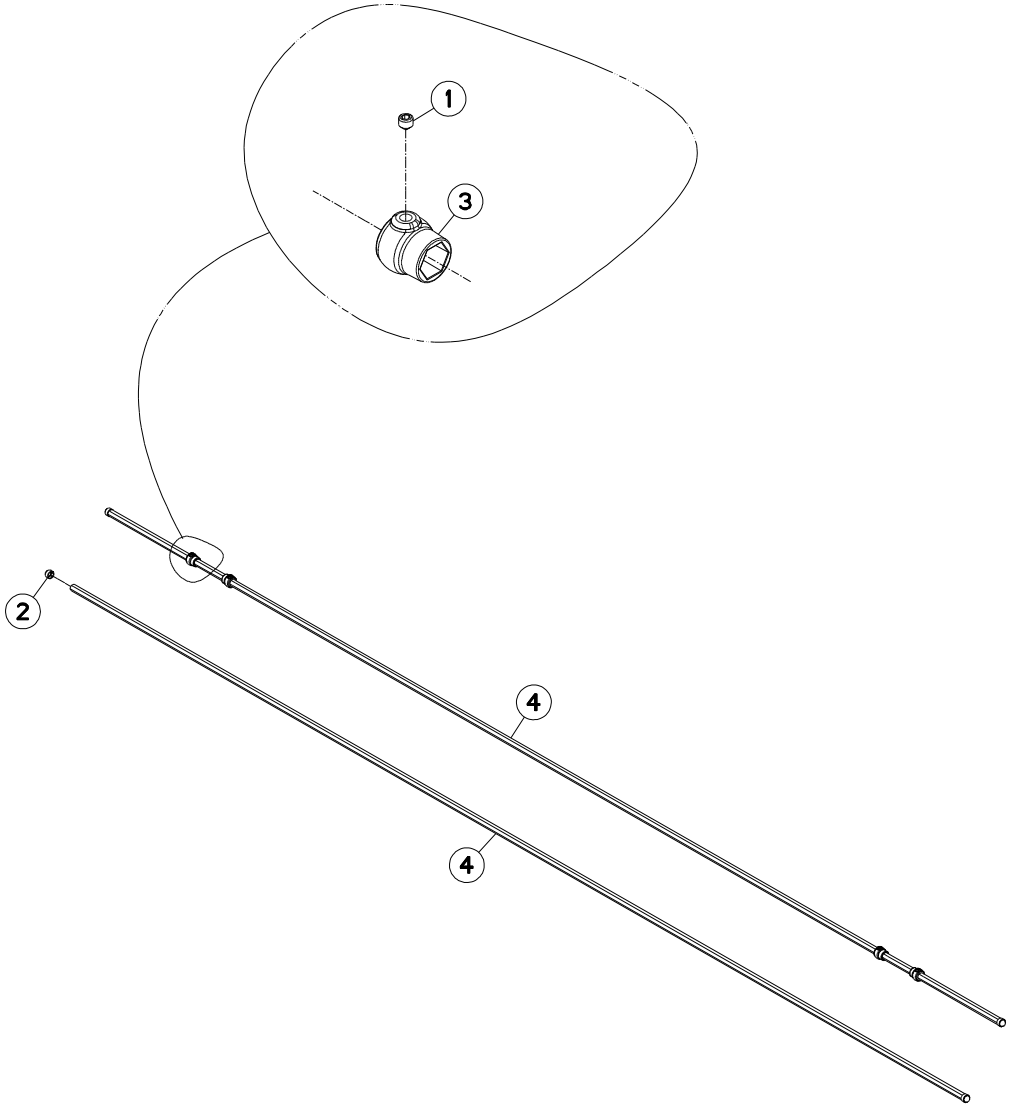
1
3
2
4
4

ENTRAINEMENT MECANIQUE (5M00) MECHANICAL DRIVE (5M00) MECHANISCHER ANTRIEB (5M00) TRASCINAMENTO MECCANICO (5M(

Rep	Nr	Qt	Designation	Description	Bezeichnung	Referenza	Remarque - Remark - Bemerkung - Osservazioni
001	**80141010**	004	VIS S/TETE B.CONIQ.HC FE/ZNXC3	SET SCREW WITH CONE FE/ZNXC3	GEWINDESTIFT MIT SPITZE	VITE FE/ZNXC3	
002	**83040287**	004	BOUCHON D'OBTURATION	END PLUG	SCHUTZHUELSE	BUSSOLA	
003	**N01716B0**	004	BAGUE ARRET /HEXAGONE 22	BUSH	DISTANZROHR	BOCCOLA D'ARRESTO	
004	**N03792A0**	002	BARRE	BAR	BALKEN	BARRA	

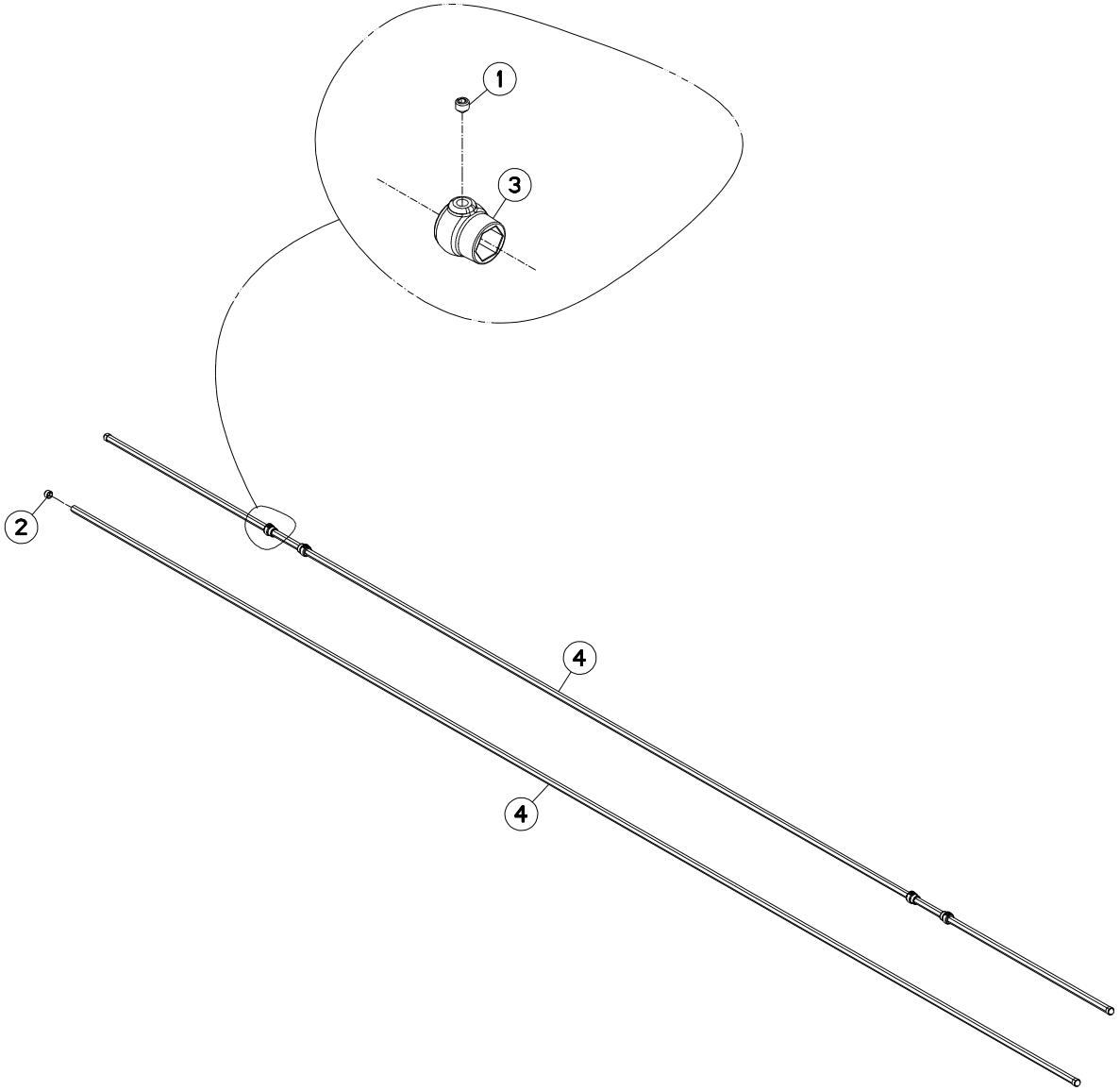
1
3
2
4
4

ENTRAINEMENT MECANIQUE (6M00) MECHANICAL DRIVE (6M00) MECHANISCHER ANTRIEB (6M00) TRASCINAMENTO MECCANICO (6M(

Rep	Nr	Qt	Designation	Description	Bezeichnung	Referenza	Remarque - Remark - Bemerkung - Osservazioni
001	**80141010**	004	VIS S/TETE B.CONIQ.HC FE/ZNXC3	SET SCREW WITH CONE FE/ZNXC3	GEWINDESTIFT MIT SPITZE	VITE FE/ZNXC3	
002	**83040287**	004	BOUCHON D'OBTURATION	END PLUG	SCHUTZHUELSE	BUSSOLA	
003	**N01716B0**	004	BAGUE ARRET /HEXAGONE 22	BUSH	DISTANZROHR	BOCCOLA D'ARRESTO	
004	**N01749A0**	002	HEXAGONE 22H11 X 6000 ZBC	HEXAGON BAR	SECKSKANTSTAB	ALBERO ESAGONALE 22H11 X 6000	

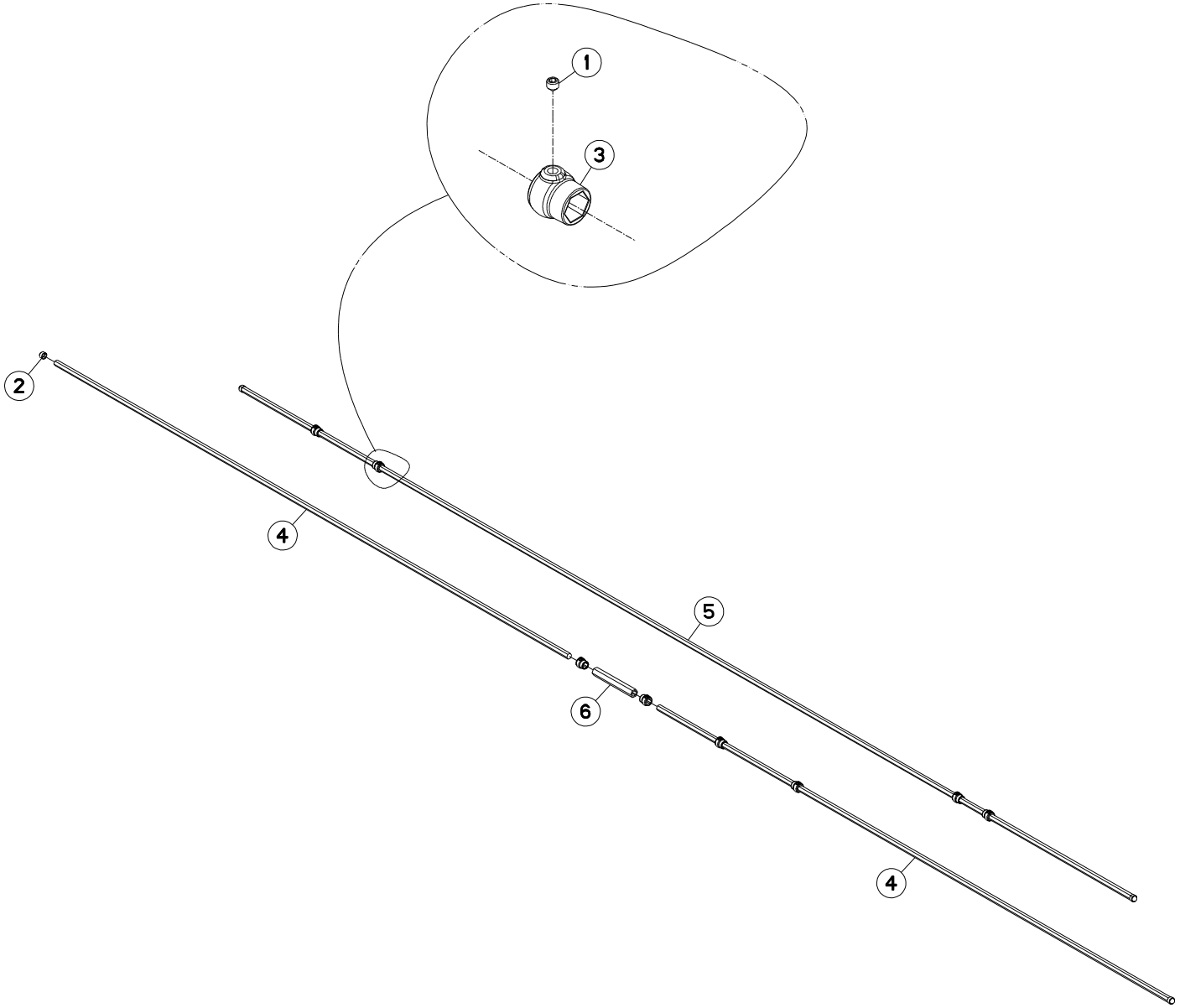
1
3
2
4
5
6
4

ENTRAINEMENT MECANIQUE (7M00) MECHANICAL DRIVE (7M00) MECHANISCHER ANTRIEB (7M00) TRASCINAMENTO MECCANICO (7M(

Rep	Nr	Qt	Designation	Description	Bezeichnung	Referenza	Remarque - Remark - Bemerkung - Osservazioni
001	**80141010**	008	VIS S/TETE B.CONIQ.HC FE/ZNXC3	SET SCREW WITH CONE FE/ZNXC3	GEWINDESTIFT MIT SPITZE	VITE FE/ZNXC3	
002	**83040287**	004	BOUCHON D'OBTURATION	END PLUG	SCHUTZHUELSE	BUSSOLA	
003	**N01716B0**	008	BAGUE ARRET /HEXAGONE 22	BUSH	DISTANZROHR	BOCCOLA D'ARRESTO	
004	**N01747A0**	002	BARRE HEXAGONALE	HEXAGON BAR	SECKSKANTSTAB	BARRA	
005	**N01749A0**	001	HEXAGONE 22H11 X 6000 ZBC	HEXAGON BAR	SECKSKANTSTAB	ALBERO ESAGONALE 22H11 X 6000	
006	**N02421A0**	001	TUBE	TUBE	ROHR	TUBO	

K36R0072 A

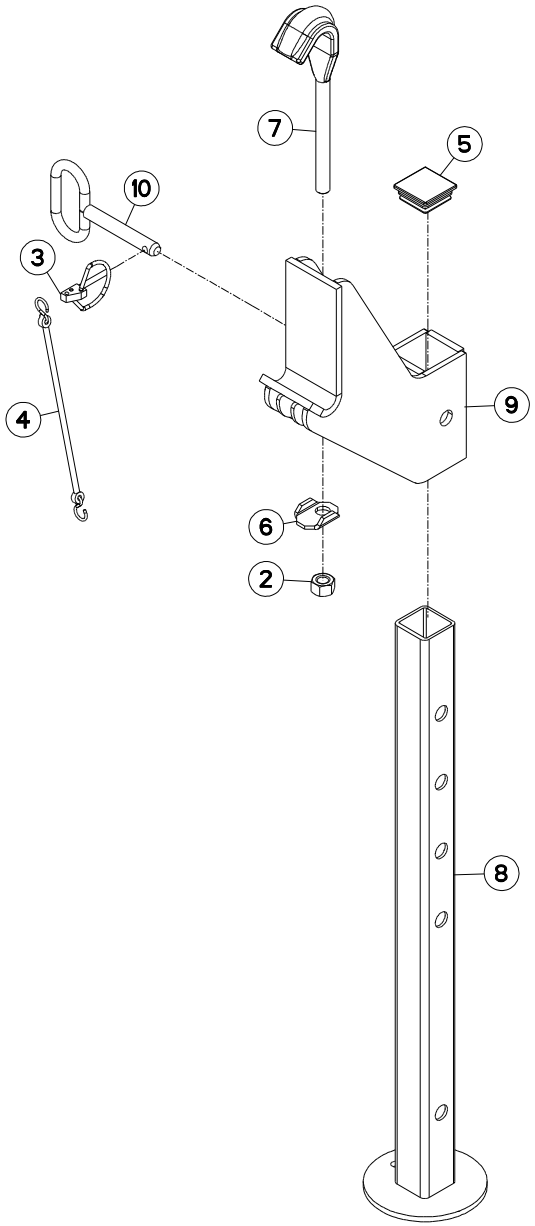

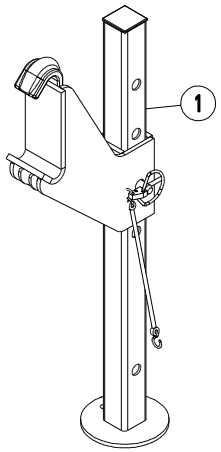

BEQUILLE DE DEPOSE (AVANT) PARKING STAND (FRONT) ABSTELLSTÄNDER (VORN) PIEDINO D'APPOGGIO (ANTERIORE

Rep	Nr	Qt	Designation	Description	Bezeichnung	Referenza	Remarque - Remark - Bemerkung - Osservazioni
001	**1626613**	001	BEQUILLE INDIVIDUELLE AVANT	EXTRA FRONT STAND	SEP. ABSTELLSTUETZE VORN	PIEDE D'APPOGGIO ANT.	+[1] OPT
002	**80201470**	001	ECROU HEXAGONAL FE/ZNXC3	NUT FE/ZNXC3	SECHSKANTMUTTER FE/ZNXC3	DADO FE/ZNXC3	[1]
003	**80560540**	001	GOUPILLE AUTOMATIQUE FE/ZNXC3	LINCH PIN FE/ZNXC3	KLAPPSTECKER FE/ZNXC3	COPPIGLIA FE/ZNXC3	[1]
004	**83070063**	001	LIEN PVC	PVC CORD	SICHERUNGSBAND	CAVETTO	[1]
005	**BLE0001**	001	CAPE CARREE AILE. NOIR 45X45X5	BACK	ZWINGE	TAPPO PLASTICO QUADRATO 45MM	[1]
006	**FLA0954C**	001	RONDELLE	WASHER	SCHEIBE	RONDELLA PIATTA	[1]
007	**FNB0429A**	001	BRIDE	CLAMP	BUEGEL	STAFFA	[1]
008	**VLR0315**	001	BEQUILLE	STAND	STAENDER	SUPPORTO	[1]
009	**VNB0761**	001	PINCE	CLAMP, MOUNT	ZANGE	PINZE	[1]
010	**VPX1495**	001	BROCHE	PIN, HITCH	ACHSE	PERNO	[1]

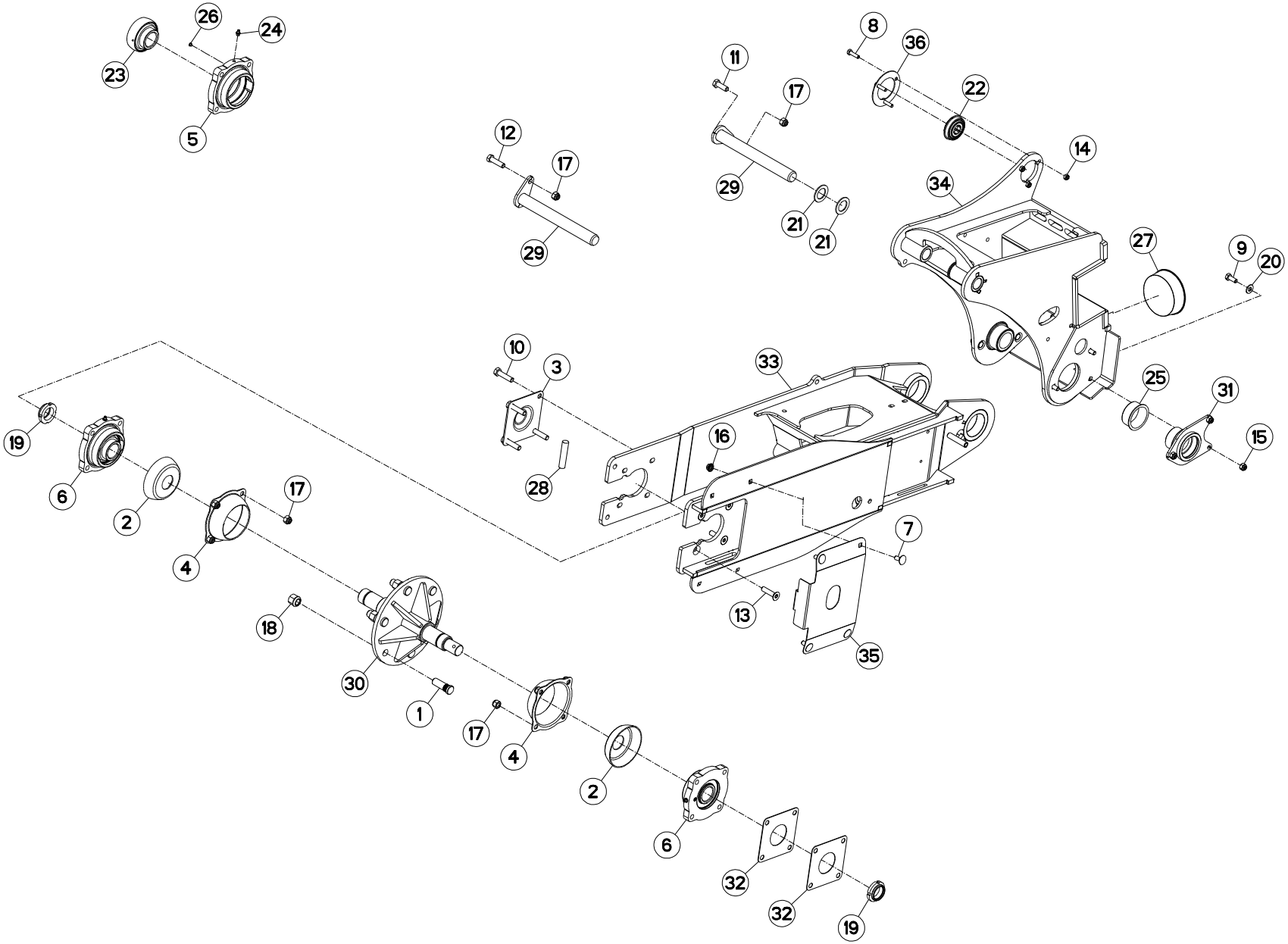
26
24
23
5
12
17
29
11
17
29
21
21
8
36
22
14
34
27
9
20
10
3
28
33
16
25
31
15
19
6
2
4
17
7
13
35
18
30
1
17
4
2
6
32
32
19

BRAS DE ROUE / DRIVE WHEEL ARM / RADARM / BRACCIO DI RUOTA

Rep	Nr	Qt	Designation	Description	Bezeichnung	Referenza	Remarque - Remark - Bemerkung - Osservazioni
001	**50079600**	006	GOUJON	STUD, THREADED	GEWINDESTIFT	SPINA	
002	**52514000**	002	DEFLECTEUR DU PALIER	COVER	LAGERSCHUTZ	DEFLETTORE SUPPORTO	
003	**52517810**	001	COUVERCLE	LID	DECKEL	COPERCHIO	
004	**52563600**	002	PROTECTEUR	GUARD	SCHUTZ	PROTEZIONE	
005	**52563710**	002	CORPS DE PALIER	BEARING HOUSING	LAGERGEHAEUSE	CORPO SUPPORTO	[2]
006	**52563800**	002	PALIER	BEARING, PILLOW BLOCK	LAGER	SUPPORTO	+[2]
007	**80031028**	004	VIS J FE/ZNXC3	CUP SQUARE BOLT FE/ZNXC3	FLACHRUNDSCHRAUBE FE/ZNXC3	BULLONE FE/ZNXC3	
008	**80060830**	003	VIS TETE HEXAGONALE FE/ZNXC3	HEXAGON HEAD SCREW FE/ZNXC3	SECHSKANTSCHRAUBE FE/ZNXC3	VITE TESTA ESAGONALE FE/ZNXC3	
009	**80061026**	006	VIS TETE HEXAGONALE FE/ZNXC3	HEXAGON HEAD SCREW FE/ZNXC3	SECHSKANTSCHRAUBE FE/ZNXC3	VITE TESTA ESAGONALE FE/ZNXC3	
010	**80061211**	004	VIS TETE HEXAGONALE FLZNNC	HEXAGON HEAD SCREW FLZNNC	SECHSKANTSCHRAUBE FLZNNC	VITE TESTA ESAGONALE FLZNNC	
011	**80061236**	001	VIS TETE HEXAGONALE FE/ZNXC3	HEX BOLT FE/ZNXC3	SECHSKANTSCHRAUBE FE/ZNXC3	VITE TESTA ESAGONALE FE/ZNXC3	
012	**80061245**	001	VIS TETE HEXAGONALE FE/ZNXC3	HEXAGON HEAD SCREW FE/ZNXC3	SECHSKANTSCHRAUBE FE/ZNXC3	VITE TESTA ESAGONALE FE/ZNXC3	
013	**80111252**	004	VIS T.FRAI.SIX P.CR.FLZNNC	HEX.SOC.COUNT.HEAD SC.FLZNNC	SENKSCHRAUB.INNENSEC.FLZNNC	VITE FLZNNC	
014	**80200840**	003	ECROU HEX.BAS AUTOFR.FE/ZNXC3	SELF-LOCKING NUT FE/ZNXC3	SELBSTSICHERND.MUTTER FE/ZNXC3	DADO AUTOBLOCCANTE FE/ZNXC3	
015	**80201030**	006	ECROU HEX.AUTOFREINE FE/ZNXC3	SELF-LOCKING NUT FE/ZNXC3	SELBSTSICH.MUTTER FE/ZNXC3	DADO AUTOBLOCCANTE FE/ZNXC3	
016	**80201064**	004	ECROU AUTOBLOQUANT FLZNNC	UNDERSERRAT.S.LOC.NUT FLZNNC	SPERRZAHN-BUNDMUTTER FLZNNC	DADO FLZNNC	
017	**80201230**	010	ECROU HEX.AUTOFREINE FE/ZNXC3	SELF-LOCKING NUT FE/ZNXC3	SELBSTSICH.MUTTER FE/ZNXC3	DADO AUTOBLOCCANTE FE/ZNXC3	
018	**80201850**	006	ECROU PORTEE SPHER.FE/ZNXC3	WHEEL NUT FE/ZNXC3	RADMUTTER FE/ZNXC3	DADO FE/ZNXC3	
019	**80204063**	002	ECROU A ENCOCHES AUTOFREINE	SELF-LOCKING SLOTTED ROUND	SELBSTICHERND NUTMUTTER	BULLONE E DADO AUTOBLOCCANTE	
020	**80251176**	006	RONDELLE PLATE FE/ZNXC3	PLAIN WASHER FE/ZNXC3	SCHEIBE FE/ZNXC3	RONDELLA PIATTA FE/ZNXC3	
021	**80253048**	004	RONDELLE PLATE FLZNNC	PLAIN WASHER FLZNNC	SCHEIBE FLZNNC	RONDELLA PIATTA FLZNNC	
022	**81002262**	001	ROULEMENT A BILLES SPECIAL	BALL BEARING	KUGELLAGER	CUSCINETTO A SFERE	
023	**81024089**	002	ROULEMENT AUTO-ALIGNEUR	BALL BEARING	KUGELLAGER	CUSCINETTO A SFERE	[2]
024	**82200815**	002	GRAISSEUR A TETE SPHERIQUE	GREASE FITTING	KEGELSCHMIERNIPPEL	INGRASSATORE SFERICO	[2]
025	**83016031**	002	BAGUE PLASTIQUE A COLLERETTE	NYLON BEARING	KUNSTSTOFF-GLEITLAGER	ANELLO PLASTICA	
026	**83040072**	002	BOUCHON D'OBTURATION	END PLUG	KEGELSTOPFEN	TAPPO DI CHIUSURA	[2]
027	**83040203**	001	BOUCHON D'OBTURATION	CONICAL END PLUG	KEGELSTOPFEN	TAPPO DI CHIUSURA	
028	**K2600700**	001	PROTECTION	SHIELD	SCHUTZ	PROTEZIONE	
029	**K3602410**	002	AXE	PIN	ACHSE	ASSE	
030	**K3602420**	001	FUSEE	SPINDLE	DREHZAPFEN	FUSO	
031	**K3602430**	002	ARTICULATION	YOKE	GELENKSTUECK	ARTICOLAZIONE	
032	**K3603561**	002	COUVERCLE	LID	DECKEL	COPERCHIO	
033	**K3608161**	001	BRAS DE ROUE	ARM, WHEEL	RADARM	BRACCIO PER RUOTA	
034	**K3608210**	001	PINCE	CLAMP, MOUNT	ZANGE	PINZE	
035	**K3612720**	001	CAPOT	HOOD	HAUBE	COFANO	
036	**N00863B0**	001	RONDELLE	WASHER	SCHEIBE	RONDELLA DI BLOCCAGGIO	

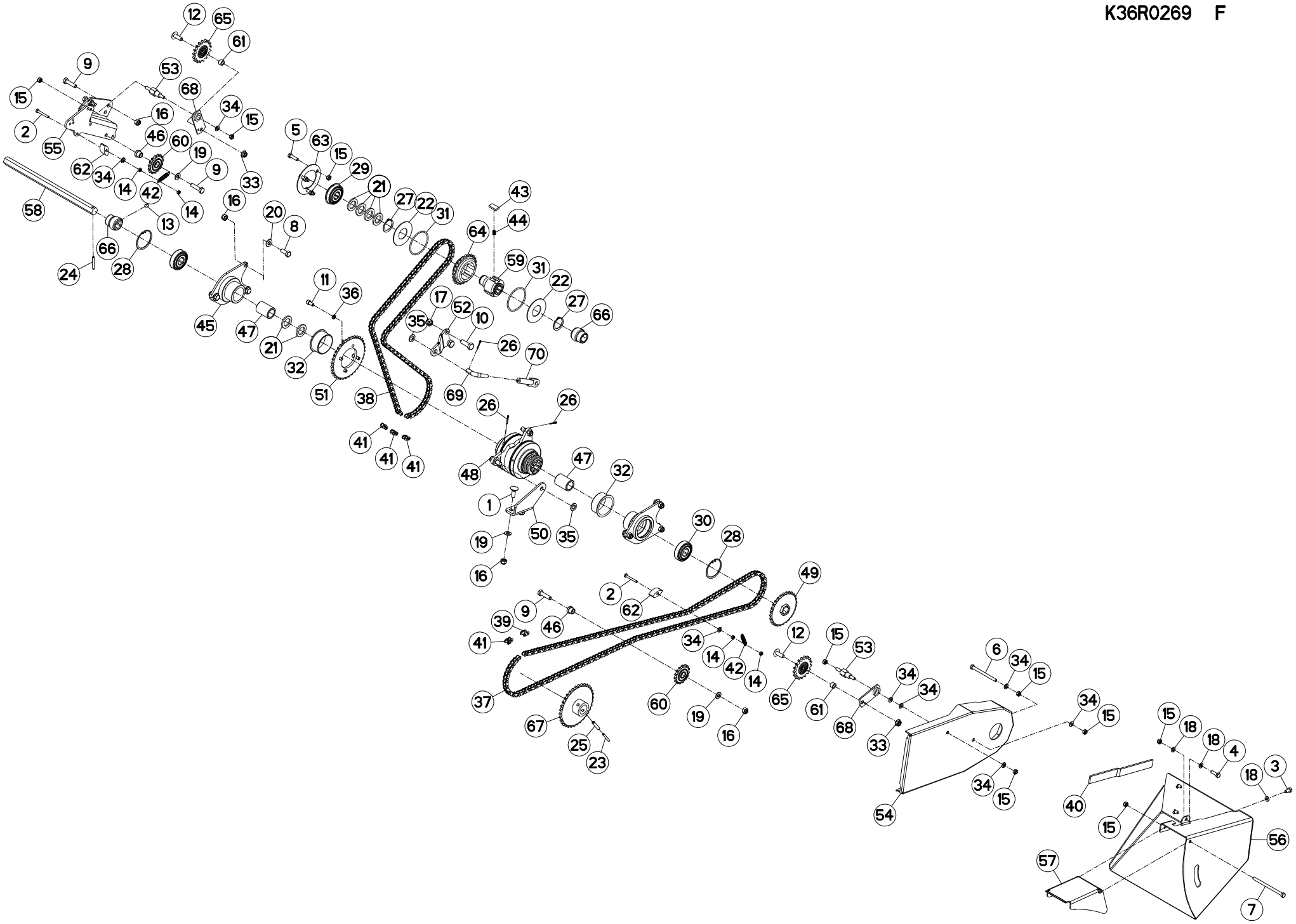
12
65
61
9
53
68
15
16
34
15
2
55
46
60
19
9
62
34
14
42
14
33
58
13
16
20
8
5
63
15
29
21
27
22
31
43
44
64
59
31
22
27
66
66
28
24
11
36
17
52
10
35
26
70
45
47
21
32
51
38
69
26
26
41
41
41
48
47
32
1
50
35
19
16
30
28
49
2
62
9
46
39
41
34
14
42
14
12
15
53
6
34
15
34
34
37
60
19
16
65
61
68
33
34
15
67
25
23
34
15
54
15
18
18
4
18
3
40
15
56
57
7

BRAS DE ROUE (TRANSMISSION) DRIVE WHEEL ARM (TRANSMISSION) RADARM (GELENKWELLE) BRACCIO DI RUOTA (TRANSMISSIO

Rep	Nr	Qt	Designation	Description	Bezeichnung	Referenza	Remarque - Remark - Bemerkung - Osservazioni
001	**80031030**	002	VIS J FE/ZNXC3	CUP SQUARE BOLT FE/ZNXC3	FLACHRUNDSCHRAUBE FE/ZNXC3	BULLONE FE/ZNXC3	
002	**80060645**	002	VIS TETE HEXAGONALE FE/ZNXC3	HEX BOLT FE/ZNXC3	SECHSKANTSCHRAUBE FE/ZNXC3	VITE TESTA ESAGONALE FE/ZNXC3	
003	**80060816**	004	VIS TETE HEXAGONALE FE/ZNXC3	HEX. SCREW FE/ZNXC3	SECHSKANTSCHRAUBE FE/ZNXC3	VITE TESTA ESAGONALE FE/ZNXC3	
004	**80060826**	001	VIS TETE HEXAGONALE FE/ZNXC3	HEAD HEX SCREW FE/ZNXC3	SECHSKANTSCHRAUBE FE/ZNXC3	VITE TESTA ESAGONALE FE/ZNXC3	
005	**80060830**	003	VIS TETE HEXAGONALE FE/ZNXC3	HEXAGON HEAD SCREW FE/ZNXC3	SECHSKANTSCHRAUBE FE/ZNXC3	VITE TESTA ESAGONALE FE/ZNXC3	
006	**80060865**	001	VIS TETE HEXAGONALE FE/ZNXC3	HEXAGON HEAD SCREW FE/ZNXC3	SECHSKANTSCHRAUBE FE/ZNXC3	VITE TESTA ESAGONALE FE/ZNXC3	
007	**80060869**	001	VIS TETE HEXAGONALE FE/ZNXC3	HEXAGON HEAD SCREW FE/ZNXC3	SECHSKANTSCHRAUBE FE/ZNXC3	VITE TESTA ESAGONALE FE/ZNXC3	
008	**80061026**	006	VIS TETE HEXAGONALE FE/ZNXC3	HEXAGON HEAD SCREW FE/ZNXC3	SECHSKANTSCHRAUBE FE/ZNXC3	VITE TESTA ESAGONALE FE/ZNXC3	
009	**80061040**	004	VIS TETE HEXAGONALE FE/ZNXC3	HEXAGON HEAD SCREW FE/ZNXC3	SECHSKANTSCHRAUBE FE/ZNXC3	VITE TESTA ESAGONALE FE/ZNXC3	
010	**80061236**	002	VIS TETE HEXAGONALE FE/ZNXC3	HEX BOLT FE/ZNXC3	SECHSKANTSCHRAUBE FE/ZNXC3	VITE TESTA ESAGONALE FE/ZNXC3	
011	**80080816**	004	VIS TETE CYL.SIX P.CR.FE/ZNXC3	HEX.SOCK.HEAD CAP SCR.FE/ZNXC3	ZYLINDERSCHR.INNENSEC.FE/ZNXC3	VITE A TESTA CILINDR. FE/ZNXC3	
012	**80101030**	002	VIS TETE CYL.LAR.FEND.FE/ZNXC3	SLOT.CHEESE HEAD SCRE.FE/ZNXC3	ZYLINDERSCHAU.SCHLITZ FE/ZNXC3		
013	**80141010**	002	VIS S/TETE B.CONIQ.HC FE/ZNXC3	SET SCREW WITH CONE FE/ZNXC3	GEWINDESTIFT MIT SPITZE	VITE FE/ZNXC3	
014	**80200640**	004	ECROU HEX.BAS AUTOFR.FE/ZNXC3	SELF-LOCKING NUT FE/ZNXC3	SELBSTSICHERND.MUTTER FE/ZNXC3	DADO AUTOBLOCCANTE FE/ZNXC3	
015	**80200840**	011	ECROU HEX.BAS AUTOFR.FE/ZNXC3	SELF-LOCKING NUT FE/ZNXC3	SELBSTSICHERND.MUTTER FE/ZNXC3	DADO AUTOBLOCCANTE FE/ZNXC3	
016	**80201030**	012	ECROU HEX.AUTOFREINE FE/ZNXC3	SELF-LOCKING NUT FE/ZNXC3	SELBSTSICH.MUTTER FE/ZNXC3	DADO AUTOBLOCCANTE FE/ZNXC3	
017	**80201230**	002	ECROU HEX.AUTOFREINE FE/ZNXC3	SELF-LOCKING NUT FE/ZNXC3	SELBSTSICH.MUTTER FE/ZNXC3	DADO AUTOBLOCCANTE FE/ZNXC3	
018	**80250823**	006	RONDELLE PLATE FE/ZNXC3	PLAIN WASHER FE/ZNXC3	SCHEIBE FE/ZNXC3	RONDELLA PIATTA FE/ZNXC3	
019	**80251021**	004	RONDELLE PLATE FE/ZNXC3	PLAIN WASHER M10	SCHEIBE FE/ZNXC3	RONDELLA PIATTA FE/ZNXC3	
020	**80251176**	006	RONDELLE PLATE FE/ZNXC3	PLAIN WASHER FE/ZNXC3	SCHEIBE FE/ZNXC3	RONDELLA PIATTA FE/ZNXC3	
021	**80252539**	006	RONDELLE PLATE FE/ZNXC3	PLAIN WASHER FE/ZNXC3	SCHEIBE FE/ZNXC3	RONDELLA PIATTA FE/ZNXC3	
022	**80253585**	002	RONDELLE PLATE FE/ZNXC3	PLAIN WASHER FE/ZNXC3	SCHEIBE FE/ZNXC3	RONDELLA PIATTA FE/ZNXC3	
023	**80450546**	001	GOUPILLE ELASTIQUE FLZNNC	ELASTIC PIN HEAVY DUTY	SPANNHUELSE FLZNNC	SPINA ELASTICA FLZNNC	
024	**80450645**	001	GOUPILLE ELASTIQUE FLZNNC	ROLL PIN FLZNNC	SPANNHUELSE FLZNNC	SPINA ELASTICA FLZNNC	
025	**80450845**	001	GOUPILLE ELASTIQUE FLZNNC	ROLL PIN FLZNNC	SPANNHUELSE FLZNNC	SPINA ELASTICA FLZNNC	
026	**80500220**	003	GOUPILLE FENDUE FE/ZNXC3	SPLIT PIN FE/ZNXC3	SPLINT FE/ZNXC3	COPPIGLIA FE/ZNXC3	
027	**80583600**	002	CIRCLIP EXTERIEUR	RETAINING RING	SICHERUNGSRING	ANELLO	
028	**80596200**	002	CIRCLIP INTERIEUR	ELASTIC RING	SICHERUNGSRING	ANELLO	
029	**81002262**	001	ROULEMENT A BILLES SPECIAL	BALL BEARING	KUGELLAGER	CUSCINETTO A SFERE	
030	**81002263**	002	ROULEMENT A BILLES	BEARING, BALL	KUGELLAGER	CUSCINETTO	
031	**82067225**	002	JOINT TORIQUE	O-RING	O-RING	GUARNIZIONE	
032	**83016031**	002	BAGUE PLASTIQUE A COLLERETTE	NYLON BEARING	KUNSTSTOFF-GLEITLAGER	ANELLO PLASTICA	
033	**80201064**	002	ECROU AUTOBLOQUANT FLZNNC	UNDERSERRAT.S.LOC.NUT FLZNNC	SPERRZAHN-BUNDMUTTER FLZNNC	DADO FLZNNC	
034	**80250823**	008	RONDELLE PLATE FE/ZNXC3	PLAIN WASHER FE/ZNXC3	SCHEIBE FE/ZNXC3	RONDELLA PIATTA FE/ZNXC3	
035	**80251227**	002	RONDELLE PLATE FE/ZNXC3	PLAIN WASHER FE/ZNXC3	SCHEIBE FE/ZNXC3	RONDELLA PIATTA FE/ZNXC3	
036	**80270803**	004	RONDELLE GROWER FE/ZNXC3	SPRING WASHER M8 DIN127	FEDERRING FE/ZNXC3	RONDELLA GROWER FE/ZNXC3	
037	**83121241**	001	CHAINE SIMPLE A ROULEAUX	CHAIN	ROLLENKETTE	CATENA SEMPLICE	
038	**83121248**	001	CHAINE SIMPLE A ROULEAUX	CHAIN	ROLLENKETTE	CATENA SEMPLICE	
039	**83122103**	001	MAILLON JONCTION CHAINE SIMPLE	QUICK CONNECT LINK	VERSCHLUSSGLIED	MAGLIA	
040	**A622467**	001	CAOUT.CELLUL.AUTOCO.	GASKET	DICHTUNG		
041	**B0000707**	004	MAILLON COUDE SIMPLE 08B-1	CONNECTING LINK	KETTENGLIED	MAGLIA	
042	**FLA1637A**	002	RESSORT	SPRING	FEDER	MOLLA	
043	**FNB0614**	003	CALE DE ROUE LIBRE	PAWL	RIEGEL	SPESSORE	
044	**FNB0615**	003	RESSORT COMPRESSION LG 12	SPRING	FEDER	MOLLA DI COMPRESSIONE	
045	**K3602430**	002	ARTICULATION	YOKE	GELENKSTUECK	ARTICOLAZIONE	
046	**K3602650**	002	AXE	PIN	ACHSE	ASSE	
047	**K3602911**	002	ENTRETOISE	SPACER	DISTANZHUELSE	DISTANZIALE	
048	**K3602920**	001	CRABOT	DOG	KLAUE	TAPA	

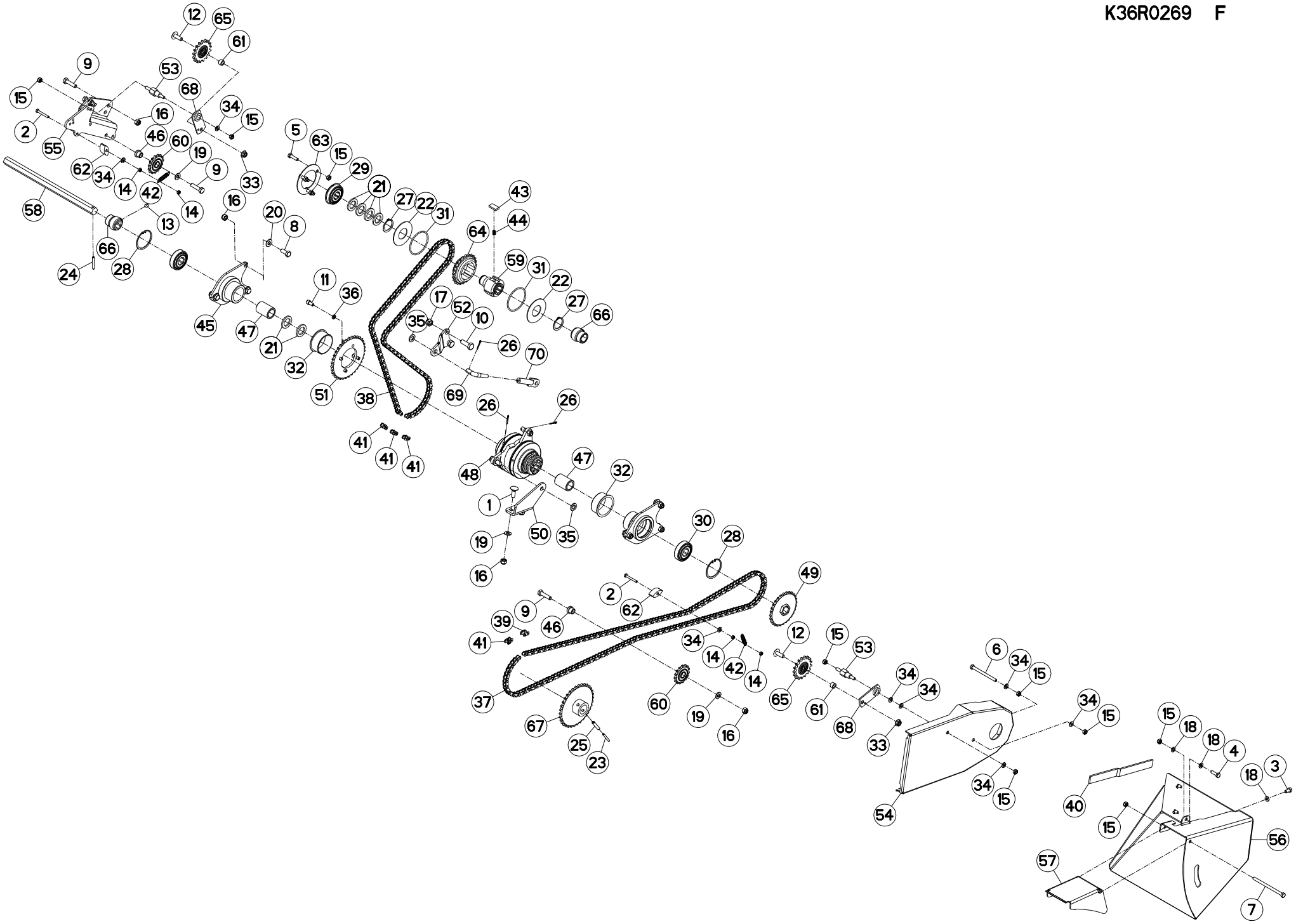
12
65
61
9
53
68
15
16
34
15
2
55
46
60
19
9
62
34
14
42
14
33
58
13
16
20
8
5
63
15
29
21
27
22
31
43
44
64
59
31
22
27
66
66
28
24
11
36
17
52
10
35
26
70
45
47
21
32
51
38
69
26
26
41
41
41
48
47
32
1
50
35
19
16
30
28
49
2
62
9
46
39
41
34
14
42
14
12
15
53
6
34
15
34
34
37
60
19
16
65
61
68
33
34
15
67
25
23
34
15
54
15
18
18
4
3
18
40
15
56
57
7

BRAS DE ROUE (TRANSMISSION) DRIVE WHEEL ARM (TRANSMISSION) RADARM (GELENKWELLE) BRACCIO DI RUOTA (TRANSMISSIO

Rep	Nr	Qt	Designation	Description	Bezeichnung	Referenza	Remarque - Remark - Bemerkung - Osservazioni
049	**K3603410**	001	PIGNON	GEAR, PINION	RITZEL	PIGNONE	
050	**K3604650**	001	SUPPORT	SUPPORT	TRAEGER	SUPPORTO	
051	**K3604860**	001	PIGNON	GEAR, PINION	RITZEL	PIGNONE	
052	**K3605170**	001	PATTE	BRACKET	BEFESTIGUNGSEISEN	FAZZOLETTO	
053	**K3606450**	002	AXE	PIN	ACHSE	ASSE	
054	**K3612700**	001	CAPOT	HOOD	HAUBE	COFANO	
055	**K3612710**	001	SUPPORT	SUPPORT	TRAEGER	SUPPORTO	
056	**K3622020**	001	CAPOT	HOOD	HAUBE	COFANO	
057	**K3622030**	001	CAPOT	HOOD	HAUBE	COFANO	
058	**K3623550**	001	BARRE	BAR	BALKEN	BARRA	
059	**N1509040**	001	ARBRE	SHAFT	WELLE	ALBERO	
060	**N1509900**	002	TENDEUR	TENSIONER	SPANNER	TENDITORE	
061	**N3504150**	002	ENTRETOISE	SPACER	DISTANZHUELSE	DISTANZIALE	
062	**N00176A0**	002	PATIN DE TENDEUR	SKID	GLEITSTUECK	TENDITORE	
063	**N00863B0**	001	RONDELLE	WASHER	SCHEIBE	RONDELLA DI BLOCCAGGIO	
064	**N01159A0**	001	MOYEU	HUB	NABE	MOZZO	
065	**N01628C0**	002	PIGNON TENDEUR	TENSIONING SPORCKET	SPANNERRITZEL	PIGNONE TENDITORE	
066	**N01716B0**	002	BAGUE ARRET /HEXAGONE 22	BUSH	DISTANZROHR	BOCCOLA D'ARRESTO	
067	**N03328A0**	001	PIGNON 35 DENTS 08B-1 ZBC	PINION GEAR 35TEETH 08B1	ZAHNRAD	PIGNONE Z=35	
068	**VNB0205**	002	TENDEUR	TENSIONER	SPANNER	TENDITORE	
069	**YC085102**	001	TIGE	STEM	STANGE	STELO	
070	**YC085201**	001	ENSEMBLE	ASSEMBLY	SATZ	INSIEME	

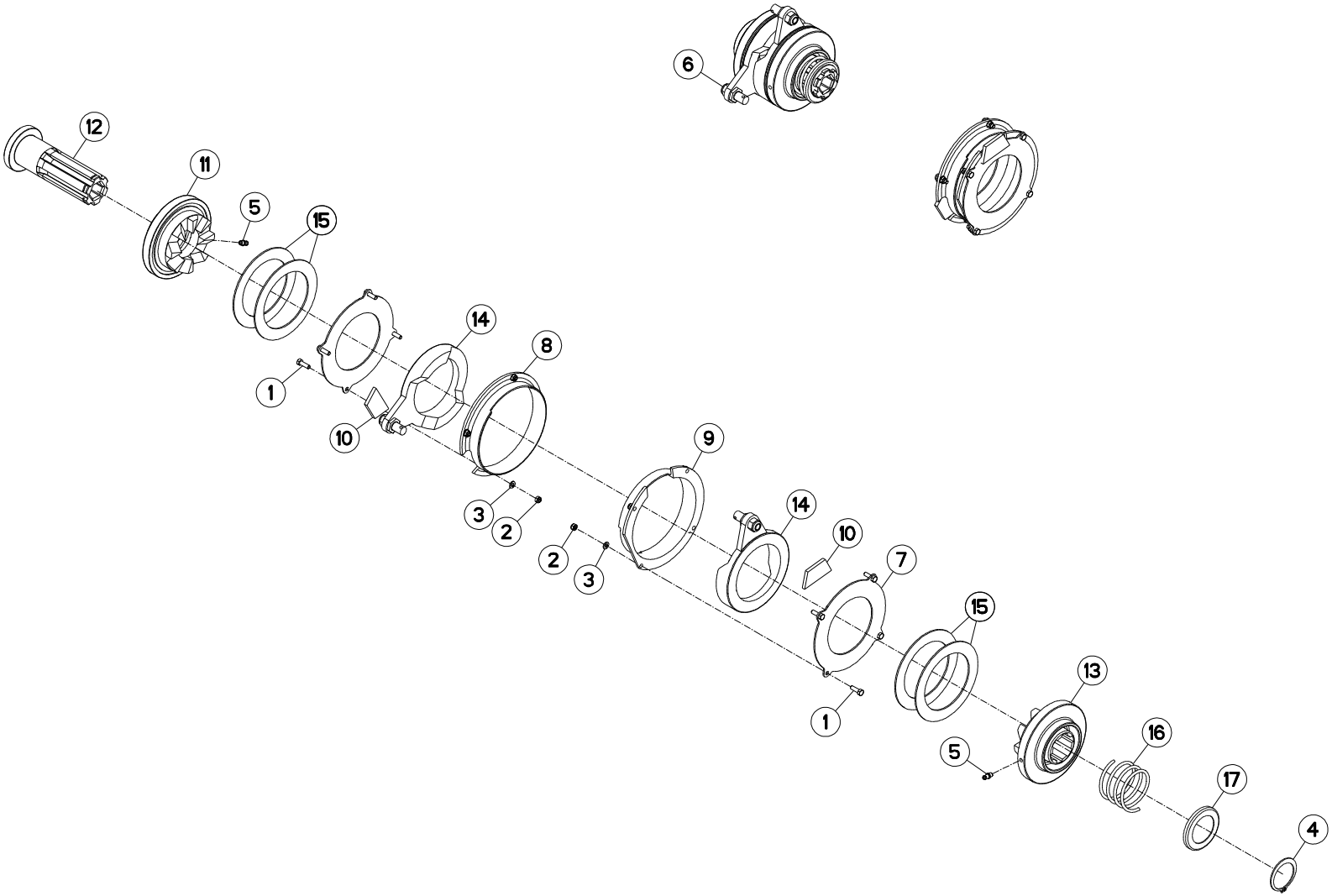
6
12
11
5
15
14
8
1
10
9
3
2
2
3
14
10
7
15
1
13
5
16
17
4

DEBRAYAGE DECLUTCHING AUSKUPPLUNG DISINNESTO

Rep	Nr	Qt	Designation	Description	Bezeichnung	Referenza	Remarque - Remark - Bemerkung - Osservazioni
001	**80060515**	008	VIS TETE HEXAGONALE FE/ZNXC3	HEXAGON HEAD SCREW FE/ZNXC3	SECHSKANTSCHRAUBE FE/ZNXC3	VITE TESTA ESAGONALE FE/ZNXC3	
002	**80200540**	008	ECROU HEX.BAS AUTOFR.FE/ZNXC3	SELF-LOCKING NUT FE/ZNXC3	SELBSTSICHERND.MUTTER FE/ZNXC3	DADO AUTOBLOCCANTE FE/ZNXC3	
003	**80250512**	008	RONDELLE PLATE FE/ZNXC3	PLAIN WASHER M5 DIN-125	SCHEIBE FE/ZNXC3	RONDELLA PIATTA FE/ZNXC3	
004	**80584200**	001	CIRCLIP EXTERIEUR	ELASTIC RING	SICHERUNGSRING	ANELLO	[1]
005	**82200616**	002	GRAISSEUR A TETE SPHERIQUE	GREASE FITTING	KEGELSCHMIERNIPPEL	INGRASSATORE SFERICO	[1]
006	**K3602920**	001	CRABOT	DOG	KLAUE	TAPA	+[1]
007	**K3612470**	002	RONDELLE	WASHER	SCHEIBE	RONDELLA PIATTA	
008	**K3613270**	001	PROTECTEUR	GUARD	SCHUTZ	PROTEZIONE	
009	**K3613280**	001	PROTECTEUR	GUARD	SCHUTZ	PROTEZIONE	
010	**K3618260**	002	JOINT	SEAL	DICHTUNG	GUARNIZIONE	
011	**Y6001580**	001	ENGRENAGE	GEAR PAIR	ZAHNRAD	INGRANAGGIO	[1]
012	**Y6001810**	001	ARBRE CANNELE	SPLINED SHAFT	PROFILWELLE	ALBERO CALETTATO	[1]
013	**Y6001820**	001	BAGUE	BUSHING	HUELSE	BOCCOLA	[1]
014	**Y6004800**	002	MONTANT	STAKE	STREBE	MONTANTE	[1]
015	**YD145304**	004	RONDELLE PLATE	WASHER, FLAT	SCHEIBE	RONDELLA PIATTA	[1]
016	**YD145603**	001	RESSORT	SPRING	FEDER	MOLLA	[1]
017	**YD145604**	001	BUTEE	STOP	ANSCHLAG	LIMITATORE	[1]

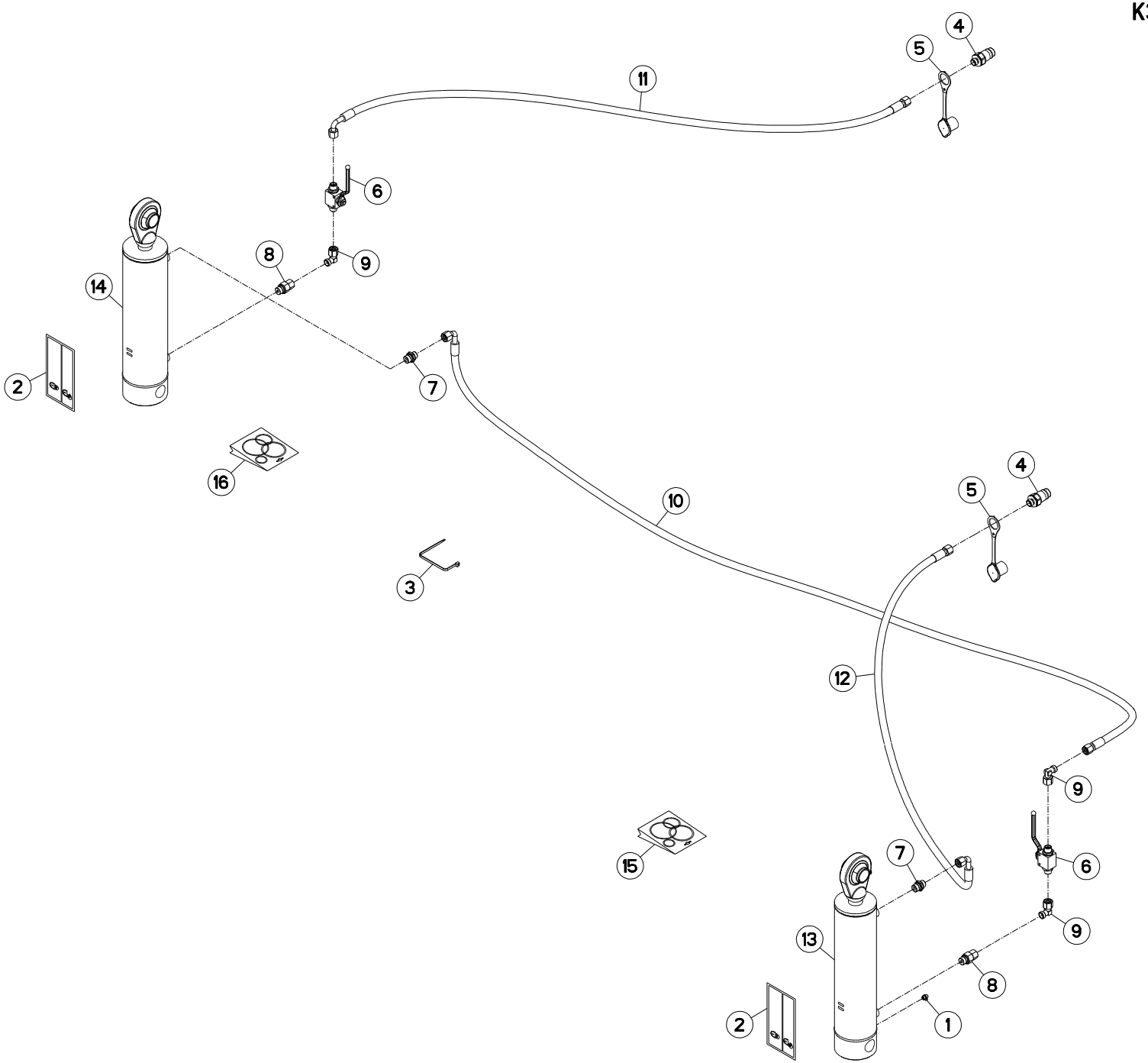
4
5
11
6
8
9
14
2
7
16
10
4
5
3
12
9
15
7
6
13
9
8
2
1

MAXIMA 3 TRM 3M45	---A1033-50A00001>---A1033-50A99999
MAXIMA 3 TRM 5M00	---A1033-50A00001>---A1033-50A99999
MAXIMA 3 TRM 6M00	---A1033-50A00001>---A1033-50A99999
MAXIMA 3 TRM 7M00	---A1033-50A00001>---A1033-50A99999

K36R0271 F

BRAS DE ROUE (CIRCUIT HYDRAULI DRIVE WHEEL ARM (HYDRAULIC CIR RADARM (HYDRAULIKUMLAUF) BRACCIO DI RUOTA (CIRCUITO IDR

Rep	Nr	Qt	Designation	Description	Bezeichnung	Referenza	Remarque - Remark - Bemerkung - Osservazioni
001	**82200804**	002	GRAISSEUR A TETE SPHERIQUE	GREASE FITTING	KEGELSCHMIERNIPPEL	INGRASSATORE SFERICO	
002	**59953100**	002	PICTOGR.VERROUILLAGE	PICTORIAL LOCKING	PIKTOGR.VERRIEGLUNG	ADESIVO	
003	**83090093**	006	COLLIER PLASTIQUE	CABLE TIE PLASTIC	KABELBINDER PLASTIK	FASCETTE FERMACAVI	
004	**A4074017**	002	COUPLEUR MALE	CONNECTOR MALE	KUPPLUNGSTECKER	INNESTO M16X150	
005	**A4074046**	002	CAPUCHON COUPLEUR MALE	CAP MALE CONNECTOR	KAPPE KUPPLUNG STECKER	TAPPO PLASTICA	
006	**A4075019**	002	ROBINET	VALVE, BALL	KUGELHAHN	ROBINETTO	
007	**A4080401**	002	UNION MALE	MALE STUD CONNECTOR	GERADER EINSCHRAUBSTUTZEN	GIUZIONE DIRITTA ZBC	
008	**A4080521**	002	ADAPTATEUR MALE	SWIVEL CONNECTOR	EINSTELLBARER EINSCHRAUBSTUTZE	ADATTATORE ZBC	
009	**A4082700**	003	COUDE TOURNANT	AJUSTABLE MALE STUD ELBOW	EINSTELLBARER WINKELSTUTZEN	GIUNZIONE A 90°ORIENTABILE	
010	**A4921091**	001	FLEXIBLE HYDRAULIQUE	HYDRAULIC HOSE	HYDRAULIKSCHLAUCH	TUBO GOMMA	<->4900 mm
011	**A4921094**	001	FLEXIBLE HYDRAULIQUE	HYDRAULIC HOSE	HYDRAULIKSCHLAUCH	TUBO GOMMA	<->6800 mm
012	**A4921094**	001	FLEXIBLE HYDRAULIQUE	HYDRAULIC HOSE	HYDRAULIKSCHLAUCH	TUBO GOMMA	<->6800 mm
013	**K3606371**	001	VERIN	CYLINDER, HYDRAULIC	HYDRAULIKZYLINDER	CILINDRO	
014	**K3606381**	001	VERIN	CYLINDER, HYDRAULIC	HYDRAULIKZYLINDER	CILINDRO	
015	**K3626950**	001	COLL.JOINTS-VERIN K3606371	SET OIL SEALS FOR K3606371	SATZ DICHTUNGEN F.K3606371	KIT GUARNIZ.PISTO.K3606371	
016	**K3626960**	001	COLL.JOINTS-VERIN K3606381	SET OIL SEALS FOR K3606381	SATZ DICHTUNGEN F.K3606381	KIT GUARNIZ.PISTO.K3606381	

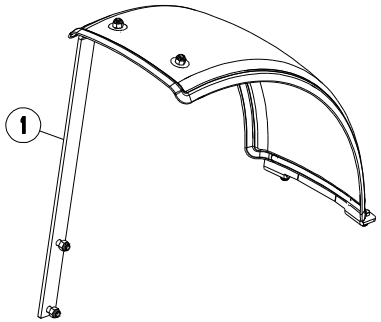
1

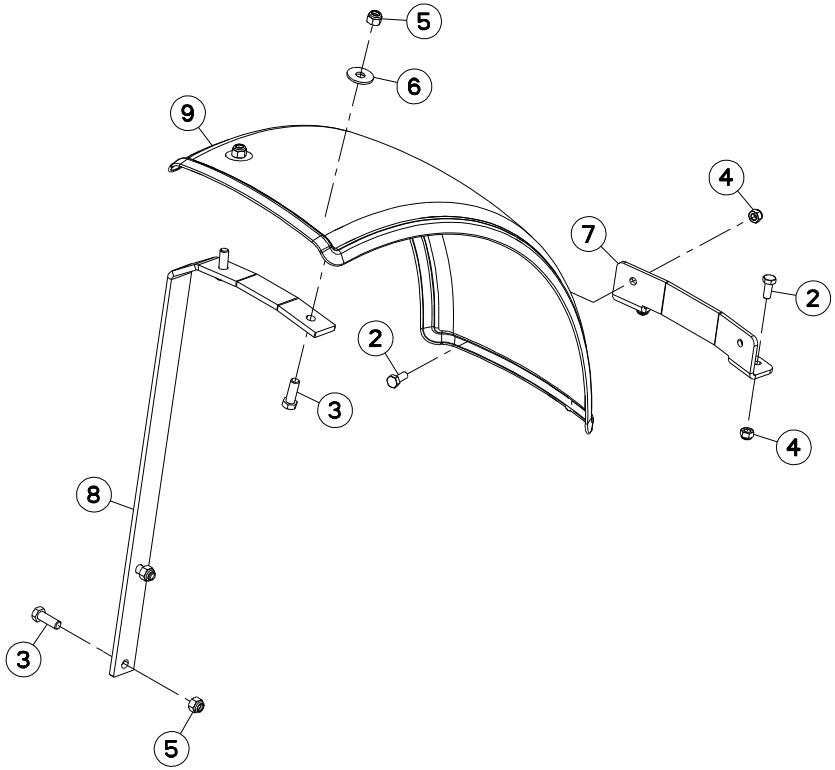
5
6
9
4
7
2
2
3
4
8
3
5

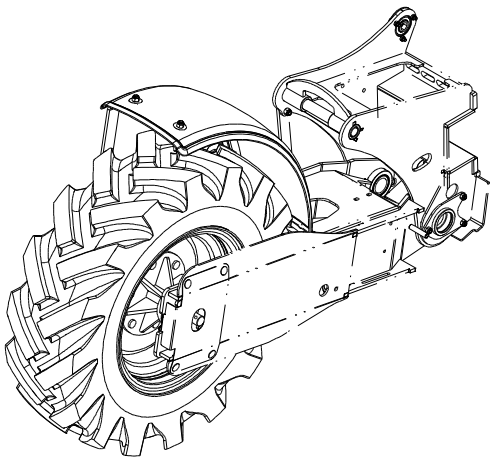

MAXIMA 3 TRM 3M45	---A1033-50A00001>---A1033-50A99999
MAXIMA 3 TRM 5M00	---A1033-50A00001>---A1033-50A99999
MAXIMA 3 TRM 6M00	---A1033-50A00001>---A1033-50A99999
MAXIMA 3 TRM 7M00	---A1033-50A00001>---A1033-50A99999

K36R0490 A

GARDE BOUE MUDGUARD KOTFLÜGEL PARAFANGO

Rep	Nr	Qt	Designation	Description	Bezeichnung	Referenza	Remarque - Remark - Bemerkung - Osservazioni	
001	**1676100**	001	GARDE-BOUE	FENDER	SCHUTZBLECH	PARAFANGO	+[1]	OPT
002	**80061026**	004	VIS TETE HEXAGONALE FE/ZNXC3	HEXAGON HEAD SCREW FE/ZNXC3	SECHSKANTSCHRAUBE FE/ZNXC3	VITE TESTA ESAGONALE FE/ZNXC3	[1]	
003	**80061236**	004	VIS TETE HEXAGONALE FE/ZNXC3	HEX BOLT FE/ZNXC3	SECHSKANTSCHRAUBE FE/ZNXC3	VITE TESTA ESAGONALE FE/ZNXC3	[1]	
004	**80201030**	004	ECROU HEX.AUTOFREINE FE/ZNXC3	SELF-LOCKING NUT FE/ZNXC3	SELBSTSICH.MUTTER FE/ZNXC3	DADO AUTOBLOCCANTE FE/ZNXC3	[1]	
005	**80201230**	004	ECROU HEX.AUTOFREINE FE/ZNXC3	SELF-LOCKING NUT FE/ZNXC3	SELBSTSICH.MUTTER FE/ZNXC3	DADO AUTOBLOCCANTE FE/ZNXC3	[1]	
006	**80251237**	002	RONDELLE PLATE FE/ZNXC3	PLAIN WASHER FE/ZNXC3	SCHEIBE FE/ZNXC3	RONDELLA PIATTA FE/ZNXC3	[1]	
007	**K3613310**	001	EQUERRE	GUSSET, CORNER	WINKEL	SQUADRA	[1]	
008	**K3613320**	001	SUPPORT	SUPPORT	TRAEGER	SUPPORTO	[1]	
009	**K3613890**	001	GARDE-BOUE	FENDER	SCHUTZBLECH	PARAFANGO	[1]	

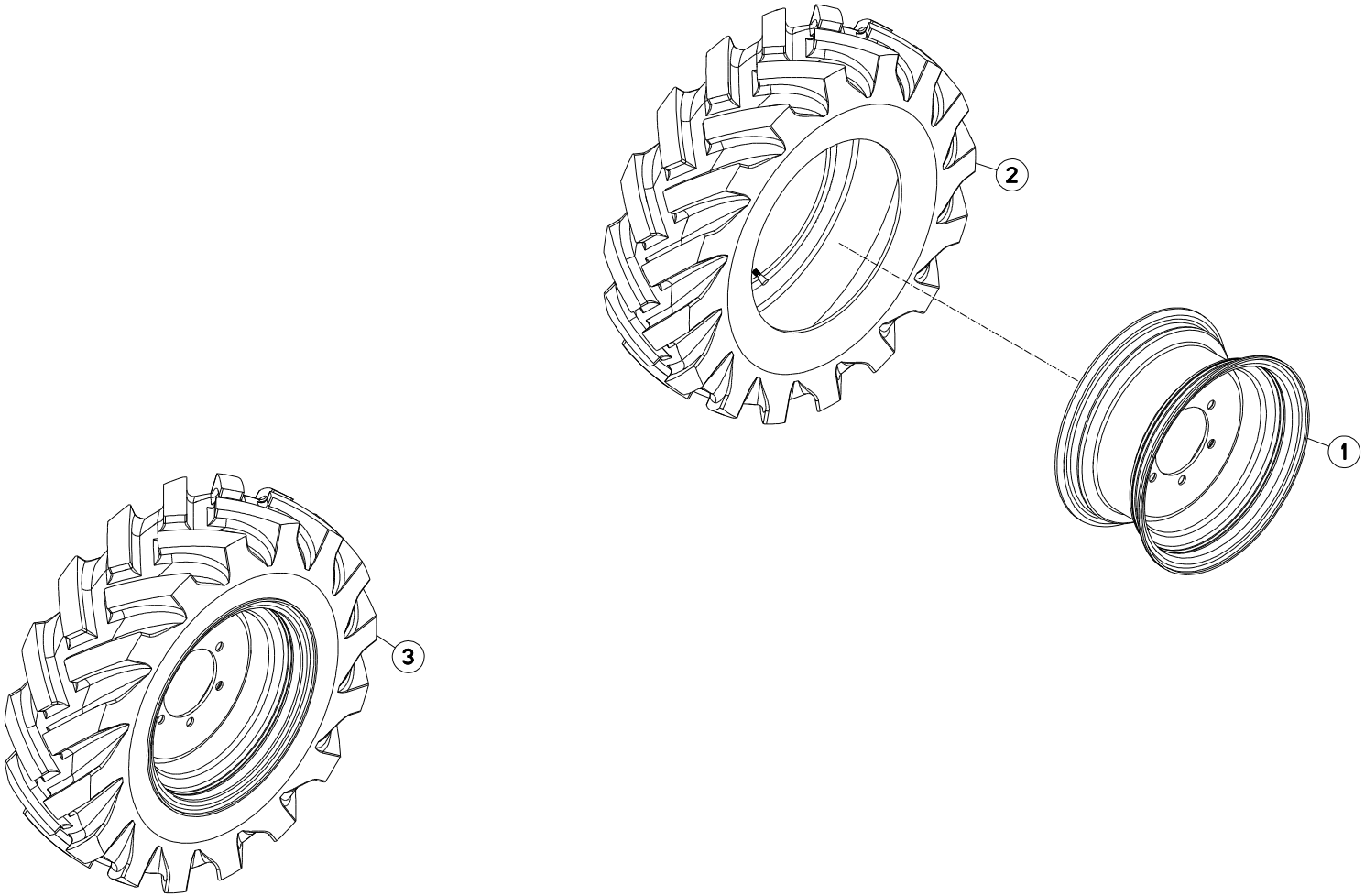
2
1
3

MAXIMA 3 TRM 3M45	---A1033-50A00001>---A1033-50A99999
MAXIMA 3 TRM 5M00	---A1033-50A00001>---A1033-50A99999
MAXIMA 3 TRM 6M00	---A1033-50A00001>---A1033-50A99999
MAXIMA 3 TRM 7M00	---A1033-50A00001>---A1033-50A99999

K36R0481 A

ROUE WHEEL RAD RUOTA

Rep	Nr	Qt	Designation	Description	Bezeichnung	Referenza	Remarque - Remark - Bemerkung - Osservazioni
001	**83300306**	001	JANTE 9W18-161/205/6-0.RAL9006	RIM 9W18-161/205/6-0.RAL9006	FELGE 9W18-161/205/6-0.RAL9006	CERCHIONE	[1]
002	**83300307**	001	PNEU"10,5/80X18/10PR D303 ASTL	TYRE "10,5/80X18/10PR	REIFEN "10,5/80X18/10PR	PNEUMATICO "10,5/80X18/10PR	[1]
003	**K3608150**	001	ROUE	RIM AND TIRE ASSY	RAD	RUOTA	+[1] 2,7 bar

K36R0089 B

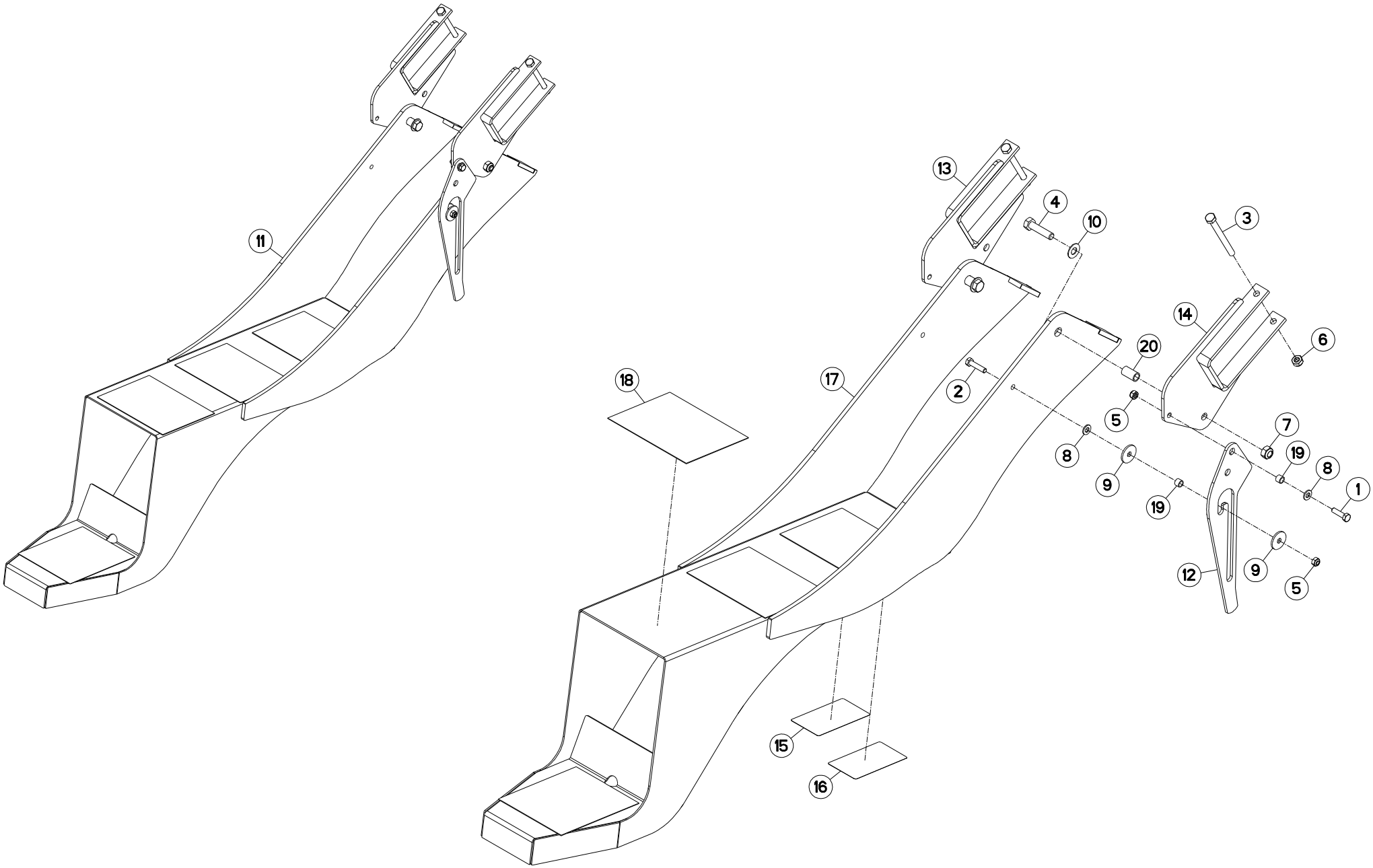

PASSERELLE (REPLIABLE) FOOT - BRIDGE (FOLDING) LADESTEG (FALTBAR) PASSERELLA (RIPIEGABILE)

Rep	Nr	Qt	Designation	Description	Bezeichnung	Referenza	Remarque - Remark - Bemerkung - Osservazioni
001	**80060830**	001	VIS TETE HEXAGONALE FE/ZNXC3	HEXAGON HEAD SCREW FE/ZNXC3	SECHSKANTSCHRAUBE FE/ZNXC3	VITE TESTA ESAGONALE FE/ZNXC3	[1]
002	**80060835**	001	VIS TETE HEXAGONALE FE/ZNXC3	HEXAGON HEAD SCREW FE/ZNXC3	SECHSKANTSCHRAUBE FE/ZNXC3	VITE TESTA ESAGONALE FE/ZNXC3	[1]
003	**80061098**	002	VIS TETE HEXAGONALE FE/ZNXC3	HEX BOLT FE/ZNXC3	SECHSKANTSCHRAUBE FE/ZNXC3	VITE TESTA ESAGONALE FE/ZNXC3	[1]
004	**80061211**	002	VIS TETE HEXAGONALE FLZNNC	HEXAGON HEAD SCREW FLZNNC	SECHSKANTSCHRAUBE FLZNNC	VITE TESTA ESAGONALE FLZNNC	[1]
005	**80200840**	002	ECROU HEX.BAS AUTOFR.FE/ZNXC3	SELF-LOCKING NUT FE/ZNXC3	SELBSTSICHERND.MUTTER FE/ZNXC3	DADO AUTOBLOCCANTE FE/ZNXC3	[1]
006	**80201040**	002	ECROU HEX.BAS AUTOFR.FE/ZNXC3	SELF LOCKING NUT FE/ZNXC3	SELBSTSICHERND.MUTTER FE/ZNXC3	DADO AUTOBLOCCANTE FE/ZNXC3	[1]
007	**80201240**	002	ECROU HEX.BAS AUTOFR.FE/ZNXC3	SELF-LOCKING NUT FE/ZNXC3	SELBSTSICHERND.MUTTER FE/ZNXC3	DADO AUTOBLOCCANTE FE/ZNXC3	[1]
008	**80250920**	002	RONDELLE PLATE FE/ZNXC3	PLAIN WASHER FE/ZNXC3	SCHEIBE FE/ZNXC3	RONDELLA PIATTA FE/ZNXC3	[1]
009	**80250933**	002	RONDELLE PLATE INOX A2	PLAIN WASHER INOX A2	SCHEIBE INOX A2	RONDELLA PIATTA INOX A2	[1]
010	**80251225**	002	RONDELLE PLATE FE/ZNXC3	PLAIN WASHER FE/ZNXC3	SCHEIBE FE/ZNXC3	RONDELLA PIATTA FE/ZNXC3	[1]
011	**1677231**	001	PASSERELLE ESCAMOTABLE	FOOTWALK	TRITTSTUFE	PEDANA DI CARICO	+[1] OPT
012	**K3601640**	001	VERROU	LATCH	RIEGEL	LEVA	[1]
013	**K3605710**	001	PLATINE	PLATE, MOUNTING	TRAGPLATTE	PIASTRA-SUPPORTO	[1]
014	**K3605720**	001	PLATINE	PLATE, MOUNTING	TRAGPLATTE	PIASTRA-SUPPORTO	[1]
015	**K9A121CE**	001	PICTO.SECU.V	DECAL, SAFETY, V	PIKTOGR. SICHERHEITS, V	ADHESIVO DI SICUREZZA (VERT.)	[1]
016	**K9A195CE**	001	PICTO.SECU.V	DECAL, SAFETY, V	PIKTOGR. SICHERHEITS, V	ADHESIVO DI SICUREZZA (VERT.)	[1]
017	**N1511100**	001	PASSERELLE	FOOTWALK	LAUFSTEG	CAVALCAVIA	[1]
018	**N1512360**	004	BANDE ANTIDERAPANTE	ANTI-SLIP TAPE	ANTI-RUTSCHBAND	NASTRO ANTISDRUCCIOLO	[1]
019	**N3500190**	002	BAGUE ZBC	BUSH	BUCHSE	BOCCOLA	[1]
020	**N3501410**	002	ENTRETOISE	SPACER	DISTANZHUELSE	DISTANZIALE	[1]

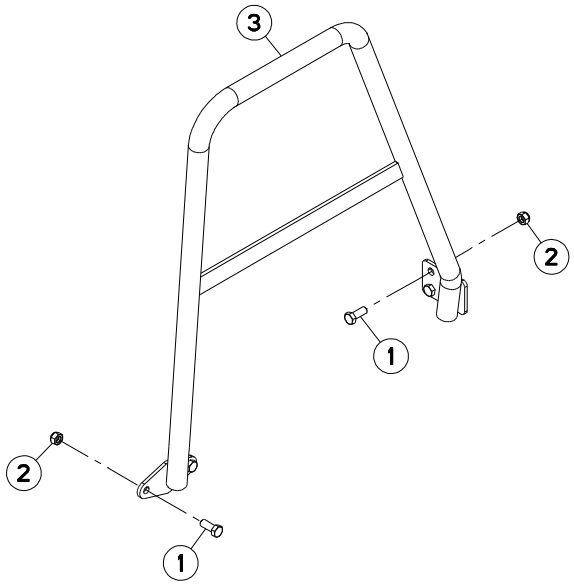
3
2
1
2
1

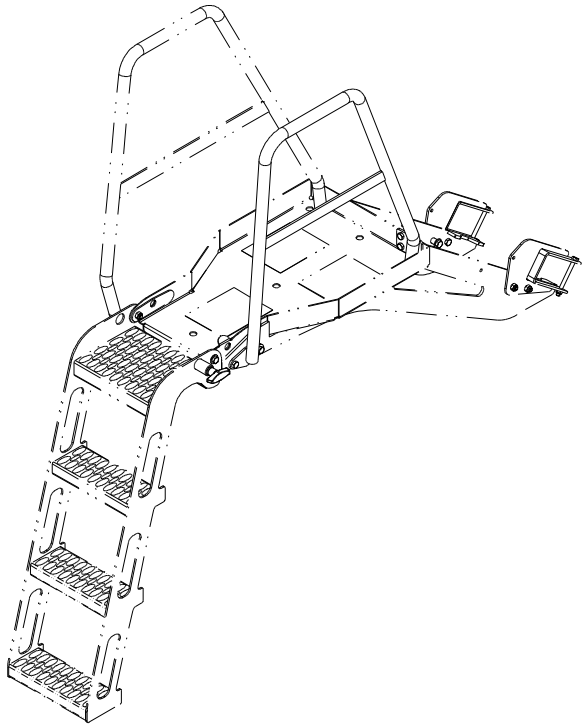

MAXIMA 3 TRM 3M45	---A1033-50A00001>---A1033-50A99999
MAXIMA 3 TRM 5M00	---A1033-50A00001>---A1033-50A99999
MAXIMA 3 TRM 6M00	---A1033-50A00001>---A1033-50A99999
MAXIMA 3 TRM 7M00	---A1033-50A00001>---A1033-50A99999

K36R0606 A

RAMBARDE (2ND) GUARD (2ND) SCHUTZ (2ND) PROTEZIONE (2ND)

Rep	Nr	Qt	Designation	Description	Bezeichnung	Referenza	Remarque - Remark - Bemerkung - Osservazioni
001	**80061271**	004	VIS TETE HEXAGONALE FE/ZNXC3	HEX BOLT FE/ZNXC3	SECHSKANTSCHRAUBE FE/ZNXC3	VITE TESTA ESAGONALE FE/ZNXC3	
002	**80201240**	004	ECROU HEX.BAS AUTOFR.FE/ZNXC3	SELF-LOCKING NUT FE/ZNXC3	SELBSTSICHERND.MUTTER FE/ZNXC3	DADO AUTOBLOCCANTE FE/ZNXC3	
003	**K3619460**	001	RAMBARDE	HAND RAIL	SCHUTZ	PROTEZIONE	

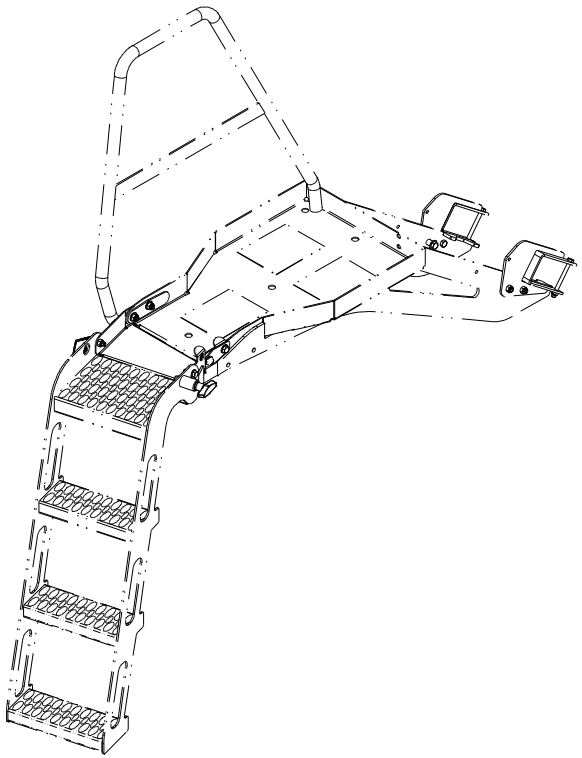

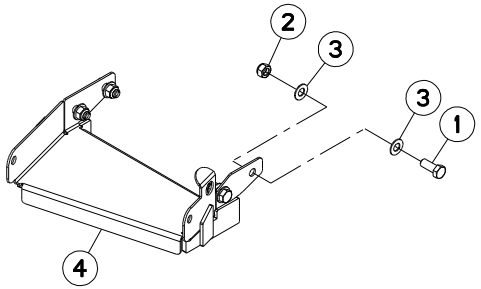
2
3
3
1
4

MAXIMA 3 TRM 3M45	---A1033-50A00001>---A1033-50A99999
MAXIMA 3 TRM 5M00	---A1033-50A00001>---A1033-50A99999
MAXIMA 3 TRM 6M00	---A1033-50A00001>---A1033-50A99999
MAXIMA 3 TRM 7M00	---A1033-50A00001>---A1033-50A99999

K36R0607 A

RENVOI D'ANGLE (PASSERELLE) ANGLE GEARBOX (FOOT - BRIDGE) WINKELGETRIEBE (LADESTEG) RINVIO D'ANGOLO (PASSERELLA)

Rep	Nr	Qt	Designation	Description	Bezeichnung	Referenza	Remarque - Remark - Bemerkung - Osservazioni
001	**80061271**	004	VIS TETE HEXAGONALE FE/ZNXC3	HEX BOLT FE/ZNXC3	SECHSKANTSCHRAUBE FE/ZNXC3	VITE TESTA ESAGONALE FE/ZNXC3	
002	**80201240**	004	ECROU HEX.BAS AUTOFR.FE/ZNXC3	SELF-LOCKING NUT FE/ZNXC3	SELBSTSICHERND.MUTTER FE/ZNXC3	DADO AUTOBLOCCANTE FE/ZNXC3	
003	**80251225**	008	RONDELLE PLATE FE/ZNXC3	PLAIN WASHER FE/ZNXC3	SCHEIBE FE/ZNXC3	RONDELLA PIATTA FE/ZNXC3	
004	**K3616500**	001	DEPORT	OFF SETTING	VERSATZSTUECK	SFALSAMENTO	

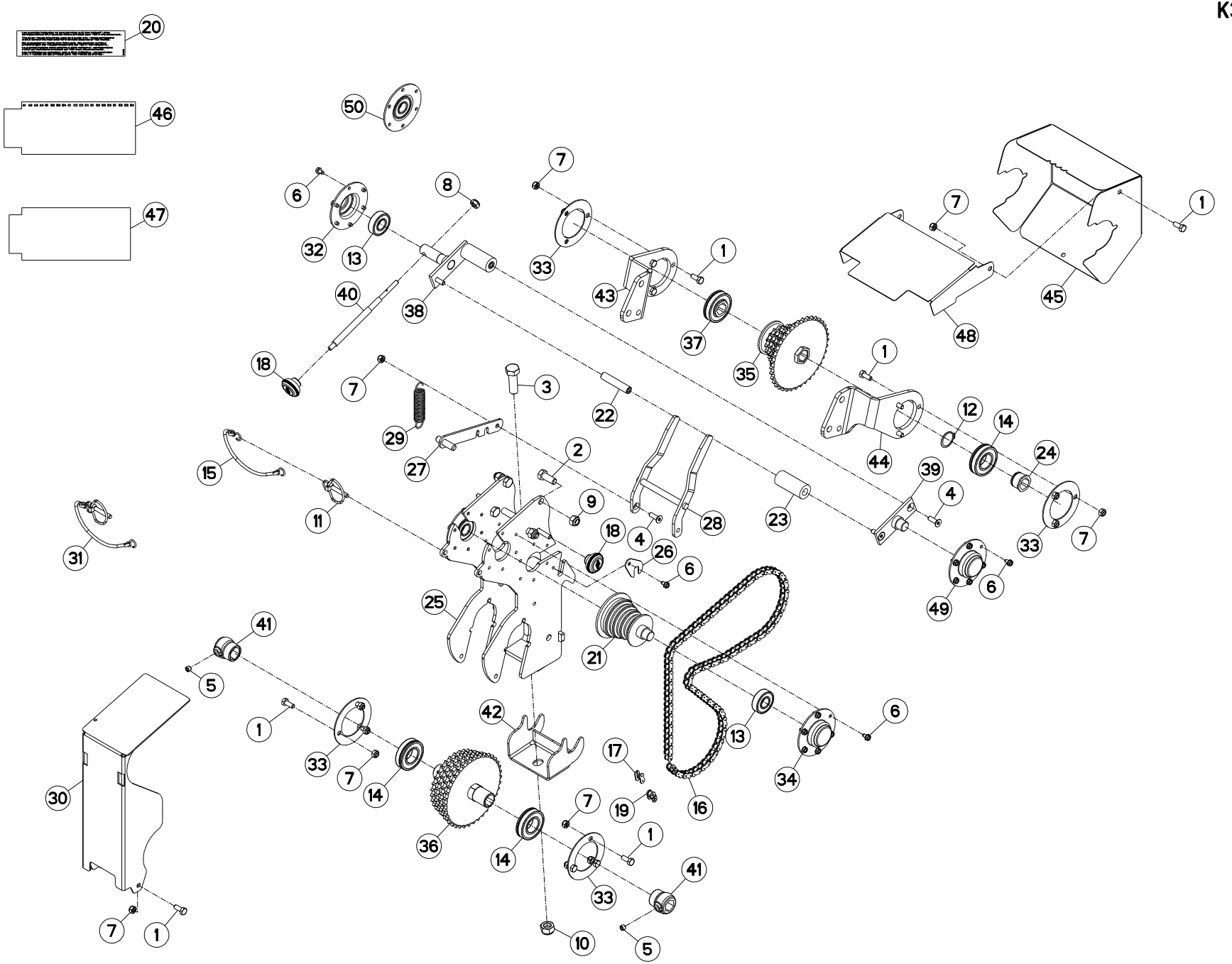
20
46
47
50
6
8
7
32
13
33
1
43
37
35
40
38
18
7
3
22
29
27
2
15
11
9
28
23
12
14
24
44
39
4
33
7
31
18
4
26
6
49
6
25
21
41
5
1
42
13
6
33
7
14
17
34
30
36
14
7
19
16
1
33
41
7
1
10
5

BOITE DE VITESSES / SPEED-CHANGE GEAR BOX / GETRIEBE / SCATOLA CAMBIO DI VELOCITÀ

Rep	Nr	Qt	Designation	Description	Bezeichnung	Referenza	Remarque - Remark - Bemerkung - Osservazioni
001	**80060820**	016	VIS TETE HEXAGONALE FE/ZNXC3	HEXAGON HEAD SCREW FE/ZNXC3	SECHSKANTSCHRAUBE FE/ZNXC3	VITE TESTA ESAGONALE FE/ZNXC3	
002	**80061271**	004	VIS TETE HEXAGONALE FE/ZNXC3	HEX BOLT FE/ZNXC3	SECHSKANTSCHRAUBE FE/ZNXC3	VITE TESTA ESAGONALE FE/ZNXC3	
003	**80061601**	001	VIS TETE HEXAGONALE FE/ZNXC3	HEXAGON HEAD SCREW FE/ZNXC3	SECHSKANTSCHRAUBE FE/ZNXC3	VITE TESTA ESAGONALE FE/ZNXC3	
004	**80110824**	005	VIS T.FRAI.SIX P.CR.FE/ZNXC3	PLAIN HEAD HEX. SCREW.M8X25 CL	SENKSCHRAUB.INNENSEC.FE/ZNXC3	VITE FE/ZNXC3	
005	**80141010**	002	VIS S/TETE B.CONIQ.HC FE/ZNXC3	SET SCREW WITH CONE FE/ZNXC3	GEWINDESTIFT MIT SPITZE	VITE FE/ZNXC3	
006	**80190610**	026	VIS AUTOTARAU.FE/ZNXC3 TAPTITE	SELF-CUTTING SCREW FE/ZNXC3	GEWINDE-SCHNEIDSCHRAU.FE/ZNXC3	BULLONE FE/ZNXC3	
007	**80200840**	017	ECROU HEX.BAS AUTOFR.FE/ZNXC3	SELF-LOCKING NUT FE/ZNXC3	SELBSTSICHERND.MUTTER FE/ZNXC3	DADO AUTOBLOCCANTE FE/ZNXC3	
008	**80201040**	001	ECROU HEX.BAS AUTOFR.FE/ZNXC3	SELF LOCKING NUT FE/ZNXC3	SELBSTSICHERND.MUTTER FE/ZNXC3	DADO AUTOBLOCCANTE FE/ZNXC3	
009	**80201240**	004	ECROU HEX.BAS AUTOFR.FE/ZNXC3	SELF-LOCKING NUT FE/ZNXC3	SELBSTSICHERND.MUTTER FE/ZNXC3	DADO AUTOBLOCCANTE FE/ZNXC3	
010	**80201640**	001	ECROU HEX.BAS AUTOFR.FE/ZNXC3	SELF-LOCKING NUT FE/ZNXC3	SELBSTSICHERND.MUTTER FE/ZNXC3	DADO AUTOBLOCCANTE FE/ZNXC3	
011	**80560748**	001	GOUPILLE AUTOMATIQUE	LINCH PIN	KLAPPSTECKER	SPINA DI FERMO	[1]
012	**80583000**	002	CIRCLIP EXTERIEUR	ELASTIC RING	SICHERUNGSRING	ANELLO	
013	**81002051**	004	ROULEMENT A BILLES	ROLLER BEARING	KUGELLAGER	CUSCINETTO A SFERE	[2][3]
014	**81003060**	004	ROULEMENT A BILLES	BALL BEARING	KUGELLAGER	CUSCINETTO A SFERE	
015	**83070063**	001	LIEN PVC	PVC CORD	SICHERUNGSBAND	CAVETTO	[1]
016	**83121262**	001	CHAINE SIMPLE A ROULEAUX	CHAIN	ROLLENKETTE	CATENA SEMPLICE	
017	**83122103**	001	MAILLON JONCTION CHAINE SIMPLE	QUICK CONNECT LINK	VERSCHLUSSGLIED	MAGLIA	
018	**A620243**	002	POIGNEE	HANDLE	HANDGRIFF	MANIGLIA	
019	**B0000707**	002	MAILLON COUDE SIMPLE 08B-1	CONNECTING LINK	KETTENGLIED	MAGLIA	
020	**FNB1258**	001	ETIQ.ADH.	DECAL	AUFKLEBER	ADESIVO	
021	**K3607310**	001	GALET	ROLLER	ROLLE	RULLO	
022	**K3617620**	002	AXE	PIN	ACHSE	ASSE	
023	**K3617630**	002	ROULEAU	ROLLER	ROLLE	RULLO	
024	**K3627160**	002	MOYEU	HUB	NABE	MOZZO	
025	**K3629650**	001	CHASSIS	CHASSIS	HAUPTRAHMEN	TELAIO	
026	**N1000020**	002	PLAQUETTE	PLATE	PLATTE	PIATTO	
027	**N1000040**	001	LEVIER	LEVER	HEBEL	LEVA	
028	**N1000052**	001	FOURCHETTE	FORK	GABEL	FORCELLA	
029	**N1001150**	001	RESSORT	SPRING	FEDER	MOLLA	
030	**N1500000**	001	CARTER	HOUSING	GEHAEUSE	SCATOLA	
031	**N1503660**	001	GOUPILLE + LIEN PVC	LINK PIN + PVC CORD	KLAPPSTECKER + BAND	SPINA + CAVETTO	+[1]
032	**N00346A0**	001	COUPELLE	CUP	SCHALE	COPPIGLIA	[2]
033	**N00863B0**	004	RONDELLE	WASHER	SCHEIBE	RONDELLA DI BLOCCAGGIO	
034	**N01143A0**	003	COUPELLE	CUP	SCHALE	COPPIGLIA	[3]
035	**N01684C0**	001	PIGNON	GEAR, PINION	RITZEL	PIGNONE	
036	**N01685A0**	001	PIGNON	GEAR, PINION	RITZEL	PIGNONE	
037	**N01686A0**	002	GUIDE	GUIDE	FUEHRUNG	GUIDA	
038	**N01691B0**	001	PALIER	BEARING, PILLOW BLOCK	LAGER	SUPPORTO	
039	**N01692B0**	001	PALIER	BEARING, PILLOW BLOCK	LAGER	SUPPORTO	
040	**N01695A0**	001	AXE	PIN	ACHSE	ASSE	
041	**N01716B0**	002	BAGUE ARRET /HEXAGONE 22	BUSH	DISTANZROHR	BOCCOLA D'ARRESTO	
042	**N01772A0**	001	BRIDE	CLAMP	BUEGEL	STAFFA	
043	**N01773A0**	001	PLATINE	PLATE, MOUNTING	TRAGPLATTE	PIASTRA-SUPPORTO	
044	**N01774A0**	001	PLATINE	PLATE, MOUNTING	TRAGPLATTE	PIASTRA-SUPPORTO	
045	**N02618B0**	001	CARTER DE BV FIXE AVANT	GEAR HOUSING	GEHAEUSE	CARTER ANTERIORE	
046	**N02632A0**	001	ETIQ.ADH.	DECAL	AUFKLEBER	ADESIVO	
047	**N02633A0**	001	ETIQ.ADH.	DECAL	AUFKLEBER	ADESIVO	
048	**N04129A0**	001	TOLE DE FERMETURE B.V	SHIELD	BLECH	TELA	

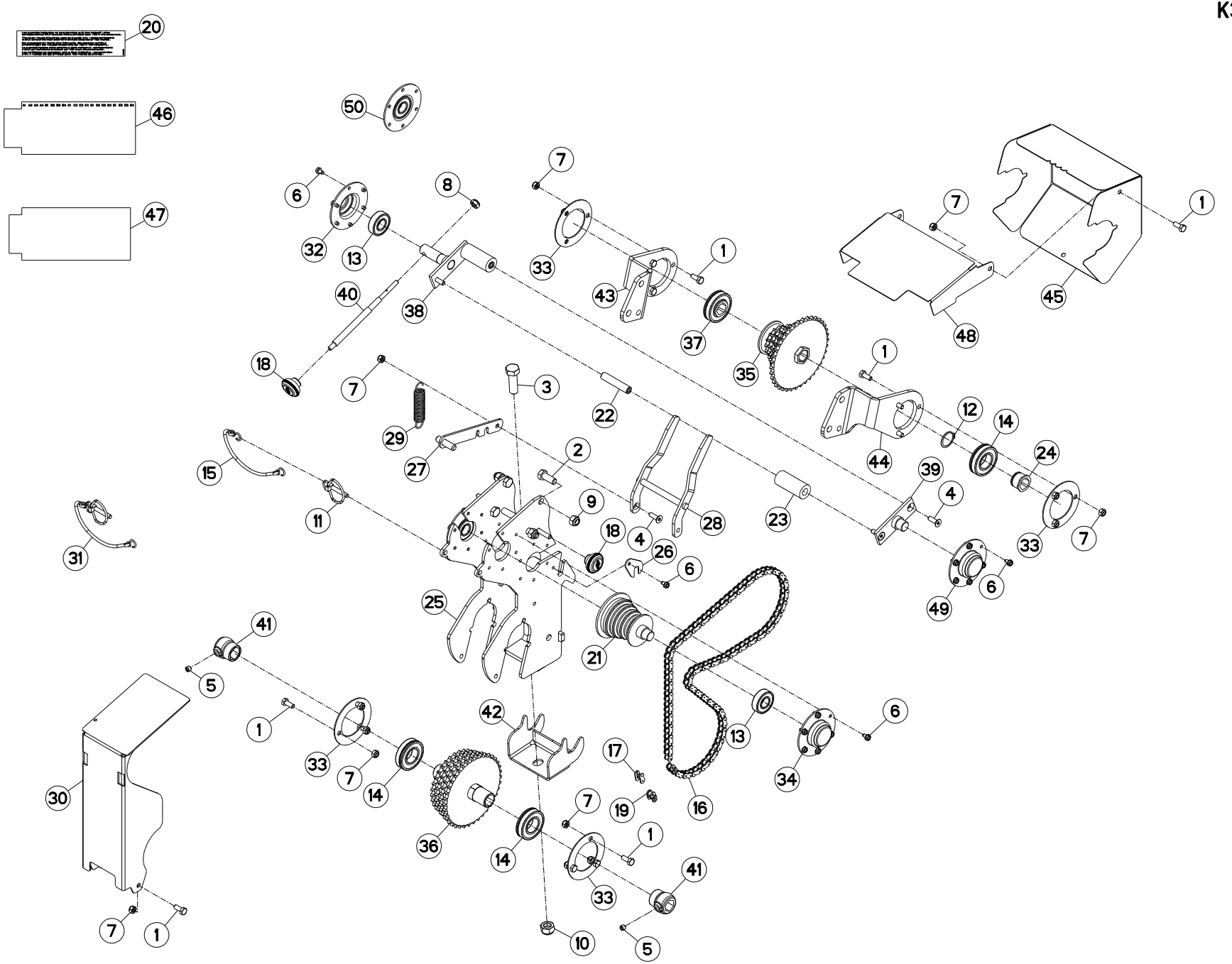
20
46
47
50
6
8
7
32
13
33
1
43
37
35
40
38
18
7
3
22
29
27
2
15
11
9
28
23
12
14
24
44
39
4
33
7
31
18
4
26
6
49
6
25
21
41
5
1
42
13
6
33
7
14
17
34
30
36
14
7
19
16
1
33
41
7
1
10
5

BOITE DE VITESSES / SPEED-CHANGE GEAR BOX / GETRIEBE / SCATOLA CAMBIO DI VELOCITÀ

Rep	Nr	Qt	Designation	Description	Bezeichnung	Referenza	Remarque - Remark - Bemerkung - Osservazioni
049	**VNB1020**	003	COUPELLE	CUP	SCHALE	COPPIGLIA	+[3]
050	**VNB1021**	001	COUPELLE	CUP	SCHALE	COPPIGLIA	+[2]

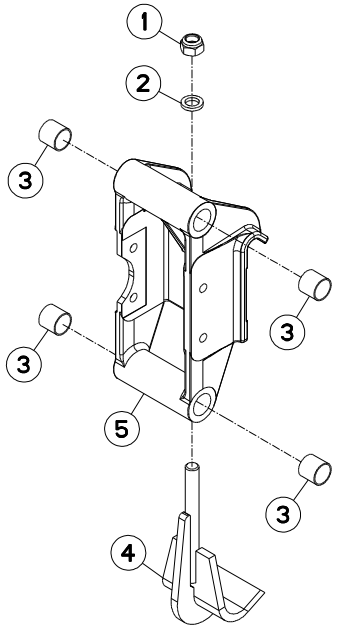
1
2
3
3
3
3
5
4

MAXIMA 3 TRM 3M45	---A1033-50A00001>---A1033-50A99999
MAXIMA 3 TRM 5M00	---A1033-50A00001>---A1033-50A99999
MAXIMA 3 TRM 6M00	---A1033-50A00001>---A1033-50A99999
MAXIMA 3 TRM 7M00	---A1033-50A00001>---A1033-50A99999

K36R0824 A

FIXATION ELEMENT SEMEUR / SEEDING UNIT FIXATION / BEFESTIGUNG SAEELEMENT / FISSAGIO ELEMENTO SEMINATORE

Rep	Nr	Qt	Designation	Description	Bezeichnung	Referenza	Remarque - Remark - Bemerkung - Osservazioni
001	**80201640**	001	ECROU HEX.BAS AUTOFR.FE/ZNXC3	SELF-LOCKING NUT FE/ZNXC3	SELBSTSICHERND.MUTTER FE/ZNXC3	DADO AUTOBLOCCANTE FE/ZNXC3	
002	**80251625**	001	RONDELLE PLATE FE/ZNXC3	PLAIN WASHER FE/ZNXC3	SCHEIBE FE/ZNXC3	RONDELLA PIATTA FE/ZNXC3	
003	**83022525**	004	BAGUE PLASTIQUE	NYLON BUSH	KUNSTSTOFF-GLEITLAGER	ANELLO PLASTICA	
004	**K3604410**	001	BRIDE	CLAMP	BUEGEL	STAFFA	
005	**K3628592**	001	PINCE	CLAMP, MOUNT	ZANGE	PINZE	

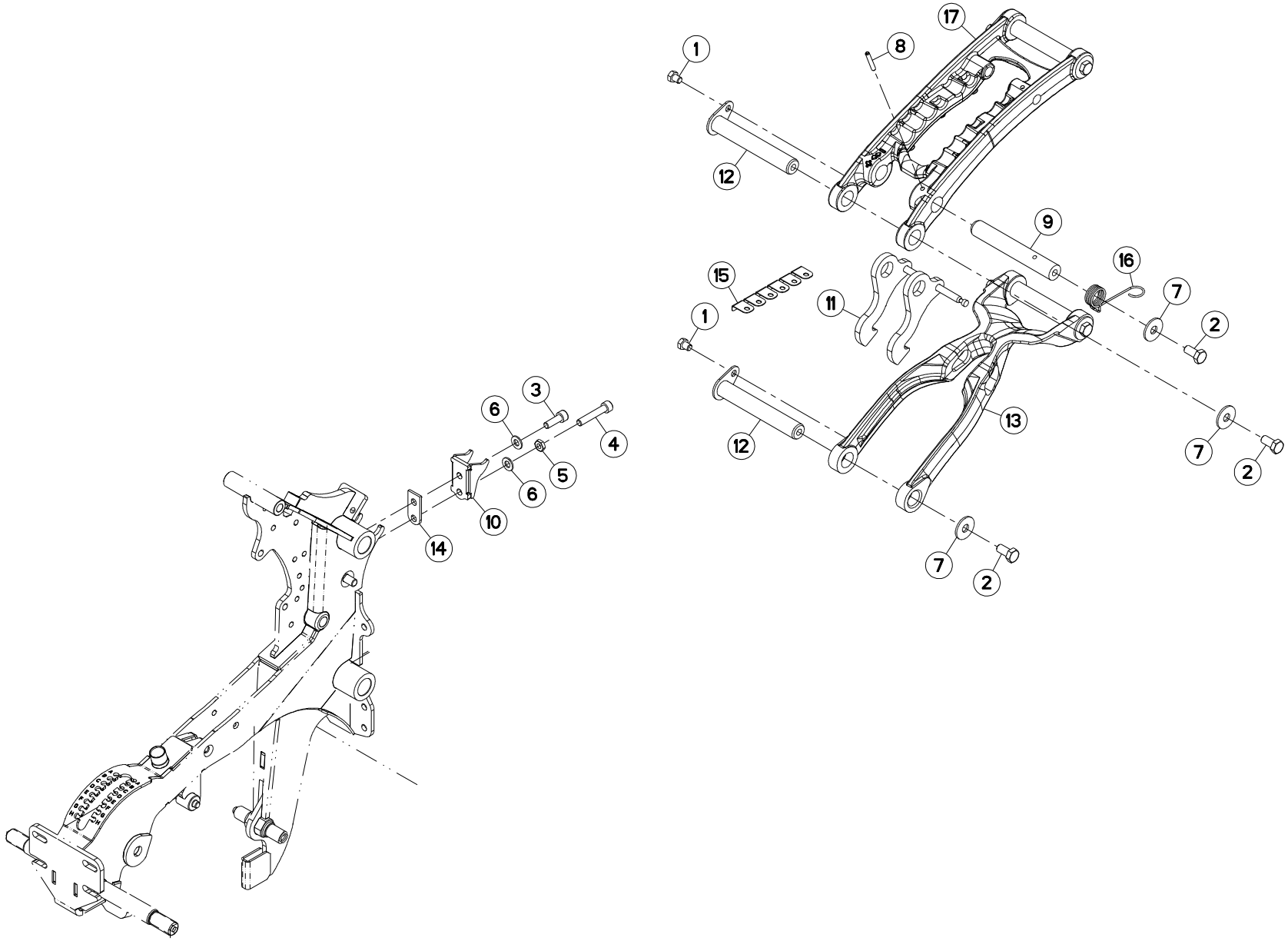
1
8
17
12
9
16
15
11
7
2
1
3
6
4
5
6
10
14
12
13
7
2
7
2

SUPPORT (ELEMENT SEMEUR) SUPPORT (SOWING COMPONENT) HALTERUNG (SAEELEMENT) SUPPORTO (ELEMENTO SEMINATO

Rep	Nr	Qt	Designation	Description	Bezeichnung	Referenza	Remarque - Remark - Bemerkung - Osservazioni
001	**80071006**	004	VIS AVEC REVÊTEMENT ADHESIF	SCREW WITH ADHESIVE COATING	KLEBE BESCHICHTETE SCHRAUBE	VITE CON RIVETTAMENTO ADESIVO	
002	**80071230**	005	VIS AVEC REVÊTEMENT ADHESIF	SCREW WITH ADHESIVE COATING	KLEBE BESCHICHTETE SCHRAUBE	VITE CON RIVETTAMENTO ADESIVO	
003	**80081006**	001	VIS TETE CYL.SIX P.CR.FE/ZNXC3	HEX.SOCK.HEAD CAP SCR.FE/ZNXC3	ZYLINDERSCHR.INNENSEC.FE/ZNXC3	VITE A TESTA CILINDR. FE/ZNXC3	
004	**80081055**	001	VIS TETE CYL.SIX P.CR.FE/ZNXC3	HEX.SOCK.HEAD CAP SCR.FE/ZNXC3	ZYLINDERSCHR.INNENSEC.FE/ZNXC3	VITE A TESTA CILINDR. FE/ZNXC3	
005	**80201001**	001	ECROU HEXAGONAL BAS FE/ZNXC3	NUT FE/ZNXC3	SECHSKANTMUTTER FE/ZNXC3	DADO FE/ZNXC3	
006	**80251021**	002	RONDELLE PLATE FE/ZNXC3	PLAIN WASHER M10	SCHEIBE FE/ZNXC3	RONDELLA PIATTA FE/ZNXC3	
007	**80251237**	005	RONDELLE PLATE FE/ZNXC3	PLAIN WASHER FE/ZNXC3	SCHEIBE FE/ZNXC3	RONDELLA PIATTA FE/ZNXC3	
008	**80450641**	001	GOUPILLE ELASTIQUE FLZNNC	ELASTIC PIN HEAVY DUTY	SPANNHUELSE FLZNNC	SPINA ELASTICA FLZNNC	
009	**K3641401**	001	AXE	PIN	ACHSE	ASSE	
010	**K3641491**	001	BUTEE	STOP	ANSCHLAG	LIMITATORE	
011	**K3641721**	001	VERROU	LATCH	RIEGEL	LEVA	
012	**K3642081**	004	AXE	PIN	ACHSE	ASSE	
013	**K3642240**	001	BRAS	ARM	ARM	BRACCIO	
014	**K3642350**	001	CALE	SHIM	DISTANZPLATTE	SPESSORE	
015	**K3643510**	006	PATTE DE FIXATION	RETAINER	BEFESTIGUNGSKLAUE	STAFFA	
016	**K3645441**	001	RESSORT	SPRING	FEDER	MOLLA	
017	**K3646011**	001	BIELLE	LINK, CONNECTING	LENKER	BIELLA	

K36R0768 C

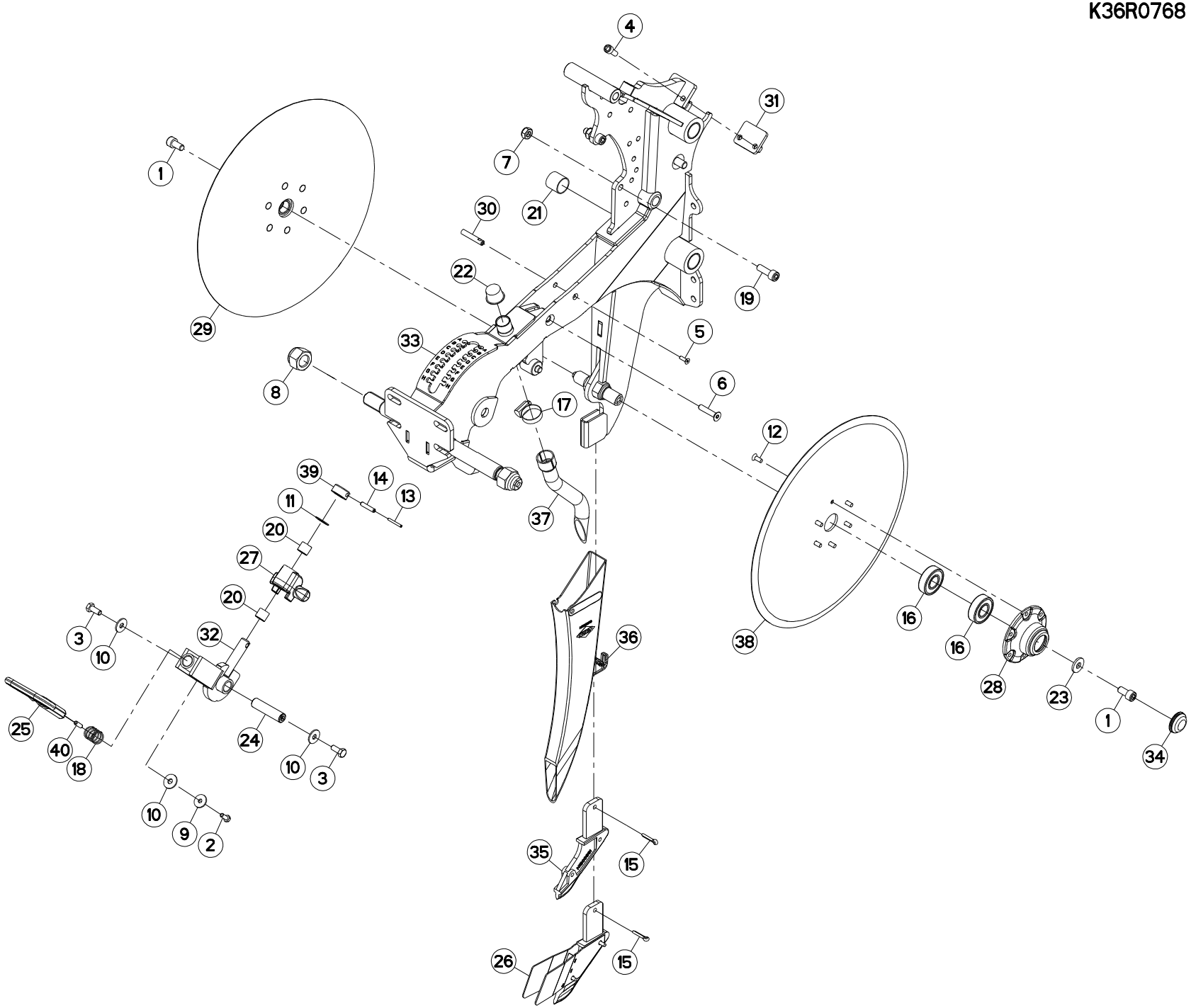

4
31
1
7
21
30
22
19
29
33
5
8
6
17
12
39
14
13
11
37
20
27
20
3
10
32
36
38
16
16
28
23
1
34
25
40
18
24
10
3
10
9
2
35
15
26
15

ELEMENT SEMEUR / SOWING COMPONENT / SAEELEMENT / ELEMENTO SEMINATORE

Rep	Nr	Qt	Designation	Description	Bezeichnung	Referenza	Remarque - Remark - Bemerkung - Osservazioni
001	**50088000**	002	VIS AUTOFREINEE	SCREW, SELF-LOCKING	SELBSTSICHERNDE SCHRAUBE	VITE AUTOBLOCCANTE	
002	**80060616**	001	VIS TETE HEXAGONALE FE/ZNXC3	HEXAGON HEAD SCREW FE/ZNXC3	SECHSKANTSCHRAUBE FE/ZNXC3	VITE TESTA ESAGONALE FE/ZNXC3	
003	**80070832**	002	VIS AVEC REVÊTEMENT ADHESIF	SCREW WITH ADHESIVE COATING	KLEBE BESCHICHTETE SCHRAUBE	VITE CON RIVETTAMENTO ADESIVO	
004	**80070860**	002	VIS AVEC REVÊTEMENT ADHESIF	SCREW WITH ADHESIVE COATING	KLEBE BESCHICHTETE SCHRAUBE	VITE CON RIVETTAMENTO ADESIVO	
005	**80110516**	001	VIS T.FRAI.SIX P.CR.FE/ZNXC3	HEX.SOC.COUNT.HEAD SC.FE/ZNXC3	SENKSCHRAUB.INNENSEC.FE/ZNXC3	VITE FE/ZNXC3	
006	**80110840**	001	VIS T.FRAI.SIX P.CR.FE/ZNXC3	HEX.SOC.COUNT.HEAD SC.FE/ZNXC3	SENKSCHRAUB.INNENSEC.FE/ZNXC3	VITE FE/ZNXC3	
007	**80201040**	002	ECROU HEX.BAS AUTOFR.FE/ZNXC3	SELF LOCKING NUT FE/ZNXC3	SELBSTSICHERND.MUTTER FE/ZNXC3	DADO AUTOBLOCCANTE FE/ZNXC3	
008	**80202230**	002	ECROU HEX.AUTOFREINE FE/ZNXC3	SELF-LOCKING NUT FE/ZNXC3	SELBSTSICHERNDE MUTT.FE/ZNXC3	DADO AUTOBLOCCANTE FE/ZNXC3	
009	**80250624**	001	RONDELLE PLATE INOX A2	PLAIN WASHER INOX A2	SCHEIBE INOX A2	RONDELLA PIATTALA INOX A2	
010	**80250930**	003	RONDELLE PLATE INOX A2	PLAIN WASHER INOX A2	SCHEIBE INOX A2	RONDELLA PIATTA INOX A2	
011	**80251627**	001	RONDELLE PLATE FE/ZNXC3	PLAIN WASHER FE/ZNXC3	SCHEIBE FE/ZNXC3	RONDELLA PIATTA FE/ZNXC3	
012	**80350615**	012	RIVET F/90	COUNTERSUNK HEAD RIVET	SENKNIETE	RIVETTO	[1]
013	**80450331**	001	GOUPILLE ELASTIQUE INOX	ROLL PIN INOX	SPANNHUELSE INOX	SPINA ELASTICA INOX	
014	**80450631**	001	GOUPILLE ELASTIQUE FLZNNC	ELASTIC PIN HEAVY CLASS	SPANNHUELSE FLZNNC	SPINA ELASTICA FLZNNC	
015	**80500422**	002	GOUPILLE FENDUE FE/ZNXC3	SPLIT PIN FE/ZNXC3	SPLINT FE/ZNXC3	COPPIGLIA FE/ZNXC3	
016	**81002051**	004	ROULEMENT A BILLES	ROLLER BEARING	KUGELLAGER	CUSCINETTO A SFERE	[1]
017	**83090097**	001	COLLIER VIS SANS FIN INOX W4	COLLAR	HALTEBAND	COLLARE	
018	**52555800**	001	RESSORT	SPRING	FEDER	MOLLA	
019	**80081006**	002	VIS TETE CYL.SIX P.CR.FE/ZNXC3	HEX.SOCK.HEAD CAP SCR.FE/ZNXC3	ZYLINDERSCHR.INNENSEC.FE/ZNXC3	VITE A TESTA CILINDR. FE/ZNXC3	
020	**83011618**	002	BAGUE ROULEE	WRAPPED BUSH	GEROLLTE BUCHSE	ANELLO LUBRIFICATO	
021	**83022525**	004	BAGUE PLASTIQUE	NYLON BUSH	KUNSTSTOFF-GLEITLAGER	ANELLO PLASTICA	
022	**A620232**	001	BOUCHON ROUGE 26,9	DUST	SCHALE	TAPPO PLASTICA 23.4	
023	**FLS0262**	002	RONDELLE BLOCAGE ZBC SUIV.PLAN	WASHER	SCHEIBE	RONDELLA	[1]
024	**K3610430**	001	AXE	PIN	ACHSE	ASSE	
025	**K3625760**	001	POIGNEE	HANDLE	HANDGRIFF	MANIGLIA	
026	**K3634000**	001	SOC	SHARE	SCHAR	VOMERE	OPT
027	**K3639471**	001	PALONNIER	SPREADER BAR	LASTTRAVERSE	TIMONE	
028	**K3639590**	002	MOYEU	HUB	NABE	MOZZO	[1]
029	**K3640800**	002	DISQUE	DISC	SCHEIBE	DISCO	+[1]
030	**K3646520**	001	AXE	PIN	ACHSE	ASSE	
031	**K3646591**	001	CALE	SHIM	DISTANZPLATTE	SPESSORE	
032	**K3648880**	001	LEVIER	LEVER	HEBEL	LEVA	
033	**K3652392**	001	PLATINE	PLATE, MOUNTING	TRAGPLATTE	PIASTRA-SUPPORTO	
034	**K3653340**	002	BOUCHON D'OBTURATION	END PLUG	VERSCHLUSSSTOPFEN	TAPPO DI CHIUSURA	[1]
035	**N1500891**	001	POINTE	POINT	SCHARSPITZE	PUNTA	
036	**N1503670**	001	GOULOTTE	CHUTE	AUSLAUF	BOCCA	
037	**N1503950**	001	TUBE	TUBE	ROHR	TUBO	
038	**N00875A0**	002	DISQUE SEUL	DISC	SCHEIBE	DISCO	[1]
039	**N03845A0**	001	BAGUE	BUSHING	HUELSE	BOCCOLA	
040	**N03857A0**	002	PION INDEXAGE POIGNEE TERRAGE	PIN	STEIN		

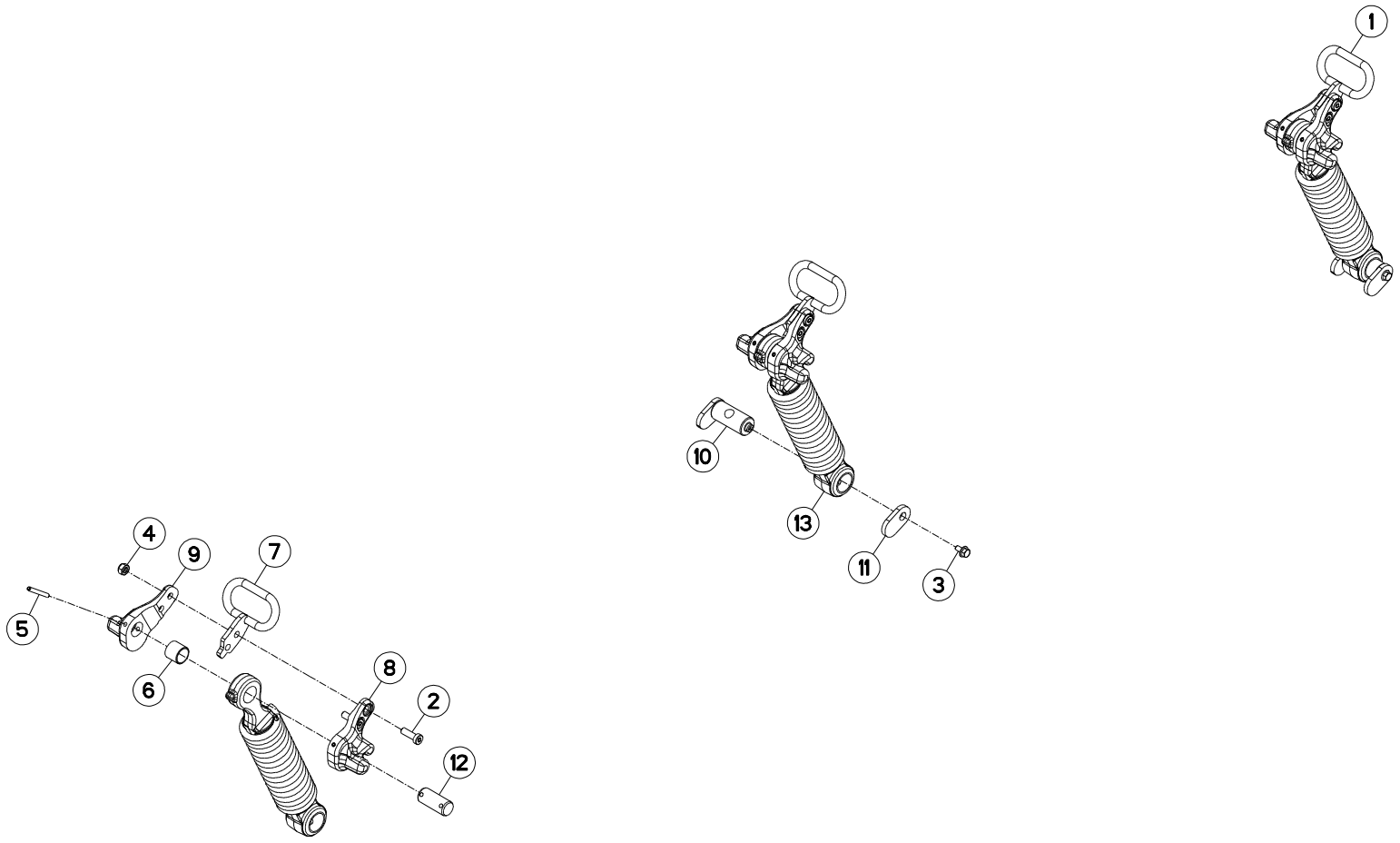
1
10
13
11
3
4
9
7
5
6
8
2
12

TERRAGE ELEMENT SEMEUR / DEPTH CONTROL SEEDING UNIT / SCHARDRUCK SAEELEMENT / PRESSIONE ELEMENTO SEMINATO

Rep	Nr	Qt	Designation	Description	Bezeichnung	Referenza	Remarque - Remark - Bemerkung - Osservazioni
001	**1678518**	001	TERRAGE RESSORT MA3				+[1]
002	**80080824**	002	VIS T.CYL.BAS SIX P.C.FE/ZNXC3	HEX.SOCK.HEAD CAP SCR.FE/ZNXC3	ZYLINDERSCHR.INNENSEC.FE/ZNXC3	VITE A TESTA CILINDR. FE/ZNXC3	[2]
003	**80130612**	001	VIS AUTOBLOQUANTE FLZNNC	UNDERSERR.S-LOC.SCREW FLZNNC	SPERRZAHN-BUNDSCHRAU.FLZNNC	VITE FLZNNC	[1]
004	**80200840**	002	ECROU HEX.BAS AUTOFR.FE/ZNXC3	SELF-LOCKING NUT FE/ZNXC3	SELBSTSICHERND.MUTTER FE/ZNXC3	DADO AUTOBLOCCANTE FE/ZNXC3	[2]
005	**80450546**	002	GOUPILLE ELASTIQUE FLZNNC	ELASTIC PIN HEAVY DUTY	SPANNHUELSE FLZNNC	SPINA ELASTICA FLZNNC	[2]
006	**83022021**	001	BAGUE PLASTIQUE	NYLON BEARING	KUNSTSTOFF-GLEITLAGER	ANELLO PLASTICA	[2]
007	**K3641750**	001	POIGNEE	HANDLE	HANDGRIFF	MANIGLIA	[2]
008	**K3641950**	001	EXCENTRIQUE	ECCENTRIC	EXZENTER	ECCENTRICO	[2]
009	**K3641960**	001	EXCENTRIQUE	ECCENTRIC	EXZENTER	ECCENTRICO	[2]
010	**K3642441**	001	AXE	PIN	ACHSE	ASSE	[1]
011	**K3642460**	001	PLAT	FLAT	FLACHEISEN	PIATTO	[1]
012	**K3643880**	001	AXE	PIN	ACHSE	ASSE	[2]
013	**K3646420**	001	REGULATEUR	REGULATOR	STEUERVORRICHTUNG	CORRETTORE	[1]+[2]

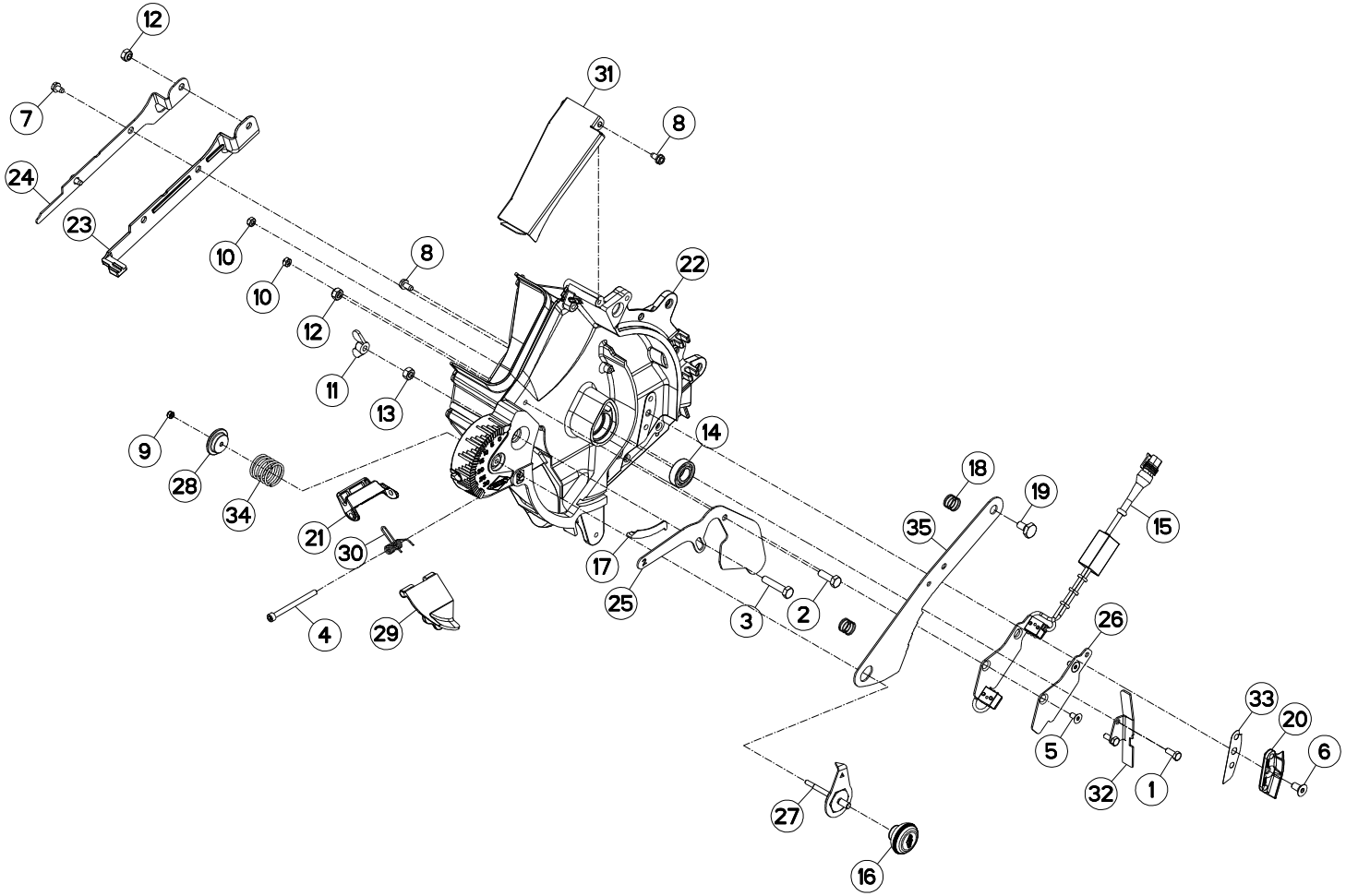
12
7
24
23
31
8
10
10
8
22
12
11
13
9
28
34
14
18
19
35
15
21
30
17
25
3
2
26
4
29
33
20
6
5
32
1
27
16

DISTRIBUTEUR ELEMENT SEMEUR (1 SEEDING UNIT METERING SYSTEM (DOSIERORGAN SAEELEMENT (1) DISTRIBUTORE ELEMENTO SEMINA

Rep	Nr	Qt	Designation	Description	Bezeichnung	Referenza	Remarque - Remark - Bemerkung - Osservazioni
001	**80060616**	002	VIS TETE HEXAGONALE FE/ZNXC3	HEXAGON HEAD SCREW FE/ZNXC3	SECHSKANTSCHRAUBE FE/ZNXC3	VITE TESTA ESAGONALE FE/ZNXC3	
002	**80060826**	001	VIS TETE HEXAGONALE FE/ZNXC3	HEAD HEX SCREW FE/ZNXC3	SECHSKANTSCHRAUBE FE/ZNXC3	VITE TESTA ESAGONALE FE/ZNXC3	
003	**80060839**	001	VIS TETE HEXAGONALE FE/ZNXC3	HEXAGON HEAD SCREW FE/ZNXC3	SECHSKANTSCHRAUBE FE/ZNXC3	VITE TESTA ESAGONALE FE/ZNXC3	
004	**80080675**	001	VIS TETE CYL.SIX P.CR.FE/ZNXC3	HEX.SOCK.HEAD CAP SCR.FE/ZNXC3	ZYLINDERSCHR.INNENSEC.FE/ZNXC3	VITE A TESTA CILINDR. FE/ZNXC3	
005	**80110612**	002	VIS T.FRAI.SIX P.CR.FLZNNC	HEX.SOC.COUNT.HEAD SC.FLZNNC	SENKSCHRAUB.INNENSEC.FLZNNC	VITE FLZNNC	
006	**80110806**	001	VIS T.FRAI.SIX P.CR.FE/ZNXC3	HEX. SCREW WITH FLAT HEAD M8X1	SENKSCHRAUB.INNENSEC.FE/ZNXC3	VITE FE/ZNXC3	
007	**80190610**	002	VIS AUTOTARAU.FE/ZNXC3 TAPTITE	SELF-CUTTING SCREW FE/ZNXC3	GEWINDE-SCHNEIDSCHRAU.FE/ZNXC3	BULLONE FE/ZNXC3	
008	**80190612**	007	VIS AUTOTARAU.FE/ZNXC3 TAPTITE	SELF-CUTTING SCREW FE/ZNXC3	GEWINDE-SCHNEIDSCHRAU.FE/ZNXC3	BULLONE FE/ZNXC3	
009	**80200540**	001	ECROU HEX.BAS AUTOFR.FE/ZNXC3	SELF-LOCKING NUT FE/ZNXC3	SELBSTSICHERND.MUTTER FE/ZNXC3	DADO AUTOBLOCCANTE FE/ZNXC3	
010	**80200640**	004	ECROU HEX.BAS AUTOFR.FE/ZNXC3	SELF-LOCKING NUT FE/ZNXC3	SELBSTSICHERND.MUTTER FE/ZNXC3	DADO AUTOBLOCCANTE FE/ZNXC3	
011	**80200826**	001	ECROU A OREILLES FE/ZNXC3	STEEL BUTTERFLY NUT FE/ZNXC3	FLUEGELMUTTER FE/ZNXC3	GALLETTO FE/ZNXC3	
012	**80200840**	002	ECROU HEX.BAS AUTOFR.FE/ZNXC3	SELF-LOCKING NUT FE/ZNXC3	SELBSTSICHERND.MUTTER FE/ZNXC3	DADO AUTOBLOCCANTE FE/ZNXC3	
013	**80200870**	001	ECROU HEXAGONAL FE/ZNXC3	NUT FE/ZNXC3	SECHSKANTMUTTER FE/ZNXC3	DADO FE/ZNXC3	
014	**81001738**	002	ROULEMENT A BILLES	BALL BEARING	KUGELLAGER	CUSCINETTO A SFERE	
015	**83234031**	001	CAPTEUR	SENSOR	SENSOR	SENSORE	
016	**A620243**	001	POIGNEE	HANDLE	HANDGRIFF	MANIGLIA	
017	**BNB0048**	001	OBTURATEUR	COVER, PLUG	VERSCHLUSS	OTTURATORE	
018	**FLR0321**	002	RESSORT DE SELECTEUR SUPERIEUR	SPRING	FEDER	MOLLA DEL SELETTORE	
019	**FNB0122**	001	PIVOT DE SELECTEUR ZBC	PIN	BOLZEN	PERNO DEL SELETTORA ZBC	
020	**K3638520**	001	EJECTEUR	EJECTOR	EJEKTOR	ESPULSORE	
021	**K3640200**	001	SUPPORT	SUPPORT	TRAEGER	SUPPORTO	
022	**K3645280**	001	BOITIER	HOUSING	GEHAEUSE	SCATOLA	
023	**K3645310**	001	BAVETTE	FLAP	SCHUTZLAPPEN	PARASPRUZZI	
024	**K3645321**	001	RENFORT	REINFORCEMENT	VERSTAERKUNG	RINFORZO	
025	**K3645380**	001	LEVIER	LEVER	HEBEL	LEVA	
026	**K3645390**	001	PLATINE	PLATE, MOUNTING	TRAGPLATTE	PIASTRA-SUPPORTO	
027	**K3646120**	001	AXE	PIN	ACHSE	ASSE	
028	**K3646130**	001	RONDELLE D'APPUI	SUPPORTING RING	STUETZSCHEIBE	RONDELLA DI SPINTA	
029	**K3646690**	001	TRAPPE	EMPTYING TRAP	ENTLEERUNGSKLAPPE	PORTELLO	
030	**K3646700**	001	RESSORT	SPRING	FEDER	MOLLA	
031	**K3646710**	001	TRAPPE	EMPTYING TRAP	ENTLEERUNGSKLAPPE	PORTELLO	
032	**K3652040**	001	DEFLECTEUR	DEFLECTOR	ABWEISER	DEFLETTORE	
033	**K3654450**	001	TOLE	SHEET	BLECH	TELA	
034	**K3100130**	001	RESSORT	SPRING	FEDER	MOLLA	
035	**N00892C0**	001	SELECTEUR	SELECTOR	SELECTOR	SELETTORE	

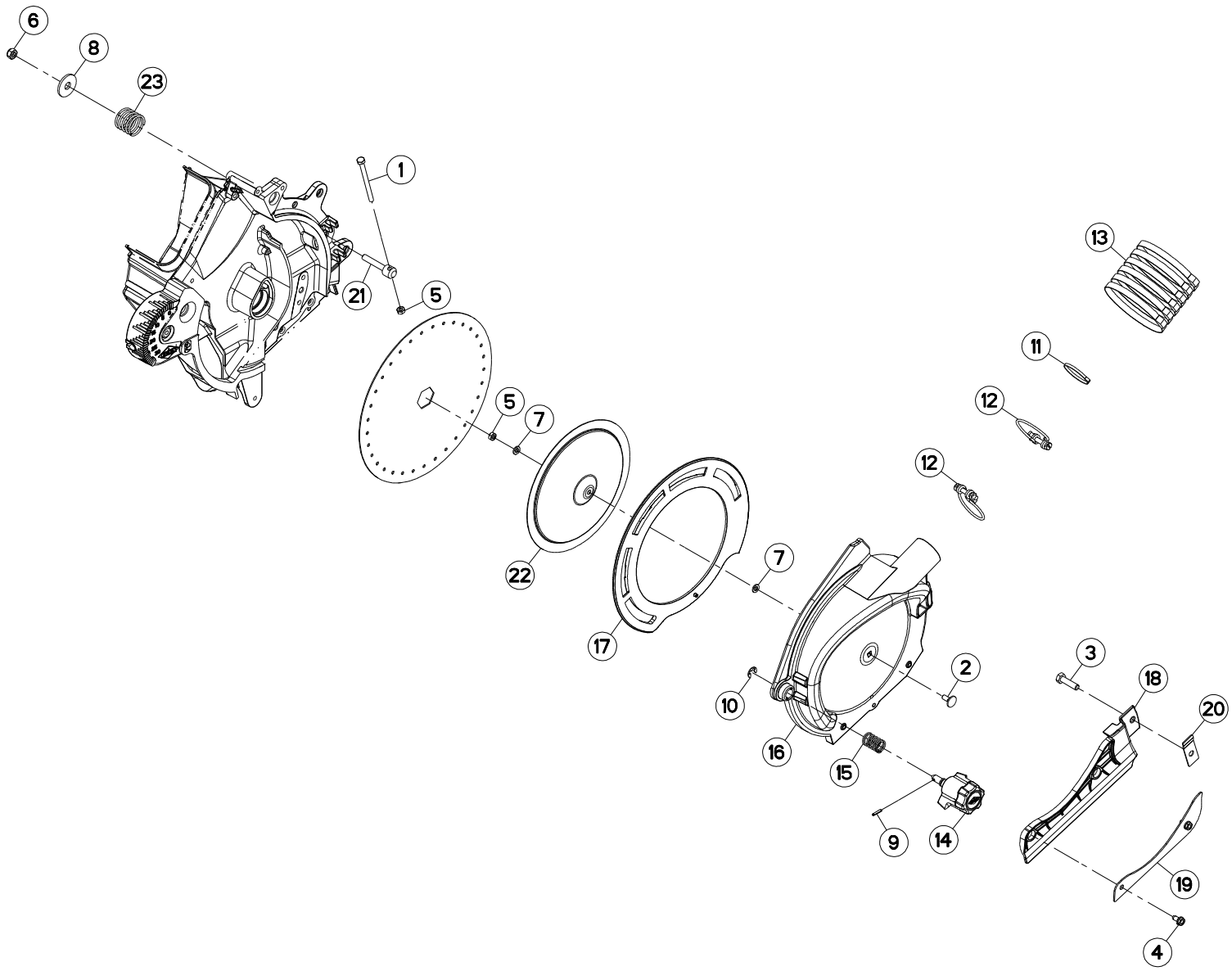
6
8
23
1
21
5
5
7
22
17
7
10
16
15
9
14
2
12
12
11
13
3
18
20
19
4

DISTRIBUTEUR ELEMENT SEMEUR (2 SEEDING UNIT METERING SYSTEM (DOSIERORGAN SAEELEMENT (2) DISTRIBUTORE ELEMENTO SEMINA

Rep	Nr	Qt	Designation	Description	Bezeichnung	Referenza	Remarque - Remark - Bemerkung - Osservazioni
001	**50053100**	001	VIS TETE HEXAGONALE	SCREW, HEX HEAD	SECHSKANTSCHRAUBE	VITE A TESTA ESAGONALE	
002	**80030616**	001	VIS J FE/ZNXC3	CUP SQUARE BOLT FE/ZNXC3	FLACHRUNDSCHRAUBE FE/ZNXC3	BULLONE FE/ZNXC3	
003	**80060830**	001	VIS TETE HEXAGONALE FE/ZNXC3	HEXAGON HEAD SCREW FE/ZNXC3	SECHSKANTSCHRAUBE FE/ZNXC3	VITE TESTA ESAGONALE FE/ZNXC3	
004	**80190612**	002	VIS AUTOTARAU.FE/ZNXC3 TAPTITE	SELF-CUTTING SCREW FE/ZNXC3	GEWINDE-SCHNEIDSCHRAU.FE/ZNXC3	BULLONE FE/ZNXC3	
005	**80200640**	002	ECROU HEX.BAS AUTOFR.FE/ZNXC3	SELF-LOCKING NUT FE/ZNXC3	SELBSTSICHERND.MUTTER FE/ZNXC3	DADO AUTOBLOCCANTE FE/ZNXC3	
006	**80200840**	001	ECROU HEX.BAS AUTOFR.FE/ZNXC3	SELF-LOCKING NUT FE/ZNXC3	SELBSTSICHERND.MUTTER FE/ZNXC3	DADO AUTOBLOCCANTE FE/ZNXC3	
007	**80250611**	002	RONDELLE PLATE FE/ZNXC3	PLAIN WASHER M6 DIN 125 FE/ZNX	SCHEIBE FE/ZNXC3	RONDELLA PIATTA FE/ZNXC3	
008	**80251036**	001	RONDELLE PLATE FE/ZNXC3	PLAIN WASHER FE/ZNXC3	SCHEIBE FE/ZNXC3	RONDELLA PIATTA FE/ZNXC3	
009	**80450316**	001	GOUPILLE ELASTIQUE INOX	ROLL PIN INOX	SPANNHUELSE INOX	SPINA ELASTICA INOX	
010	**80630803**	001	ANNEAU D'ARRET FLZNNC	RETAINING RING FLZNNC	SICHERUNGSRING FLZNNC	ANELLO FLZNNC	
011	**83090039**	001	COLLIER PLASTIQUE	CABLE TIE PLASTIC	KABELBINDER PLASTIK	FASCETTE FERMACAVI	
012	**83090138**	002	COLLIER INOX A2	COLLAR INOX A2	SCHLAUCHSCHELLE INOX A2	COLLARE INOX A2	
013	**83090192**	006	COLLIER PLASTIQUE	CABLE TIE PLASTIC	KABELBINDER PLASTIK	FASCETTE FERMACAVI	
014	**K3639391**	001	BOUTON	KNOB	KNOPF	TASTO	
015	**K3639401**	001	RESSORT	SPRING	FEDER	MOLLA	
016	**K3645291**	001	COUVERCLE	LID	DECKEL	COPERCHIO	
017	**K3645301**	001	COURONNE	GEAR, SUN	TELLERRAD	CORONA	
018	**K3645331**	001	BAVETTE	FLAP	SCHUTZLAPPEN	PARASPRUZZI	
019	**K3645341**	001	RENFORT	REINFORCEMENT	VERSTAERKUNG	RINFORZO	
020	**K3645351**	001	SUPPORT	SUPPORT	TRAEGER	SUPPORTO	
021	**K3645400**	001	TIRANT	TIE ROD	ZUGSTANGE	TIRANTE	
022	**K3645410**	001	CLOCHE	BEARING, HOUSING	LAGERGEHAEUSE	SEDE DEL CUSCINETTO	
023	**K3100130**	001	RESSORT	SPRING	FEDER	MOLLA	

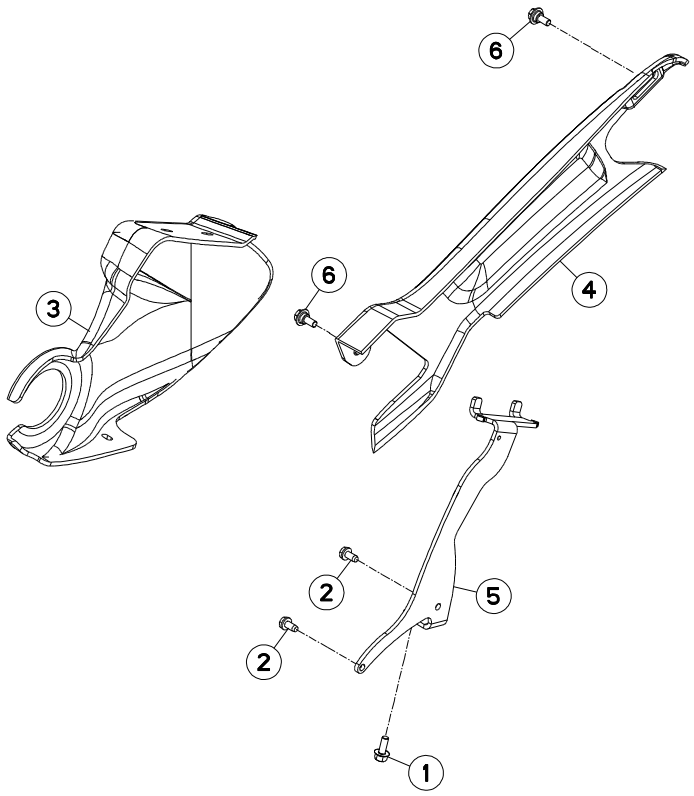
6
6
3
4
2
5
2
1

MAXIMA 3 TRM 3M45	---A1033-50A00001>---A1033-50A99999
MAXIMA 3 TRM 5M00	---A1033-50A00001>---A1033-50A99999
MAXIMA 3 TRM 6M00	---A1033-50A00001>---A1033-50A99999
MAXIMA 3 TRM 7M00	---A1033-50A00001>---A1033-50A99999

K36R0807 C

ENTRAINEMENT (CAPOTS) DRIVE (BONNETS) ANTRIEB (HAUBEN) TRASCINAMENTO (COFANI)

Rep	Nr	Qt	Designation	Description	Bezeichnung	Referenza	Remarque - Remark - Bemerkung - Osservazioni
001	**80170616**	001	VIS TETE HEXAG.EMBASE FE/ZNXC3	HEX. HEAD SCREW M6X16 DIN6921	SECHSKANTS.MIT FLANSC.FE/ZNXC3	VITE FE/ZNXC3	
002	**80190612**	002	VIS AUTOTARAU.FE/ZNXC3 TAPTITE	SELF-CUTTING SCREW FE/ZNXC3	GEWINDE-SCHNEIDSCHRAU.FE/ZNXC3	BULLONE FE/ZNXC3	
003	**K3649431**	001	CAPOT PLASTIQUE	HOOD, PLASTIC	HAUBE, KUNSTSTOFF	COFANO IN PLASTIC	
004	**K3649441**	001	CAPOT PLASTIQUE	HOOD, PLASTIC	HAUBE, KUNSTSTOFF	COFANO IN PLASTIC	
005	**K3653561**	001	SUPPORT	SUPPORT	TRAEGER	SUPPORTO	
006	**K3653650**	002	VIS TETE HEXAGONALE	SCREW, HEX HEAD	SECHSKANTSCHRAUBE	VITE A TESTA ESAGONALE	

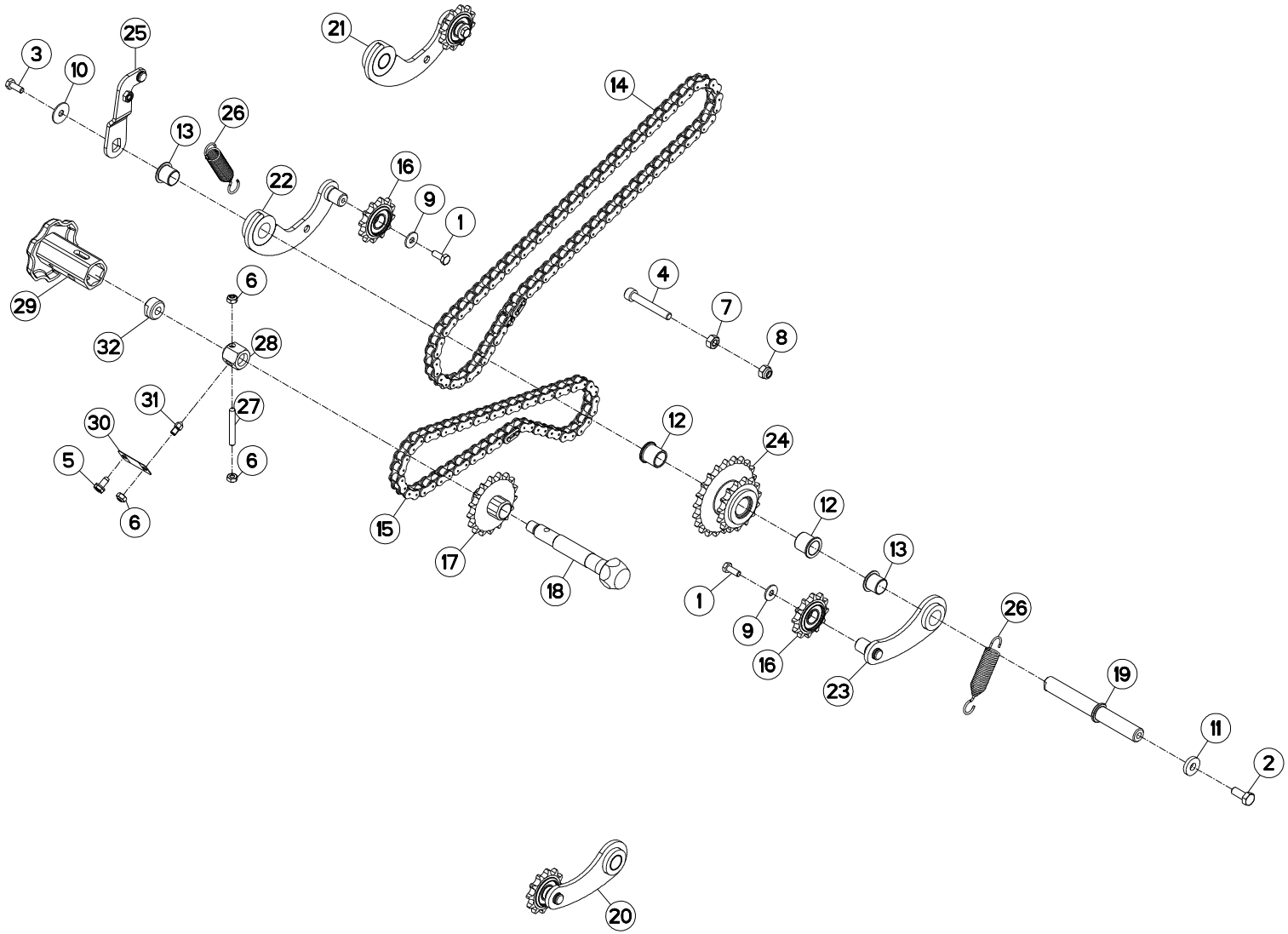
3
10
25
21
14
13
26
22
16
9
1
29
6
4
7
8
32
28
31
27
30
12
24
5
6
6
15
17
18
12
13
1
9
16
26
23
19
11
2
20

ENTRAINEMENT DRIVE ANTRIEB TRASCINAMENTO

Rep	Nr	Qt	Designation	Description	Bezeichnung	Referenza	Remarque - Remark - Bemerkung - Osservazioni
001	**80060616**	002	VIS TETE HEXAGONALE FE/ZNXC3	HEXAGON HEAD SCREW FE/ZNXC3	SECHSKANTSCHRAUBE FE/ZNXC3	VITE TESTA ESAGONALE FE/ZNXC3	[1][2]
002	**80060820**	001	VIS TETE HEXAGONALE FE/ZNXC3	HEXAGON HEAD SCREW FE/ZNXC3	SECHSKANTSCHRAUBE FE/ZNXC3	VITE TESTA ESAGONALE FE/ZNXC3	
003	**80070631**	001	VIS AVEC REVÊTEMENT ADHESIF	SCREW WITH ADHESIVE COATING	KLEBE BESCHICHTETE SCHRAUBE	VITE CON RIVETTAMENTO ADESIVO	
004	**80080855**	001	VIS TETE CYL.SIX P.CR.FLZNNC	HEX.SOCK.HEAD CAP SCR.FLZNNC	ZYLINDERSCHR.INNENSEC.FLZNNC	VITE A TESTA CILINDR. FLZNNC	
005	**80190612**	001	VIS AUTOTARAU.FE/ZNXC3 TAPTITE	SELF-CUTTING SCREW FE/ZNXC3	GEWINDE-SCHNEIDSCHRAU.FE/ZNXC3	BULLONE FE/ZNXC3	
006	**80200640**	003	ECROU HEX.BAS AUTOFR.FE/ZNXC3	SELF-LOCKING NUT FE/ZNXC3	SELBSTSICHERND.MUTTER FE/ZNXC3	DADO AUTOBLOCCANTE FE/ZNXC3	
007	**80200800**	001	ECROU HEXAGONAL	HEX. NUT	SECHSKANTMUTTER	DADO	
008	**80200830**	001	ECROU HEX.AUTOFREINE FE/ZNXC3	SELFLOCKING NUT FE/ZNXC3	SELBSTSICHERNDE MUTT.FE/ZNXC3	DADO AUTOBLOCCANTE FE/ZNXC3	
009	**80250613**	002	RONDELLE PLATE FE/ZNXC3	PLAIN WASHER M6 DIN 9021 (D18X	SCHEIBE FE/ZNXC3	RONDELLA PIATTA FE/ZNXC3	[1][2]
010	**80250724**	001	RONDELLE PLATE FE/ZNXC3	PLAIN WASHER FE/ZNXC3	SCHEIBE FE/ZNXC3	RONDELLA PIATTA FE/ZNXC3	
011	**80250828**	001	RONDELLE PLATE FE/ZNXC3	PLAIN WASHER FE/ZNXC3	SCHEIBE FE/ZNXC3	RONDELLA PIATTA FE/ZNXC3	
012	**83011628**	002	BAGUE AUTOLUBRIF.A COLLERETTE	SELF LUBRICATING BEARING	SELBSTSCHMIEREND.GLEITLAGER	ANELLO LUBRIFICATO	
013	**83021624**	002	BAGUE PLASTIQUE	NYLON BEARING	KUNSTSTOFF-GLEITLAGER	ANELLO PLASTICA	[1][2]
014	**83121313**	001	CHAINE SIMPLE A ROULEAUX	ROLLER CHAIN	ROLLENKETTE	CATENA A RULLI	
015	**83121314**	001	CHAINE SIMPLE A ROULEAUX	ROLLER CHAIN	ROLLENKETTE	CATENA A RULLI	
016	**K3647800**	002	TENDEUR	TENSIONER	SPANNER	TENDITORE	[1][2]
017	**K3648310**	001	PIGNON	GEAR, PINION	RITZEL	PIGNONE	
018	**K3648320**	001	AXE	PIN	ACHSE	ASSE	
019	**K3653101**	001	AXE	PIN	ACHSE	ASSE	
020	**K3653111**	001	TENDEUR	TENSIONER	SPANNER	TENDITORE	+[1]
021	**K3653121**	001	TENDEUR	TENSIONER	SPANNER	TENDITORE	+[2]
022	**K3653132**	001	BRAS	ARM	ARM	BRACCIO	[2]
023	**K3653152**	001	BRAS	ARM	ARM	BRACCIO	[1]
024	**K3653161**	001	ROUE DENTEE	GEAR	STIRNRAD	PINIONE	
025	**K3653641**	001	SUPPORT	SUPPORT	TRAEGER	SUPPORTO	
026	**K3659830**	002	RESSORT DE TRACTION	SPRING, EXTENSION	ZUGFEDER	MOLLA DI TRAZIONE	
027	**N03273A0**	001	PIGE	PIN	ACHSE	PERNO DI SICUREZZA	
028	**N03378A0**	001	ENTRAINEUR	DRIVE PIECE	MITNEHMER	FLANGIA	
029	**N03379B0**	001	POIGNEE DE DEBRAYAGE	HANDLE	HANDGRIFF	MANIGLIA	
030	**N03434A0**	001	RESSORT	SPRING	FEDER	MOLLA	
031	**N03435A0**	001	PION	PIN, GUIDE	PABSTIFT	PEDINA	
032	**N03466A0**	001	ECROU GUIDAGE POIGNEE DEBRAY.	NUT	NUTTER	DADO	

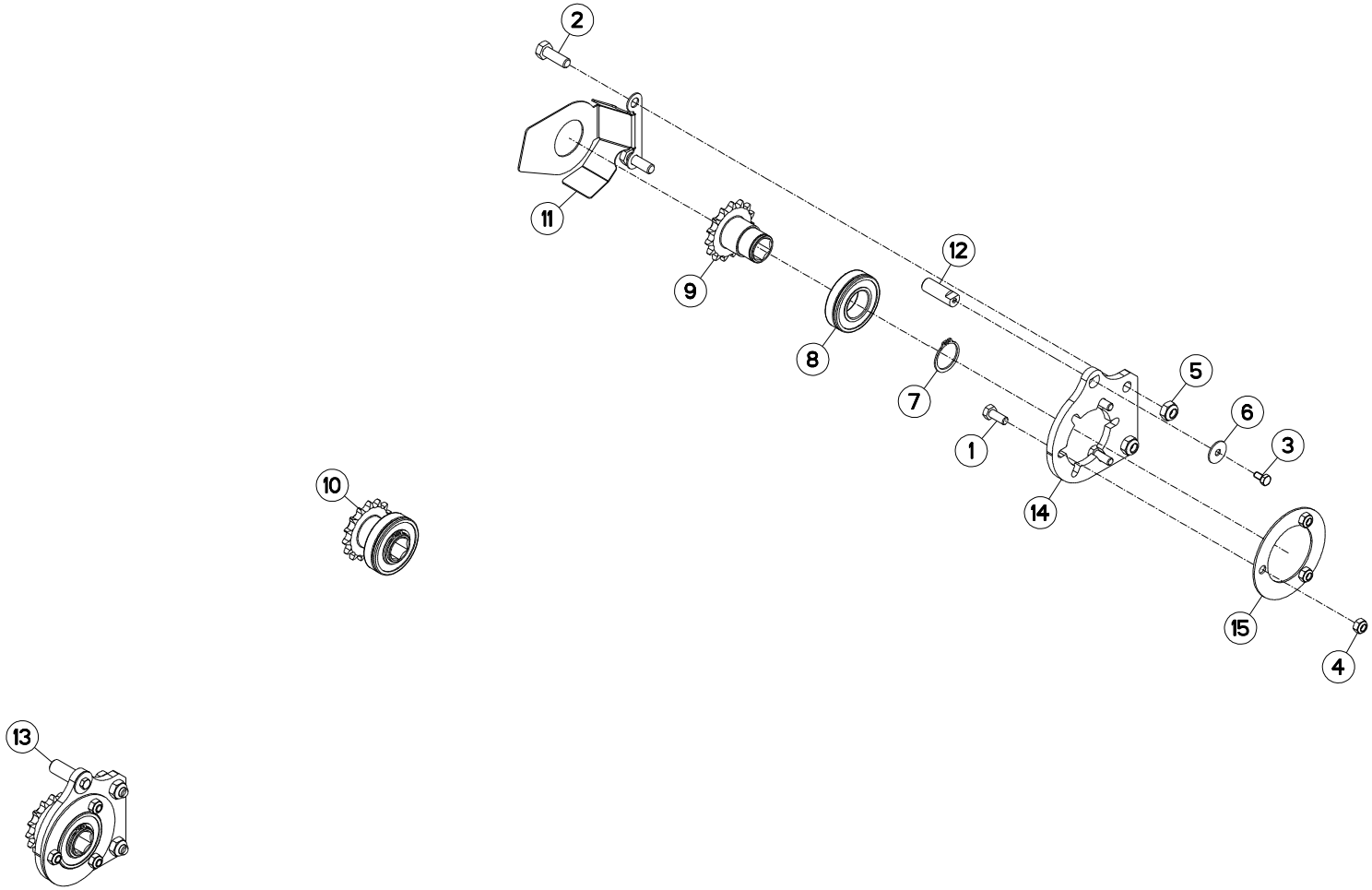
2
11
9
12
8
7
5
6
3
1
14
10
15
4
13

JEU DE PIGNONS SET OF GEARS ZAHNRAEDER COPPIA PIGNONI

Rep	Nr	Qt	Designation	Description	Bezeichnung	Referenza	Remarque - Remark - Bemerkung - Osservazioni
001	**80060820**	003	VIS TETE HEXAGONALE FE/ZNXC3	HEXAGON HEAD SCREW FE/ZNXC3	SECHSKANTSCHRAUBE FE/ZNXC3	VITE TESTA ESAGONALE FE/ZNXC3	[1]
002	**80061073**	002	VIS TETE HEXAGONALE FE/ZNXC3	HEXAGON HEAD SCREW FE/ZNXC3	SECHSKANTSCHRAUBE FE/ZNXC3	VITE TESTA ESAGONALE FE/ZNXC3	[1]
003	**80070630**	001	VIS AVEC REVÊTEMENT ADHESIF	SCREW WITH ADHESIVE COATING	KLEBE BESCHICHTETE SCHRAUBE	VITE CON RIVETTAMENTO ADESIVO	[1]
004	**80200840**	003	ECROU HEX.BAS AUTOFR.FE/ZNXC3	SELF-LOCKING NUT FE/ZNXC3	SELBSTSICHERND.MUTTER FE/ZNXC3	DADO AUTOBLOCCANTE FE/ZNXC3	[1]
005	**80201040**	002	ECROU HEX.BAS AUTOFR.FE/ZNXC3	SELF LOCKING NUT FE/ZNXC3	SELBSTSICHERND.MUTTER FE/ZNXC3	DADO AUTOBLOCCANTE FE/ZNXC3	[1]
006	**80250724**	001	RONDELLE PLATE FE/ZNXC3	PLAIN WASHER FE/ZNXC3	SCHEIBE FE/ZNXC3	RONDELLA PIATTA FE/ZNXC3	[1]
007	**80583000**	001	CIRCLIP EXTERIEUR	ELASTIC RING	SICHERUNGSRING	ANELLO	[2]
008	**81003060**	001	ROULEMENT A BILLES	BALL BEARING	KUGELLAGER	CUSCINETTO A SFERE	[2]
009	**K3648160**	001	PIGNON	GEAR, PINION	RITZEL	PIGNONE	[2]
010	**K3648180**	001	PIGNON	GEAR, PINION	RITZEL	PIGNONE	[1]+[2]
011	**K3649671**	001	TOLE DE PROTECTION	SHIELD, RIGID	SCHUTZBLECH	LAMIERA DI PROTEZIONE	Q?
012	**K3658140**	001	SUPPORT DE PROTECTEUR	SUPPORT, GUARD	SCHUTZHALTERUNG	SUPPORTO PROTEZIONE	[1]
013	**K3658150**	001	PIGNON	GEAR, PINION	RITZEL	PIGNONE	+[1]
014	**K3658160**	001	PLATINE	PLATE, MOUNTING	TRAGPLATTE	PIASTRA-SUPPORTO	[1]
015	**N00863B0**	001	RONDELLE	WASHER	SCHEIBE	RONDELLA DI BLOCCAGGIO	[1]

OPT

K36R0810 C

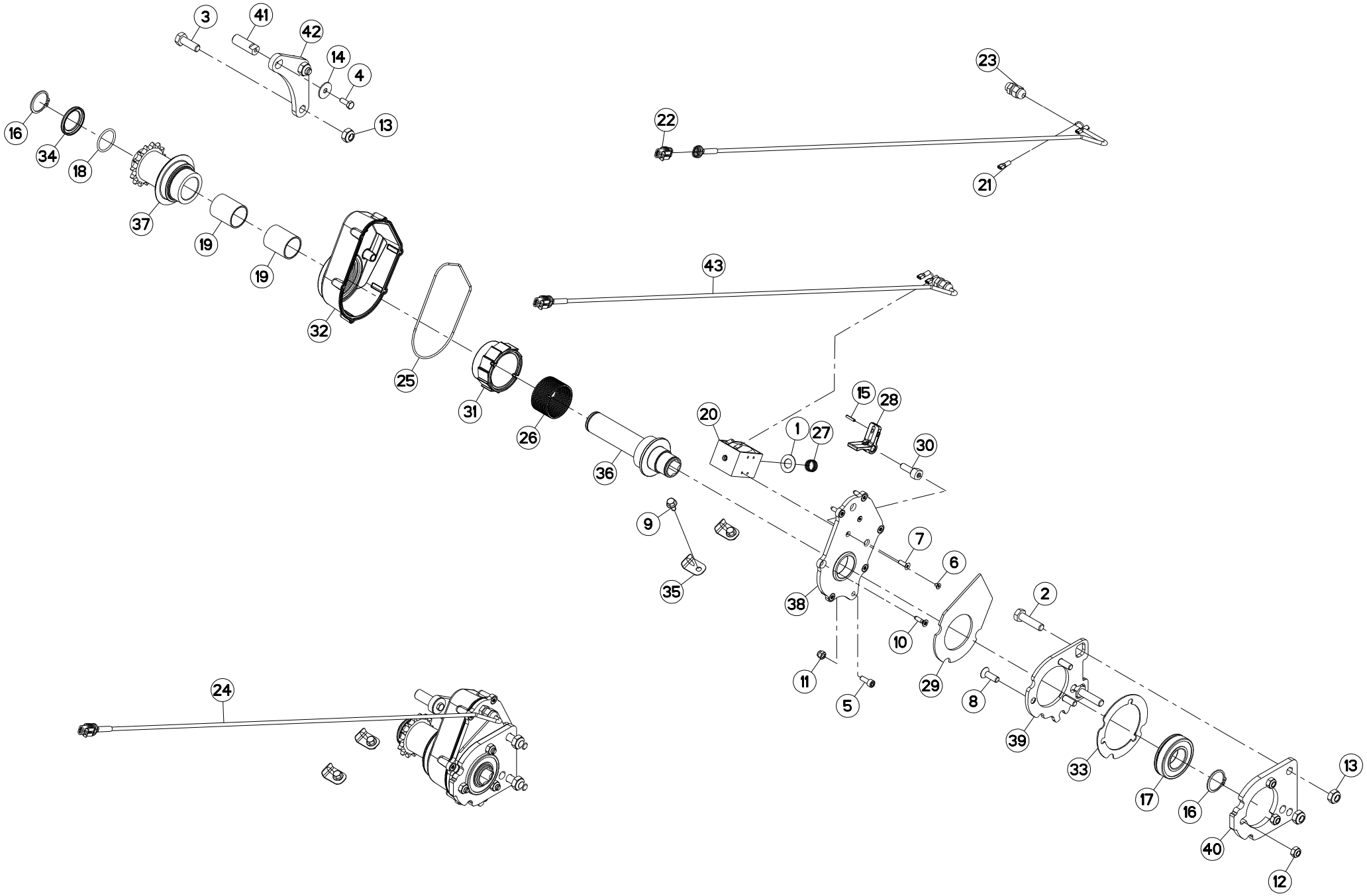

JEU DE PIGNONS (DEBRAYAGE) SET OF GEARS (DECLUTCHING) ZAHNRAEDER (AUSKUPPLUNG) COPPIA PIGNONI (DISINNESTO)

Rep	Nr	Qt	Designation	Description	Bezeichnung	Referenza	Remarque - Remark - Bemerkung - Osservazioni
001	**50079700**	001	RONDELLE	WASHER	SCHEIBE	RONDELLA PIATTA	[1]
002	**80061040**	002	VIS TETE HEXAGONALE FE/ZNXC3	HEXAGON HEAD SCREW FE/ZNXC3	SECHSKANTSCHRAUBE FE/ZNXC3	VITE TESTA ESAGONALE FE/ZNXC3	[1]
003	**80061073**	002	VIS TETE HEXAGONALE FE/ZNXC3	HEXAGON HEAD SCREW FE/ZNXC3	SECHSKANTSCHRAUBE FE/ZNXC3	VITE TESTA ESAGONALE FE/ZNXC3	[1]
004	**80070631**	001	VIS AVEC REVÊTEMENT ADHESIF	SCREW WITH ADHESIVE COATING	KLEBE BESCHICHTETE SCHRAUBE	VITE CON RIVETTAMENTO ADESIVO	[1]
005	**80080616**	001	VIS TETE CYL.SIX P.CR.FE/ZNXC3	HEX.SOCK.HEAD CAP SCR.FE/ZNXC3	ZYLINDERSCHR.INNENSEC.FE/ZNXC3	VITE A TESTA CILINDR. FE/ZNXC3	[1]
006	**80110406**	002	VIS TETE FRAI.SIX P.CREUX	SCREW, FLAT HEAD	SENKSCHRAUB.INNENSECHSKANT	VITE FHC/90	[1]
007	**80110516**	001	VIS T.FRAI.SIX P.CR.FE/ZNXC3	HEX.SOC.COUNT.HEAD SC.FE/ZNXC3	SENKSCHRAUB.INNENSEC.FE/ZNXC3	VITE FE/ZNXC3	[1]
008	**80110824**	003	VIS T.FRAI.SIX P.CR.FE/ZNXC3	PLAIN HEAD HEX. SCREW.M8X25 CL	SENKSCHRAUB.INNENSEC.FE/ZNXC3	VITE FE/ZNXC3	[1]
009	**80130612**	002	VIS AUTOBLOQUANTE FLZNNC	UNDERSERR.S-LOC.SCREW FLZNNC	SPERRZAHN-BUNDSCHRAU.FLZNNC	VITE FLZNNC	[1]
010	**80190520**	006	VIS TETE FRAI.TORX FE/ZNXC3	TORX SOC.COUNT.SCREW FE/ZNXC3	SENKSCHRAUB.TORX FE/ZNXC3	VITE FE/ZNXC3	[1]
011	**80200630**	001	ECROU HEX.AUTOFREINE FE/ZNXC3	SELF LOCKING NUT FE/ZNXC3	SELBSTSICHERNDE MUTT.FE/ZNXC3	DADO AUTOBLOCCANTE FE/ZNXC3	[1]
012	**80200840**	003	ECROU HEX.BAS AUTOFR.FE/ZNXC3	SELF-LOCKING NUT FE/ZNXC3	SELBSTSICHERND.MUTTER FE/ZNXC3	DADO AUTOBLOCCANTE FE/ZNXC3	[1]
013	**80201040**	004	ECROU HEX.BAS AUTOFR.FE/ZNXC3	SELF LOCKING NUT FE/ZNXC3	SELBSTSICHERND.MUTTER FE/ZNXC3	DADO AUTOBLOCCANTE FE/ZNXC3	[1]
014	**80250724**	001	RONDELLE PLATE FE/ZNXC3	PLAIN WASHER FE/ZNXC3	SCHEIBE FE/ZNXC3	RONDELLA PIATTA FE/ZNXC3	[1]
015	**80450316**	001	GOUPILLE ELASTIQUE INOX	ROLL PIN INOX	SPANNHUELSE INOX	SPINA ELASTICA INOX	[1]
016	**80583000**	002	CIRCLIP EXTERIEUR	ELASTIC RING	SICHERUNGSRING	ANELLO	[1]
017	**81003060**	001	ROULEMENT A BILLES	BALL BEARING	KUGELLAGER	CUSCINETTO A SFERE	[1]
018	**82062908**	001	JOINT TORIQUE VITON VERT	O-RING	O-RING	GUARNIZIONE	[1]
019	**83023041**	002	BAGUE PLASTIQUE	NYLON BEARING	KUNSTSTOFF-GLEITLAGER	ANELLO PLASTICA	[1]
020	**83231054**	001	ELECTRO-AIMANT	ELECTROMAGNET	ELEKTROMAGNET	ELETTROMAGNETE	[1]
021	**83233203**	002	COSSE CLIP ROUGE 6.35 ISOLE	LUG RED 6.35	KABELSCHUH ROT 6.35	TERMINALE ROSSO 6.35	[2]
022	**83235025**	001	CONNECTEUR AMP SUPERSEAL	CONNECTOR AMP SUPERSEAL	STECKER AMP SUPERSEAL	CONNETTORE AMP SUPERSEAL	[2]
023	**83235080**	001	PRESSE-ETOUPE PG7	CABLE GLAND PG7	KABELSTOPFBUCHSE PG7	SERRACAVO PG7	[2]
024	**1678901M**	001	DEBRAYAGE MONTE SUR RG 1	ELECTRONIC CLUTCH ROW N.1	ELEKTR. ABSCHALT. REIHE N.1		+[1]
025	**82060101**	001	JOINT TORIQUE	O-RING	O-RING	GUARNIZIONE	[1]
026	**K3629311**	001	RESSORT	SPRING	FEDER	MOLLA	[1]
027	**K3629320**	001	RESSORT	SPRING	FEDER	MOLLA	[1]
028	**K3629491**	001	LEVIER	LEVER	HEBEL	LEVA	[1]
029	**K3629510**	001	JOINT PLAT	GASKET	DICHTUNG	GUARNIZIONE	[1]
030	**K3629520**	001	AXE	PIN	ACHSE	ASSE	[1]
031	**K3629580**	001	MANCHON	SLEEVE	MUFFE	MANICOTTO	[1]
032	**K3632020**	001	CAPOT	HOOD	HAUBE	COFANO	[1]
033	**K3632310**	001	PLATINE	PLATE, MOUNTING	TRAGPLATTE	PIASTRA-SUPPORTO	[1]
034	**K3632330**	001	RONDELLE	WASHER	SCHEIBE	RONDELLA PIATTA	[1]
035	**K3643510**	002	PATTE DE FIXATION	RETAINER	BEFESTIGUNGSKLAUE	STAFFA	[1]
036	**K3648250**	001	ARBRE D'ENTRAINEMENT	SHAFT, DRIVE	ANTRIEBSWELLE	ALBERO	[1]
037	**K3648260**	001	MOYEU COMPLET	HUB, ASSEMBLY	NABE KPL.	MOZZO	[1]
038	**K3648271**	001	EMBASE	BASE	GRUNDPLATTE	BASE	[1]
039	**K3648280**	001	INDEXAGE	INDICATOR, ASSEMBLY	INDEX	INDICATORE, MONTAGGIO	[1]
040	**K3648290**	001	PLATINE	PLATE, MOUNTING	TRAGPLATTE	PIASTRA-SUPPORTO	[1]
041	**K3658140**	001	SUPPORT DE PROTECTEUR	SUPPORT, GUARD	SCHUTZHALTERUNG	SUPPORTO PROTEZIONE	[1]
042	**K3658240**	001	SUPPORT DE PROTECTEUR	SUPPORT, GUARD	SCHUTZHALTERUNG	SUPPORTO PROTEZIONE	[1]
043	**K3653600**	001	CABLE ELECTRIQUE	CABLE	ELEKTROKABEL	CAVO ELETTRICO	[1]+[2]

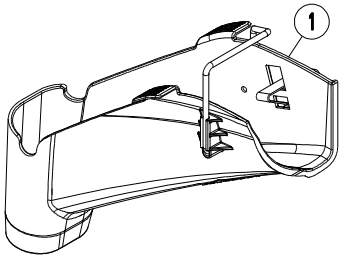
1

GOULOTTE (VIDANGE) DISCHARGE SPOUT (UNLOADING) AUSWURFBOGEN (ENTLEERUNG) BOCCA DI USCITA GIREVOLE (SVUC

Rep	Nr	Qt	Designation	Description	Bezeichnung	Referenza	Remarque - Remark - Bemerkung - Osservazioni
001	**K3651490**	001	GOULOTTE	CHUTE	AUSLAUF	BOCCA	

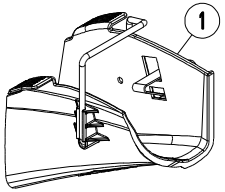
1

GOULOTTE (VIDANGE) DISCHARGE SPOUT (UNLOADING) AUSWURFBOGEN (ENTLEERUNG) BOCCA DI USCITA GIREVOLE (SVUC

Rep	Nr	Qt	Designation	Description	Bezeichnung	Referenza	Remarque - Remark - Bemerkung - Osservazioni
001	**K3652910**	001	GOULOTTE	CHUTE	AUSLAUF	BOCCA	

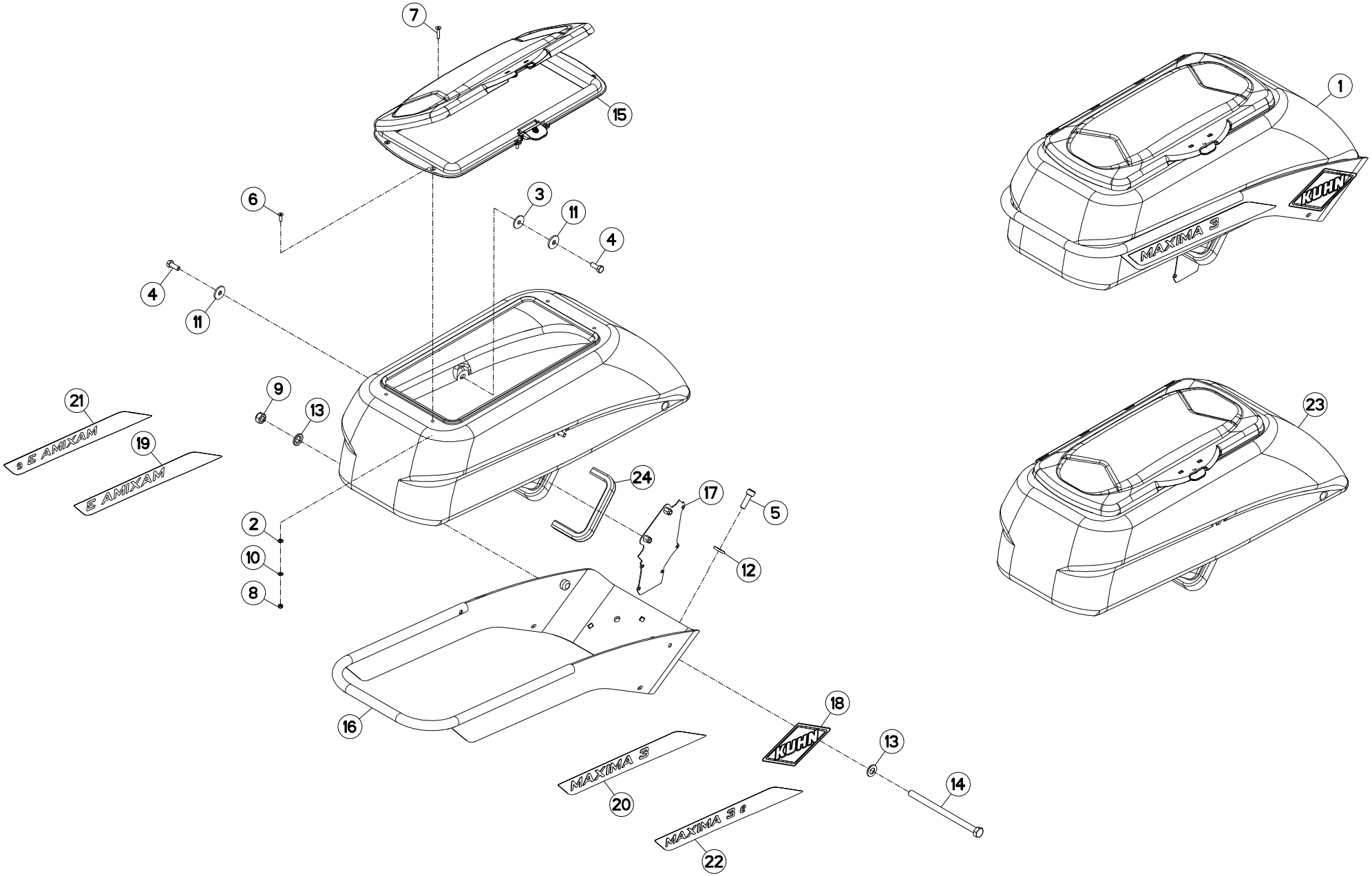
7
15
1
KUHN
MAXIMA 3
6
3
11
4
4
11
9
13
21
9 S AMIXAM
19
S AMIXAM
24
17
5
23
2
10
8
12
16
18
KUHN
13
14
MAXIMA 3
20
MAXIMA 3 S
22

TREMIE (ELEMENT SEMEUR) HOPPER (SOWING COMPONENT) BEHAELTER (SAEELEMENT) TRAMOGGIA (ELEMENTO SEMINAT(

Rep	Nr	Qt	Designation	Description	Bezeichnung	Referenza	Remarque - Remark - Bemerkung - Osservazioni
001	**1678426**	001	TREMIE 50 LITRES				+[1]
002	**50031600**	008	RONDELLE D'ETANCHEITE	WASHER, SEALING	DICHTRING	RONDELLA - PARAOLIO	[2]
003	**50031700**	002	RONDELLE D'ETANCHEITE	WASHER, SEALING	DICHTRING	RONDELLA - PARAOLIO	[1]
004	**80070822**	004	VIS AVEC REVÊTEMENT ADHESIF	SCREW WITH ADHESIVE COATING	KLEBE BESCHICHTETE SCHRAUBE	VITE CON RIVETTAMENTO ADESIVO	[1]
005	**80071062**	001	VIS AVEC REVÊTEMENT ADHESIF	SCREW WITH ADHESIVE COATING	KLEBE BESCHICHTETE SCHRAUBE	VITE CON RIVETTAMENTO ADESIVO	[1]
006	**80110516**	006	VIS T.FRAI.SIX P.CR.FE/ZNXC3	HEX.SOC.COUNT.HEAD SC.FE/ZNXC3	SENKSCHRAUB.INNENSEC.FE/ZNXC3	VITE FE/ZNXC3	[2]
007	**80110526**	002	VIS T.FRAI.SIX P.CR.FE/ZNXC3	HEX.SOC.COUNT.HEAD SC.FE/ZNXC3	SENKSCHRAUB.INNENSEC.FE/ZNXC3	VITE FE/ZNXC3	[2]0,1 daN/m (0.73 lbf ft)
008	**80200540**	008	ECROU HEX.BAS AUTOFR.FE/ZNXC3	SELF-LOCKING NUT FE/ZNXC3	SELBSTSICHERND.MUTTER FE/ZNXC3	DADO AUTOBLOCCANTE FE/ZNXC3	[2]
009	**80201240**	001	ECROU HEX.BAS AUTOFR.FE/ZNXC3	SELF-LOCKING NUT FE/ZNXC3	SELBSTSICHERND.MUTTER FE/ZNXC3	DADO AUTOBLOCCANTE FE/ZNXC3	[1]
010	**80250512**	008	RONDELLE PLATE FE/ZNXC3	PLAIN WASHER M5 DIN-125	SCHEIBE FE/ZNXC3	RONDELLA PIATTA FE/ZNXC3	[2]
011	**80250830**	004	RONDELLE PLATE FE/ZNXC3	PLAIN WASHER FE/ZNXC3	SCHEIBE FE/ZNXC3	RONDELLA PIATTA FE/ZNXC3	[1]
012	**80251127**	001	RONDELLE PLATE FE/ZNXC3	PLAIN WASHER FE/ZNXC3	SCHEIBE FE/ZNXC3	RONDELLA PIATTA FE/ZNXC3	[1]
013	**80251325**	002	RONDELLE PLATE FE/ZNXC3	PLAIN WASHER FE/ZNXC3	SCHEIBE FE/ZNXC3	RONDELLA PIATTA FE/ZNXC3	[1]
014	**800612B4**	001	VIS TETE HEXAGONALE FE/ZNXC3	HEXAGON HEAD SCREW FE/ZNXC3	SECHSKANTSCHRAUBE FE/ZNXC3	VITE TESTA ESAGONALE FE/ZNXC3	[1]
015	**K3638130**	001	COUVERCLE	LID	DECKEL	COPERCHIO	[2]
016	**K3638212**	001	BERCEAU	CRADLE	HALTERUNG	SUPPORTO	[1]
017	**K3646430**	001	PLATINE	PLATE, MOUNTING	TRAGPLATTE	PIASTRA-SUPPORTO	[1]
018	**K9531140**	002	LOGO	DECAL, LOGO	LOGO	LOGO	[1]
019	**K9550260**	001	ETIQ.ADH.	DECAL	AUFKLEBER	ADESIVO	[1]
020	**K9550270**	001	ETIQ.ADH.	DECAL	AUFKLEBER	ADESIVO	[1]
021	**K9550280**	001	ETIQ.ADH.	DECAL	AUFKLEBER	ADESIVO	[1]
022	**K9550290**	001	ETIQ.ADH.	DECAL	AUFKLEBER	ADESIVO	[1]
023	**K3647060**	001	TREMIE	HOPPER	BEHAELTER	TRAMOGGIA	[1]+[2]
024	**K3647700**	001	JOINT	SEAL	DICHTUNG	GUARNIZIONE	[1]

Ø										
	4	6	8	9	12	15	18	22	24	27
0,80							K3621040			
1,00									K3621860	
1,25				K3620370*						
1,50					N1503620		N04286B0*			
1,75										
2,10	K3621050							N00856B0* N1503810		
2,50					N04343B0		N00846B0	N04341B0		N1503140
3,00							N04318B0			N1500670*
3,50	K3614440	K3614450			N1502090		N00847B0	N03840B0		N03828B0
4,00		K3624970								
4,50	K3624610	K3624600	K3623010		K3624620	K3624960	K3620660	N00851B0		N00843B0
5,00				K3615310			K3616470	N02511B0		N00905B0
5,50							K3620770	N00852B0		N00844B0
7,00										

DISQUES (DISTRIBUTEUR) DISCS (DISTRIBUTOR) SCHEIBEN (VERTEILER) DISCHI (DISTRIBUTORE)

Rep	Nr	Qt	Designation	Description	Bezeichnung	Referenza	Remarque - Remark - Bemerkung - Osservazioni
001	**K3614440**	001	DISQUE	DISC	SCHEIBE	DISCO	Q? 4x Ø 3.5
002	**K3614450**	001	DISQUE	DISC	SCHEIBE	DISCO	Q? 6x Ø 3.5
003	**K3615310**	001	DISQUE	DISC	SCHEIBE	DISCO	Q? 9x Ø 5
004	**K3616470**	001	DISQUE	DISC	SCHEIBE	DISCO	Q? 18x Ø 5
005	**K3620370**	001	DISQUE	DISC	SCHEIBE	DISCO	* Q? 9x Ø 1.25
006	**K3620660**	001	DISQUE	DISC	SCHEIBE	DISCO	Q? 18x Ø 4.5
007	**K3620770**	001	DISQUE	DISC	SCHEIBE	DISCO	Q? 18x Ø 5.5
008	**K3621040**	001	DISQUE	DISC	SCHEIBE	DISCO	* Q? 18x Ø 0.8
009	**K3621050**	001	DISQUE	DISC	SCHEIBE	DISCO	Q? 4x Ø 2.1
010	**K3621860**	001	DISQUE	DISC	SCHEIBE	DISCO	Q? 24x Ø 1
011	**K3623010**	001	DISQUE	DISC	SCHEIBE	DISCO	Q? 8x Ø 4.5
012	**K3624600**	001	DISQUE	DISC	SCHEIBE	DISCO	Q? 6x Ø 4.5
013	**K3624610**	001	DISQUE	DISC	SCHEIBE	DISCO	Q? 4x Ø 4.5
014	**K3624620**	001	DISQUE	DISC	SCHEIBE	DISCO	Q? 12x Ø 4.5
015	**K3624960**	001	DISQUE	DISC	SCHEIBE	DISCO	Q? 15x Ø 4.5
016	**K3624970**	001	DISQUE	DISC	SCHEIBE	DISCO	Q? 6x Ø 4
017	**N00843B0**	001	DISQUE	DISC	SCHEIBE	DISCO	Q? 27x Ø 4.5
018	**N00844B0**	001	DISQUE	DISC	SCHEIBE	DISCO	Q? 27x Ø 5.5
019	**N00846B0**	001	DISQUE	DISC	SCHEIBE	DISCO	Q? 18x Ø 2.5
020	**N00847B0**	001	DISQUE	DISC	SCHEIBE	DISCO	Q? 18x Ø 3.5
021	**N00851B0**	001	DISQUE	DISC	SCHEIBE	DISCO	Q? 22x Ø 4.5
022	**N00852B0**	001	DISQUE	DISC	SCHEIBE	DISCO	Q? 22x Ø 5.5
023	**N00856B0**	001	DISQUE	DISC	SCHEIBE	DISCO	* Q? 22x Ø 2.1
024	**N00905B0**	001	DISQUE	DISC	SCHEIBE	DISCO	Q? 27x Ø 5
025	**N02511B0**	001	DISQUE	DISC	SCHEIBE	DISCO	Q? 22x Ø 5
026	**N03828B0**	001	DISQUE	DISC	SCHEIBE	DISCO	Q? 27x Ø 3.5
027	**N03840B0**	001	DISQUE	DISC	SCHEIBE	DISCO	Q? 22x Ø 3.5
028	**N04286B0**	001	DISQUE	DISC	SCHEIBE	DISCO	* Q? 18x Ø 1.5
029	**N04318B0**	001	DISQUE	DISC	SCHEIBE	DISCO	Q? 18x Ø 3
030	**N04341B0**	001	DISQUE	DISC	SCHEIBE	DISCO	Q? 22x Ø 2.5
031	**N04343B0**	001	DISQUE	DISC	SCHEIBE	DISCO	Q? 12x Ø 2.5
032	**N1500670**	001	DISQUE D262 27 TROUS D3.00 SP	DISC	SCHEIBE	DISCO	* Q? 27x Ø 3
033	**N1502090**	001	DISQUE	DISC	SCHEIBE	DISCO	Q? 12x Ø 3.5
034	**N1503140**	001	DISQUE	DISC	SCHEIBE	DISCO	Q? 27x Ø 2.5
035	**N1503620**	001	DISQUE	DISC	SCHEIBE	DISCO	Q? 12x Ø 1.5
036	**N1503810**	001	DISQUE	DISC	SCHEIBE	DISCO	Q? 22x Ø 2.1

Ø									
	30	31	33	35	48	54	70	80	100
0,80							K3614270*		N1501051*
1,00									
1,25					K3601440*		N1500431*		N00849B0*
1,50									
1,75							K3622070		N1500701
2,10		N00845B0*			K3614280*				
2,50					N02951B0		N02851B0	N1502170	
3,00						N1500061*			
3,50			N00855B0	N1503380	N00848B0		N04342B0	N1501591	N04293B0
4,00									
4,50			N04107B0	N1503390	N04305B0 K3611230*	N1500681	N00850B0	K3614980	
5,00			K3609400	N1503400					
5,50			N04282B0	N1503410	N1503130	N1500691			
7,00	N1500340								

DISQUES (DISTRIBUTEUR) DISCS (DISTRIBUTOR) SCHEIBEN (VERTEILER) DISCHI (DISTRIBUTORE)

Rep	Nr	Qt	Designation	Description	Bezeichnung	Referenza	Remarque - Remark - Bemerkung - Osservazioni	
001	**K3601440**	001	DISQUE	DISC	SCHEIBE	DISCO	*	Q? 48x Ø 1.25
002	**K3609400**	001	DISQUE	DISC	SCHEIBE	DISCO		Q? 33x Ø 5
003	**K3611230**	001	DISQUE	DISC	SCHEIBE	DISCO	*	Q? 3x 48x Ø 4.5
004	**K3614270**	001	DISQUE	DISC	SCHEIBE	DISCO	*	Q? 70x Ø 0.8
005	**K3614280**	001	DISQUE	DISC	SCHEIBE	DISCO	*	Q? 48x Ø 2.1
006	**K3614980**	001	DISQUE	DISC	SCHEIBE	DISCO		Q? 80x Ø 4.5
007	**K3622070**	001	DISQUE	DISC	SCHEIBE	DISCO		Q? 70x Ø 1.75
008	**N00845B0**	001	DISQUE	DISC	SCHEIBE	DISCO	*	Q? 31x Ø 2.1
009	**N00848B0**	001	DISQUE	DISC	SCHEIBE	DISCO		Q? 48x Ø 3.5
010	**N00849B0**	001	DISQUE	DISC	SCHEIBE	DISCO	*	Q? 100x Ø 1.25
011	**N00850B0**	001	DISQUE	DISC	SCHEIBE	DISCO		Q? 70x Ø 4.5
012	**N00855B0**	001	DISQUE	DISC	SCHEIBE	DISCO		Q? 33x Ø 3.5
013	**N02851B0**	001	DISQUE	DISC	SCHEIBE	DISCO		Q? 70x Ø 2.5
014	**N02951B0**	001	DISQUE	DISC	SCHEIBE	DISCO		Q? 48x Ø 2.5
015	**N04107B0**	001	DISQUE	DISC	SCHEIBE	DISCO		Q? 33x Ø 4.5
016	**N04282B0**	001	DISQUE	DISC	SCHEIBE	DISCO		Q? 33x Ø 5.5
017	**N04293B0**	001	DISQUE	DISC	SCHEIBE	DISCO		Q? 100x Ø 3.5
018	**N04305B0**	001	DISQUE	DISC	SCHEIBE	DISCO		Q? 48x Ø 4.5
019	**N04342B0**	001	DISQUE	DISC	SCHEIBE	DISCO		Q? 70x Ø 3.5
020	**N1500061**	001	DISQUE	DISC	SCHEIBE	DISCO	*	Q? 54x Ø 3
021	**N1500340**	001	DISQUE	DISC	SCHEIBE	DISCO		Q? 30x Ø 7
022	**N1500431**	001	DISQUE	DISC	SCHEIBE	DISCO	*	Q? 70x Ø 1.25
023	**N1500681**	001	DISQUE	DISC	SCHEIBE	DISCO		Q? 54x Ø 4.5
024	**N1500691**	001	DISQUE	DISC	SCHEIBE	DISCO		Q? 54x Ø 5.5
025	**N1500701**	001	DISQUE D262 100 D=1,75 AP	DISC	SCHEIBE	DISCO		Q? 100x Ø 1.75
026	**N1501051**	001	DISQUE	DISC	SCHEIBE	DISCO	*	Q? 100x Ø 0.8
027	**N1501591**	001	DISQUE	DISC	SCHEIBE	DISCO		Q? 80x Ø 3.5
028	**N1502170**	001	DISQUE	DISC	SCHEIBE	DISCO		Q? 80x Ø 2.5
029	**N1503130**	001	DISQUE	DISC	SCHEIBE	DISCO		Q? 48x Ø 5.5
030	**N1503380**	001	DISQUE	DISC	SCHEIBE	DISCO		Q? 35x Ø 3.5
031	**N1503390**	001	DISQUE D262 35 TROUS D4.5 AP	DISC	SCHEIBE	DISCO		Q? 35x Ø 4.5
032	**N1503400**	001	DISQUE	DISC	SCHEIBE	DISCO		Q? 35x Ø 5
033	**N1503410**	001	DISQUE	DISC	SCHEIBE	DISCO		Q? 35x Ø 5.5

K36R0763 B

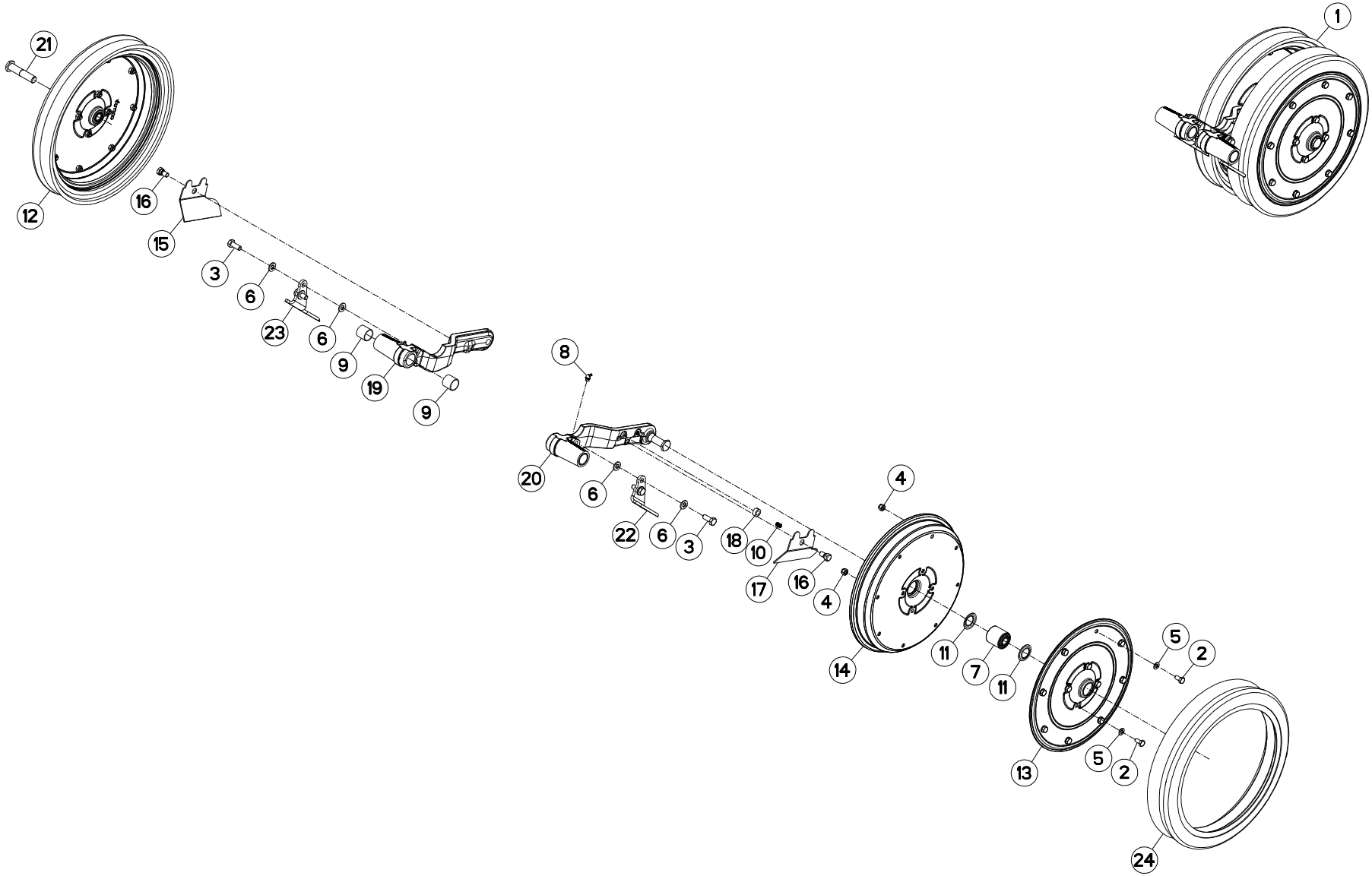

ROUES DE JAUGE ETROITES NARROW GAUGE WHEELS SCHMALE TIEFENFUEHRUNGSRAEDER RUOTE A STAZZA STRETTE

Rep	Nr	Qt	Designation	Description	Bezeichnung	Referenza	Remarque - Remark - Bemerkung - Osservazioni
001	**1678430**	001	ROUES DE JAUGE ETROITES MA3	NARROW GAUGE WHEELS MA3			+[1]
002	**80060816**	024	VIS TETE HEXAGONALE FE/ZNXC3	HEX. SCREW FE/ZNXC3	SECHSKANTSCHRAUBE FE/ZNXC3	VITE TESTA ESAGONALE FE/ZNXC3	[2]
003	**80061026**	004	VIS TETE HEXAGONALE FE/ZNXC3	HEXAGON HEAD SCREW FE/ZNXC3	SECHSKANTSCHRAUBE FE/ZNXC3	VITE TESTA ESAGONALE FE/ZNXC3	[1]
004	**80200830**	024	ECROU HEX.AUTOFREINE FE/ZNXC3	SELFLOCKING NUT FE/ZNXC3	SELBSTSICHERNDE MUTT.FE/ZNXC3	DADO AUTOBLOCCANTE FE/ZNXC3	[2]
005	**80250823**	024	RONDELLE PLATE FE/ZNXC3	PLAIN WASHER FE/ZNXC3	SCHEIBE FE/ZNXC3	RONDELLA PIATTA FE/ZNXC3	[2]
006	**80251021**	008	RONDELLE PLATE FE/ZNXC3	PLAIN WASHER M10	SCHEIBE FE/ZNXC3	RONDELLA PIATTA FE/ZNXC3	[1]
007	**81101640**	002	ROULEMENT 2 R.BILLES SPECIAL	DOUBLE ROW BALL BEARING	ZWEIREIHIGES KUGELLAGER	CUSCINETTO A SFERE	[2]
008	**82200802**	002	GRAISSEUR A TETE SPHERIQUE	GREASE FITTING	KEGELSCHMIERNIPPEL	INGRASSATORE SFERICO	[1]
009	**83012528**	004	BAGUE ROULEE	WRAPPED BUSH	GEROLLTE BUCHSE	ANELLO LUBRIFICATO	[1]
010	**FNB0615**	004	RESSORT COMPRESSION LG 12	SPRING	FEDER	MOLLA DI COMPRESSIONE	[1]
011	**K3613940**	004	RONDELLE	WASHER	SCHEIBE	RONDELLA PIATTA	[2]
012	**K3618190**	002	ROUE	RIM AND TIRE ASSY	RAD	RUOTA	[1]+[2]
013	**K3622110**	002	FLASQUE	FLANGE	FLANSCH	FLANGIA	[2]
014	**K3622120**	002	FLASQUE	FLANGE	FLANSCH	FLANGIA	[2]
015	**K3636331**	001	DECROTTOIR	SCRAPER, DIRT	ABSTREIFER	RASCHIATORE	[1]
016	**K3636340**	002	VIS	SCREW	SCHRAUBE	VITE	[1]
017	**K3636371**	001	DECROTTOIR	SCRAPER, DIRT	ABSTREIFER	RASCHIATORE	[1]
018	**K3636380**	004	JOINT	SEAL	DICHTUNG	GUARNIZIONE	[1]
019	**K3636770**	001	BRAS DE ROUE	ARM, WHEEL	RADARM	BRACCIO PER RUOTA	[1]
020	**K3636780**	001	BRAS DE ROUE	ARM, WHEEL	RADARM	BRACCIO PER RUOTA	[1]
021	**K3639780**	002	VIS AVEC REVÊTEMENT ADHESIF	SCREW WITH ADHESIVE COATING	KLEBE BESCHICHTETE SCHRAUBE	VITE CON RIVETTAMENTO ADESIVO	[1]13 DaN/m (96 lbf/ft)
022	**K3641670**	001	DECROTTEUR	SCRAPER, SOIL	ABSTREIFER	RASCHIETTO	[1]
023	**K3641680**	001	DECROTTEUR	SCRAPER, SOIL	ABSTREIFER	RASCHIETTO	[1]
024	**N03865A0**	002	BANDAGE ROUE DE JAUGE 400X65	TYRE 400X65	REIFEN 400X65		[2]

K36R0764 B

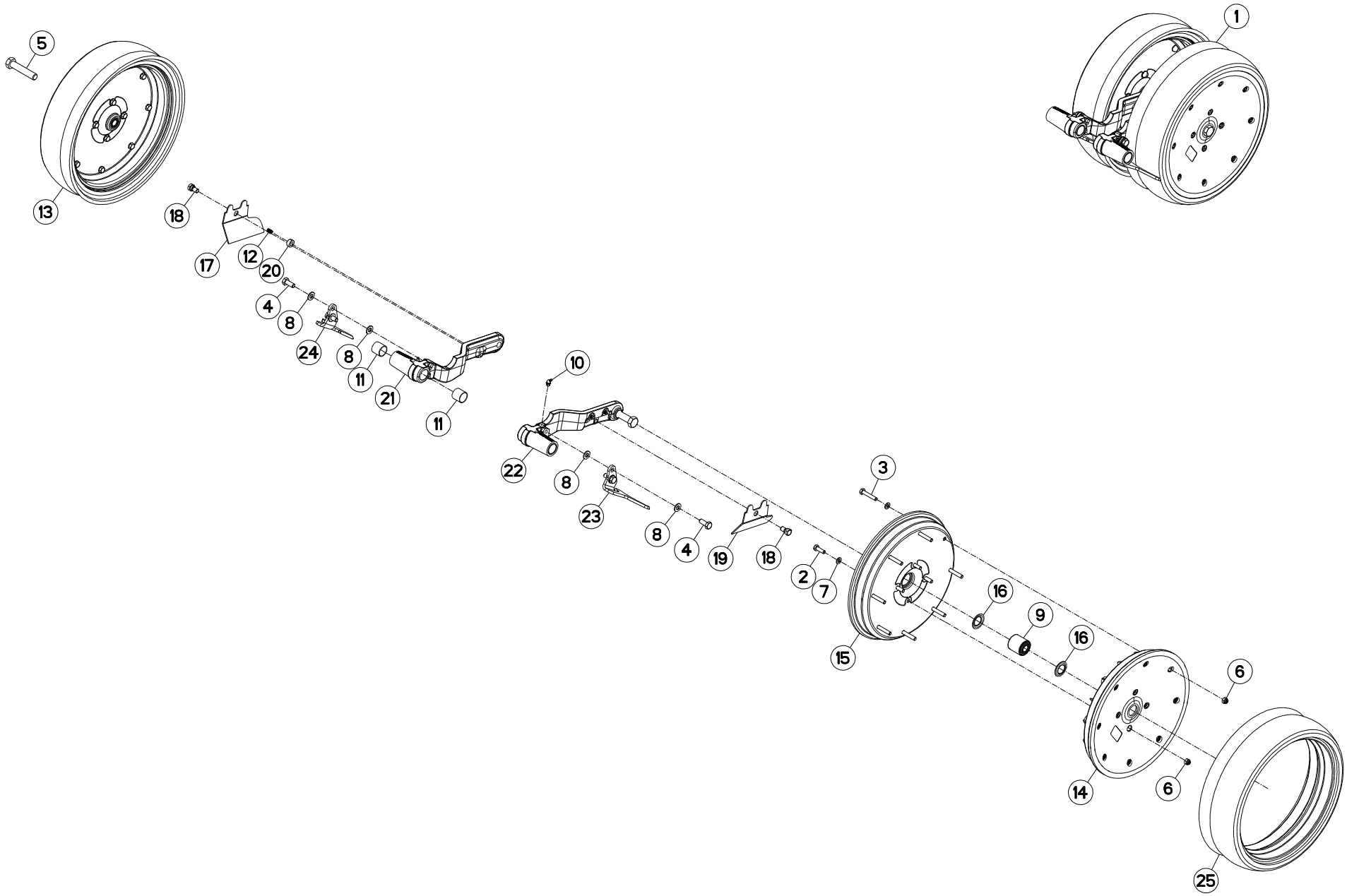
1
5
13
18
17
12
20
4
8
24
8
11
21
11
10
22
8
23
8
4
19
18
2
7
3
15
16
9
16
6
14
6
25

ROUES DE JAUGE LARGES / WIDE GAUGE WHEELS / BREITE TIEFENFUEHRUNGSRAEDER / RUOTE A STAZZA LARGHE

Rep	Nr	Qt	Designation	Description	Bezeichnung	Referenza	Remarque - Remark - Bemerkung - Osservazioni
001	**1678429**	001	ROUES DE JAUGE LARGES MA3	WIDE GAUGE WHEELS MA3			+[1]
002	**80060826**	008	VIS TETE HEXAGONALE FE/ZNXC3	HEAD HEX SCREW FE/ZNXC3	SECHSKANTSCHRAUBE FE/ZNXC3	VITE TESTA ESAGONALE FE/ZNXC3	[2]
003	**80060846**	016	VIS TETE HEXAGONALE FE/ZNXC3	HEX BOLT FE/ZNXC3	SECHSKANTSCHRAUBE FE/ZNXC3	VITE TESTA ESAGONALE FE/ZNXC3	[2]
004	**80061026**	004	VIS TETE HEXAGONALE FE/ZNXC3	HEXAGON HEAD SCREW FE/ZNXC3	SECHSKANTSCHRAUBE FE/ZNXC3	VITE TESTA ESAGONALE FE/ZNXC3	[1]
005	**80071680**	002	VIS AVEC REVÊTEMENT ADHESIF	SCREW WITH ADHESIVE COATING	KLEBE BESCHICHTETE SCHRAUBE	VITE CON RIVETTAMENTO ADESIVO	[1]13 daN m (96 lbf ft)
006	**80200830**	024	ECROU HEX.AUTOFREINE FE/ZNXC3	SELFLOCKING NUT FE/ZNXC3	SELBSTSICHERNDE MUTT.FE/ZNXC3	DADO AUTOBLOCCANTE FE/ZNXC3	[2]
007	**80250823**	024	RONDELLE PLATE FE/ZNXC3	PLAIN WASHER FE/ZNXC3	SCHEIBE FE/ZNXC3	RONDELLA PIATTA FE/ZNXC3	[2]
008	**80251021**	008	RONDELLE PLATE FE/ZNXC3	PLAIN WASHER M10	SCHEIBE FE/ZNXC3	RONDELLA PIATTA FE/ZNXC3	[1]
009	**81101640**	002	ROULEMENT 2 R.BILLES SPECIAL	DOUBLE ROW BALL BEARING	ZWEIREIHIGES KUGELLAGER	CUSCINETTO A SFERE	[2]
010	**82200802**	002	GRAISSEUR A TETE SPHERIQUE	GREASE FITTING	KEGELSCHMIERNIPPEL	INGRASSATORE SFERICO	[1]
011	**83012528**	004	BAGUE ROULEE	WRAPPED BUSH	GEROLLTE BUCHSE	ANELLO LUBRIFICATO	[1]
012	**FNB0615**	004	RESSORT COMPRESSION LG 12	SPRING	FEDER	MOLLA DI COMPRESSIONE	[1]
013	**K3613910**	002	ROUE	RIM AND TIRE ASSY	RAD	RUOTA	[1]+[2]
014	**K3613920**	002	FLASQUE	FLANGE	FLANSCH	FLANGIA	[2]
015	**K3613930**	002	FLASQUE	FLANGE	FLANSCH	FLANGIA	[2]
016	**K3613940**	004	RONDELLE	WASHER	SCHEIBE	RONDELLA PIATTA	[2]
017	**K3636331**	001	DECROTTOIR	SCRAPER, DIRT	ABSTREIFER	RASCHIATORE	[1]
018	**K3636340**	002	VIS	SCREW	SCHRAUBE	VITE	[1]
019	**K3636371**	001	DECROTTOIR	SCRAPER, DIRT	ABSTREIFER	RASCHIATORE	[1]
020	**K3636380**	004	JOINT	SEAL	DICHTUNG	GUARNIZIONE	[1]
021	**K3636771**	001	BRAS DE ROUE	ARM, WHEEL	RADARM	BRACCIO PER RUOTA	[1]
022	**K3636781**	001	BRAS DE ROUE	ARM, WHEEL	RADARM	BRACCIO PER RUOTA	[1]
023	**K3639110**	001	DECROTTEUR	SCRAPER, SOIL	ABSTREIFER	RASCHIETTO	[1]
024	**K3639130**	001	DECROTTEUR	SCRAPER, SOIL	ABSTREIFER	RASCHIETTO	[1]
025	**N00859A0**	002	BANDAGE ROUE DE JAUGE D400X115	TYRE 400X115	REIFEN 400X115		[2]

K36R0765 B

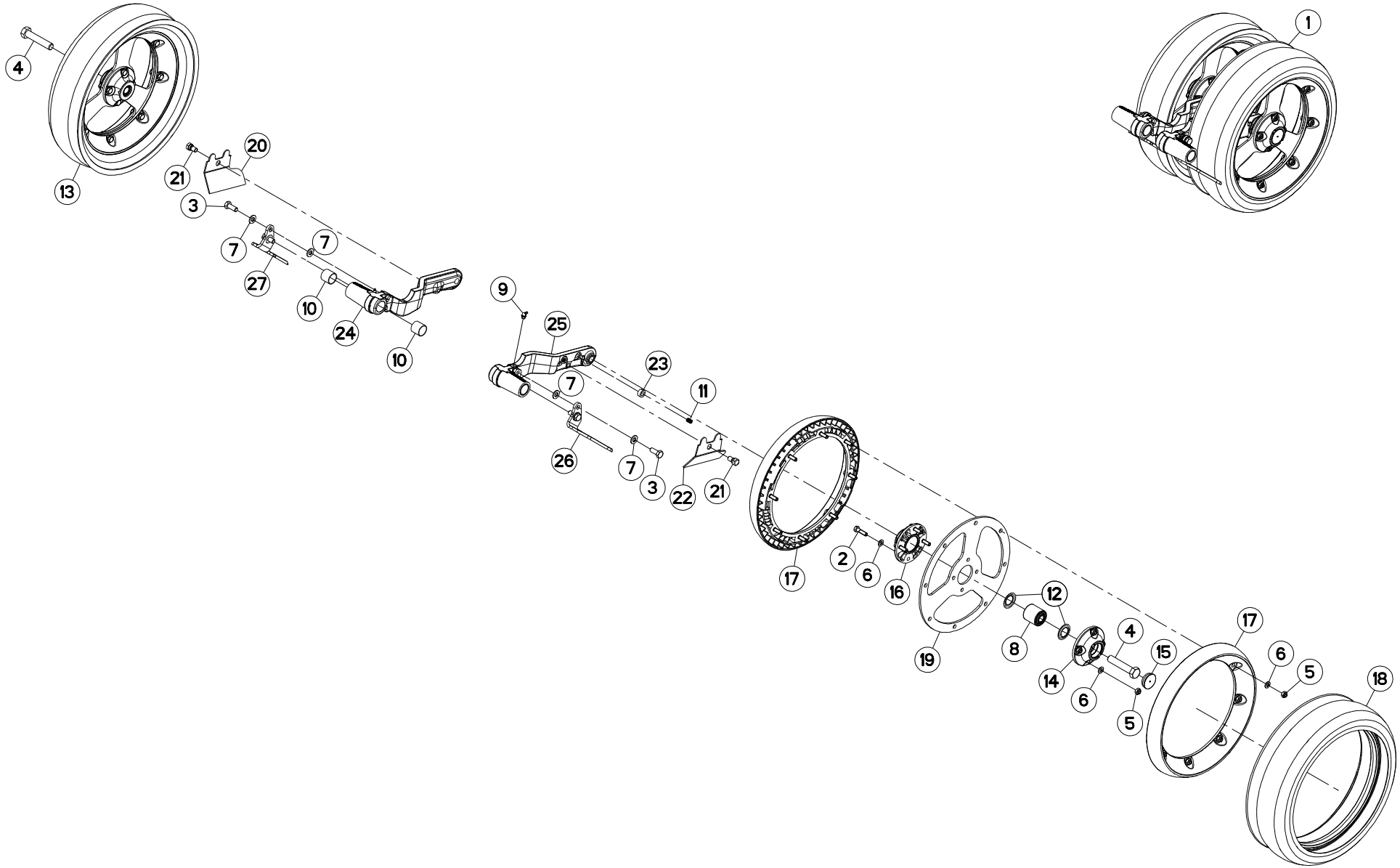

ROUES DE JAUGE — GAUGE WHEELS — TIEFENFUEHRUNGSRAEDER — RUOTE A STAZZA

Rep	Nr	Qt	Designation	Description	Bezeichnung	Referenza	Remarque - Remark - Bemerkung - Osservazioni
001	**1678431**	001	ROUES DE JAUGE AJOUREES MA3	ADJUSTABLE GAUGE WHEELS MA3			+[1]
002	**80060830**	024	VIS TETE HEXAGONALE FE/ZNXC3	HEXAGON HEAD SCREW FE/ZNXC3	SECHSKANTSCHRAUBE FE/ZNXC3	VITE TESTA ESAGONALE FE/ZNXC3	[2]
003	**80061026**	004	VIS TETE HEXAGONALE FE/ZNXC3	HEXAGON HEAD SCREW FE/ZNXC3	SECHSKANTSCHRAUBE FE/ZNXC3	VITE TESTA ESAGONALE FE/ZNXC3	[1]
004	**80071680**	002	VIS AVEC REVÊTEMENT ADHESIF	SCREW WITH ADHESIVE COATING	KLEBE BESCHICHTETE SCHRAUBE	VITE CON RIVETTAMENTO ADESIVO	[1]13 daN m (96 lbf ft)
005	**80200840**	024	ECROU HEX.BAS AUTOFR.FE/ZNXC3	SELF-LOCKING NUT FE/ZNXC3	SELBSTSICHERND.MUTTER FE/ZNXC3	DADO AUTOBLOCCANTE FE/ZNXC3	[2]
006	**80250823**	048	RONDELLE PLATE FE/ZNXC3	PLAIN WASHER FE/ZNXC3	SCHEIBE FE/ZNXC3	RONDELLA PIATTA FE/ZNXC3	[2]
007	**80251021**	008	RONDELLE PLATE FE/ZNXC3	PLAIN WASHER M10	SCHEIBE FE/ZNXC3	RONDELLA PIATTA FE/ZNXC3	[1]
008	**81101640**	002	ROULEMENT 2 R.BILLES SPECIAL	DOUBLE ROW BALL BEARING	ZWEIREIHIGES KUGELLAGER	CUSCINETTO A SFERE	[2]
009	**82200802**	002	GRAISSEUR A TETE SPHERIQUE	GREASE FITTING	KEGELSCHMIERNIPPEL	INGRASSATORE SFERICO	[1]
010	**83012528**	004	BAGUE ROULEE	WRAPPED BUSH	GEROLLTE BUCHSE	ANELLO LUBRIFICATO	[1]
011	**FNB0615**	004	RESSORT COMPRESSION LG 12	SPRING	FEDER	MOLLA DI COMPRESSIONE	[1]
012	**K3613940**	004	RONDELLE	WASHER	SCHEIBE	RONDELLA PIATTA	[2]
013	**K3625510**	002	ROUE	RIM AND TIRE ASSY	RAD	RUOTA	[1]+[2]
014	**K3635410**	002	FLASQUE	FLANGE	FLANSCH	FLANGIA	[2]
015	**K3635420**	002	BOUCHON	PLUG	VERSCHLUSSSCHRAUBE	TAPPO	[2]
016	**K3635430**	002	FLASQUE	FLANGE	FLANSCH	FLANGIA	[2]
017	**K3635440**	004	FLASQUE	FLANGE	FLANSCH	FLANGIA	[2]
018	**K3635450**	002	PNEU	TIRE	REIFEN	PNEUMATICO	[2]
019	**K3635460**	002	FLASQUE	FLANGE	FLANSCH	FLANGIA	[2]
020	**K3636331**	001	DECROTTOIR	SCRAPER, DIRT	ABSTREIFER	RASCHIATORE	[1]
021	**K3636340**	002	VIS	SCREW	SCHRAUBE	VITE	[1]
022	**K3636371**	001	DECROTTOIR	SCRAPER, DIRT	ABSTREIFER	RASCHIATORE	[1]
023	**K3636380**	004	JOINT	SEAL	DICHTUNG	GUARNIZIONE	[1]
024	**K3636770**	001	BRAS DE ROUE	ARM, WHEEL	RADARM	BRACCIO PER RUOTA	[1]
025	**K3636780**	001	BRAS DE ROUE	ARM, WHEEL	RADARM	BRACCIO PER RUOTA	[1]
026	**K3639110**	001	DECROTTEUR	SCRAPER, SOIL	ABSTREIFER	RASCHIETTO	[1]
027	**K3639130**	001	DECROTTEUR	SCRAPER, SOIL	ABSTREIFER	RASCHIETTO	[1]

K36R0491 A

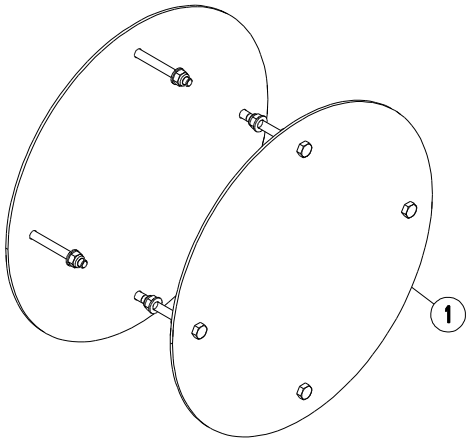

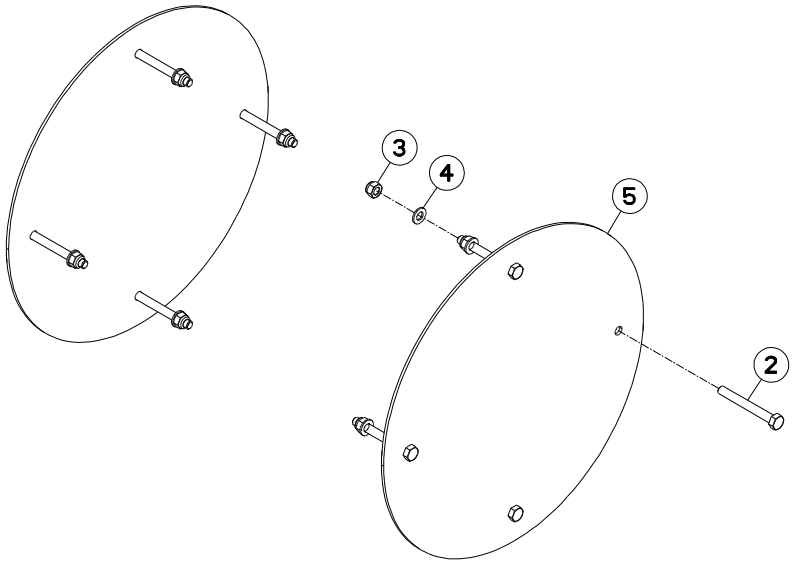

PROTECTEURS DE ROUES (ROUES DE WHEEL PROTECTORS (GAUGE WHEELS RADSCHUTZE (TIEFENFUEHRUNGSRAE PROTEZIONI RUOTE (RUOTE A STA

Rep	Nr	Qt	Designation	Description	Bezeichnung	Referenza	Remarque - Remark - Bemerkung - Osservazioni
001	**1677795**	001	FLASQUE ROUE DE JAUGE				+[1]
002	**80060871**	008	VIS TETE HEXAGONALE FE/ZNXC3	HEX. HEAD SCREW FE/ZNXC3	SECHSKANTSCHRAUBE FE/ZNXC3	VITE TESTA ESAGONALE FE/ZNXC3	[1]
003	**80200830**	008	ECROU HEX.AUTOFREINE FE/ZNXC3	SELFLOCKING NUT FE/ZNXC3	SELBSTSICHERNDE MUTT.FE/ZNXC3	DADO AUTOBLOCCANTE FE/ZNXC3	[1]
004	**80250823**	008	RONDELLE PLATE FE/ZNXC3	PLAIN WASHER FE/ZNXC3	SCHEIBE FE/ZNXC3	RONDELLA PIATTA FE/ZNXC3	[1]
005	**K3617810**	002	FLASQUE	FLANGE	FLANSCH	FLANGIA	[1]

K36R0772 C

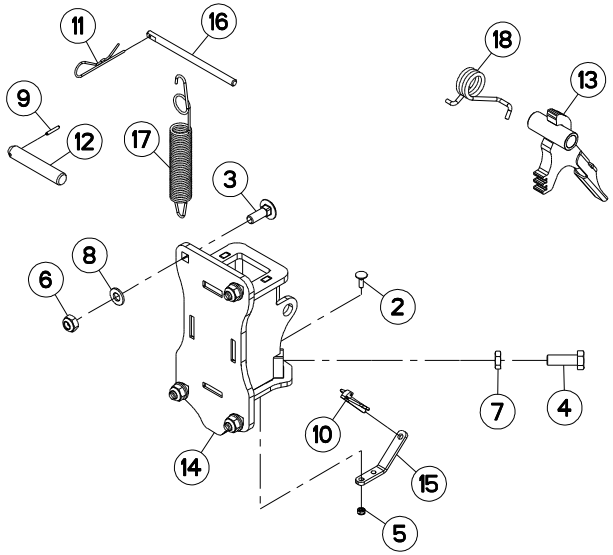

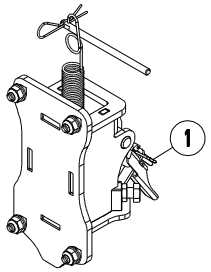

MAXIMA 3 TRM 3M45 ---A1033-50A00001>---A1033-50A99999
MAXIMA 3 TRM 5M00 ---A1033-50A00001>---A1033-50A99999
MAXIMA 3 TRM 6M00 ---A1033-50A00001>---A1033-50A99999
MAXIMA 3 TRM 7M00 ---A1033-50A00001>---A1033-50A99999

K36R0772 C

SUPPORT (AVANT) SUPPORT (FRONT) HALTERUNG (VORN) SUPPORTO (ANTERIORE)

Rep	Nr	Qt	Designation	Description	Bezeichnung	Referenza	Remarque - Remark - Bemerkung - Osservazioni
001	**1678526**	001	SAV SUPPORT OPTION AVANT				+[1]
002	**80030516**	002	VIS J FE/ZNXC3	CUP SQUARE BOLT FE/ZNXC3	FLACHRUNDSCHRAUBE FE/ZNXC3	BULLONE FE/ZNXC3	[1]
003	**80031031**	004	VIS J FE/ZNXC3	CUP SQUARE BOLT FE/ZNXC3	FLACHRUNDSCHRAUBE FE/ZNXC3	BULLONE FE/ZNXC3	[1]
004	**80061236**	001	VIS TETE HEXAGONALE FE/ZNXC3	HEX BOLT FE/ZNXC3	SECHSKANTSCHRAUBE FE/ZNXC3	VITE TESTA ESAGONALE FE/ZNXC3	[1]
005	**80200540**	002	ECROU HEX.BAS AUTOFR.FE/ZNXC3	SELF-LOCKING NUT FE/ZNXC3	SELBSTSICHERND.MUTTER FE/ZNXC3	DADO AUTOBLOCCANTE FE/ZNXC3	[1]
006	**80201040**	004	ECROU HEX.BAS AUTOFR.FE/ZNXC3	SELF LOCKING NUT FE/ZNXC3	SELBSTSICHERND.MUTTER FE/ZNXC3	DADO AUTOBLOCCANTE FE/ZNXC3	[1]
007	**80201271**	001	ECROU HEXAGONAL BAS FE/ZNXC3	NUT FE/ZNXC3	SECHSKANTMUTTER FE/ZNXC3	DADO FE/ZNXC3	[1]
008	**80251021**	004	RONDELLE PLATE FE/ZNXC3	PLAIN WASHER M10	SCHEIBE FE/ZNXC3	RONDELLA PIATTA FE/ZNXC3	[1]
009	**80450320**	001	GOUPILLE ELASTIQUE INOX	ROLL PIN INOX	SPANNHUELSE INOX	SPINA ELASTICA INOX	[1]
010	**80560440**	001	GOUPILLE AUTOMATIQUE FE/ZNXC3	LINCH PIN FE/ZNXC3	KLAPPSTECKER FE/ZNXC3	COPPIGLIA FE/ZNXC3	[1]
011	**80570201**	001	GOUPILLE BETA FE/ZNCX3	SPRING COTTER PIN FE/ZNCX3	FEDERSTECKER FE/ZNCX3	MOLLA FE/ZNCX3	[1]
012	**K3639310**	001	AXE	PIN	ACHSE	ASSE	[1]
013	**K3641520**	001	POIGNEE	HANDLE	HANDGRIFF	MANIGLIA	[1]
014	**K3641531**	001	SUPPORT	SUPPORT	TRAEGER	SUPPORTO	[1]
015	**K3642280**	001	TOLE	SHEET	BLECH	TELA	[1]
016	**K3643330**	001	BARRE	BAR	BALKEN	BARRA	[1]
017	**K3648030**	001	RESSORT	SPRING	FEDER	MOLLA	[1]
018	**K3639020**	001	RESSORT	SPRING	FEDER	MOLLA	[1]

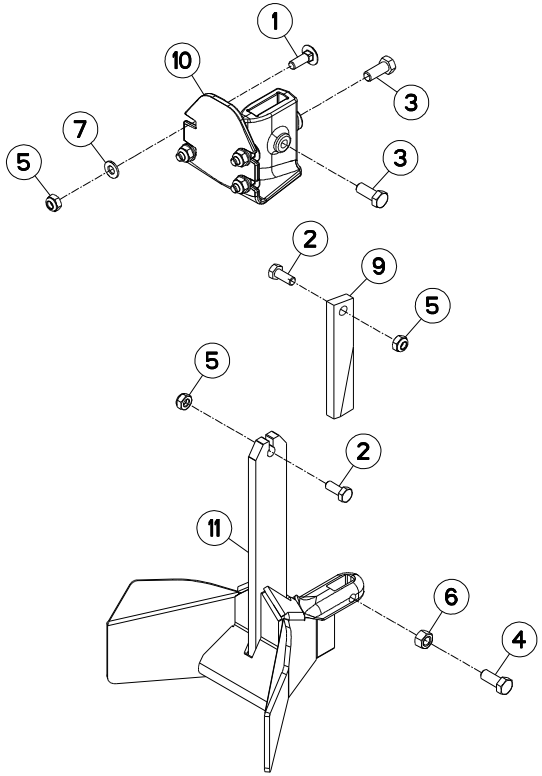
1
10
3
7
5
3
2
9
5
5
2
11
6
4

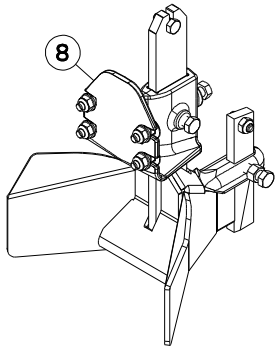
8

CHASSE MOTTES — CLOD CLEANER — KLUTENRAEUMER — CACCIA-ZOLLE

Rep	Nr	Qt	Designation	Description	Bezeichnung	Referenza	Remarque - Remark - Bemerkung - Osservazioni
001	**80031031**	004	VIS J FE/ZNXC3	CUP SQUARE BOLT FE/ZNXC3	FLACHRUNDSCHRAUBE FE/ZNXC3	BULLONE FE/ZNXC3	[1]
002	**80061026**	002	VIS TETE HEXAGONALE FE/ZNXC3	HEXAGON HEAD SCREW FE/ZNXC3	SECHSKANTSCHRAUBE FE/ZNXC3	VITE TESTA ESAGONALE FE/ZNXC3	[1]
003	**80061230**	002	VIS TETE HEXAGONALE	HEXAGON HEAD SCREW	SECHSKANTSCHRAUBE	VITE A TESTA ESAGONALE	[1]
004	**80061231**	001	VIS TETE HEXAGONALE FLZNNC	HEXAGON HEAD SCREW FLZNNC	SECHSKANTSCHRAUBE FLZNNC	VITE TESTA ESAGONALE FLZNNC	[1]
005	**80201040**	006	ECROU HEX.BAS AUTOFR.FE/ZNXC3	SELF LOCKING NUT FE/ZNXC3	SELBSTSICHERND.MUTTER FE/ZNXC3	DADO AUTOBLOCCANTE FE/ZNXC3	[1]
006	**80201270**	001	ECROU HEXAGONAL FE/ZNXC3	NUT FE/ZNXC3	SECHSKANTMUTTER FE/ZNXC3	DADO FE/ZNXC3	[1]
007	**80251021**	004	RONDELLE PLATE FE/ZNXC3	PLAIN WASHER M10	SCHEIBE FE/ZNXC3	RONDELLA PIATTA FE/ZNXC3	[1]
008	**1678715M**	001	CHASSE MOTTE	CLOD CLEANER	KLUTENRAEUMER		+[1]
009	**K3639360**	001	COUTRE	COULTER	KOLTER	COLTRO	[1]
010	**K3645530**	001	SUPPORT	SUPPORT	TRAEGER	SUPPORTO	[1]
011	**K3645540**	001	CHASSE MOTTES	ROW CLEANER, CLOD	KLUTENRAEUMER	CACCIA-ZOLLE	[1]

K36R0782 B

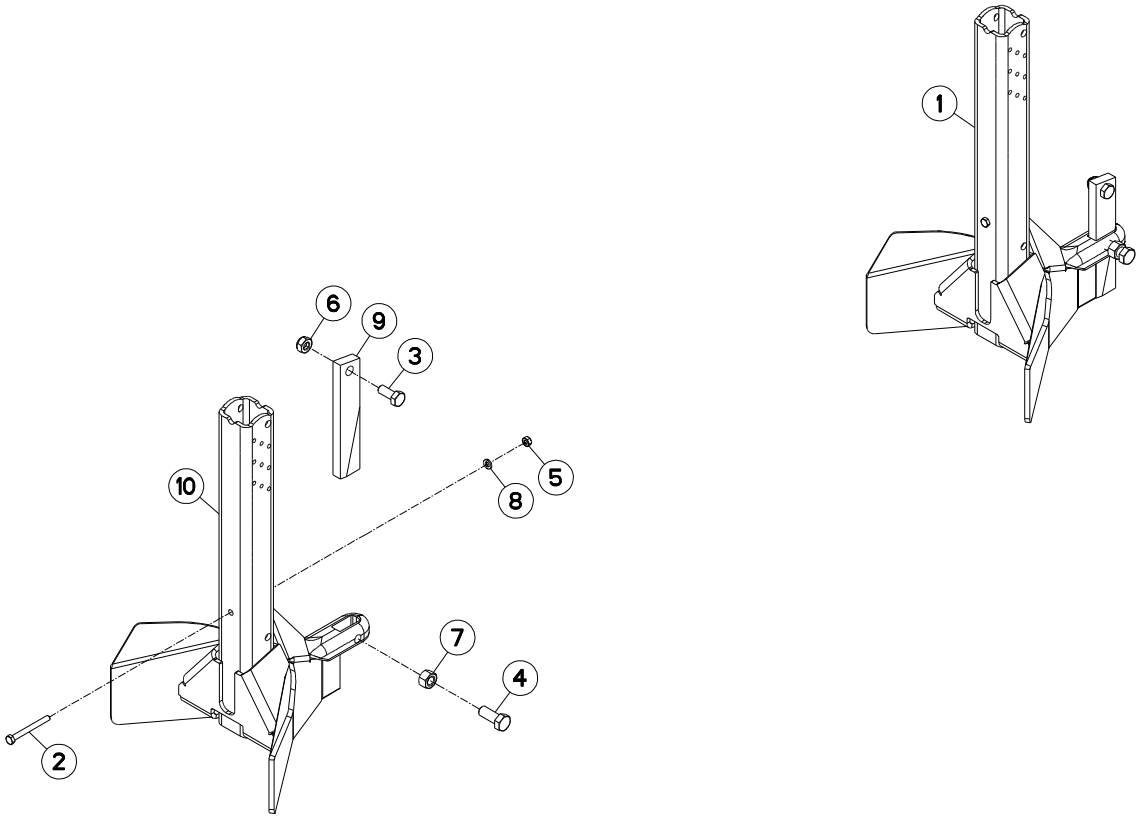

CHASSE MOTTES — CLOD CLEANER — KLUTENRAEUMER — CACCIA-ZOLLE

Rep	Nr	Qt	Designation	Description	Bezeichnung	Referenza	Remarque - Remark - Bemerkung - Osservazioni
001	**1678522**	001	CHASSE MOTTE CONFORT	"COMFORT"CLOD CLEANER			+[1]
002	**80060660**	001	VIS TETE HEXAGONALE FE/ZNXC3	HEX BOLT FE/ZNXC3	SECHSKANTSCHRAUBE FE/ZNXC3	VITE TESTA ESAGONALE FE/ZNXC3	[1]
003	**80061026**	001	VIS TETE HEXAGONALE FE/ZNXC3	HEXAGON HEAD SCREW FE/ZNXC3	SECHSKANTSCHRAUBE FE/ZNXC3	VITE TESTA ESAGONALE FE/ZNXC3	[1]
004	**80061231**	001	VIS TETE HEXAGONALE FLZNNC	HEXAGON HEAD SCREW FLZNNC	SECHSKANTSCHRAUBE FLZNNC	VITE TESTA ESAGONALE FLZNNC	[1]
005	**80200640**	001	ECROU HEX.BAS AUTOFR.FE/ZNXC3	SELF-LOCKING NUT FE/ZNXC3	SELBSTSICHERND.MUTTER FE/ZNXC3	DADO AUTOBLOCCANTE FE/ZNXC3	[1]
006	**80201040**	001	ECROU HEX.BAS AUTOFR.FE/ZNXC3	SELF LOCKING NUT FE/ZNXC3	SELBSTSICHERND.MUTTER FE/ZNXC3	DADO AUTOBLOCCANTE FE/ZNXC3	[1]
007	**80201270**	001	ECROU HEXAGONAL FE/ZNXC3	NUT FE/ZNXC3	SECHSKANTMUTTER FE/ZNXC3	DADO FE/ZNXC3	[1]
008	**80250611**	001	RONDELLE PLATE FE/ZNXC3	PLAIN WASHER M6 DIN 125 FE/ZNX	SCHEIBE FE/ZNXC3	RONDELLA PIATTA FE/ZNXC3	[1]
009	**K3639360**	001	COUTRE	COULTER	KOLTER	COLTRO	[1]
010	**K3640781**	001	CHASSE MOTTES	ROW CLEANER, CLOD	KLUTENRAEUMER	CACCIA-ZOLLE	[1]

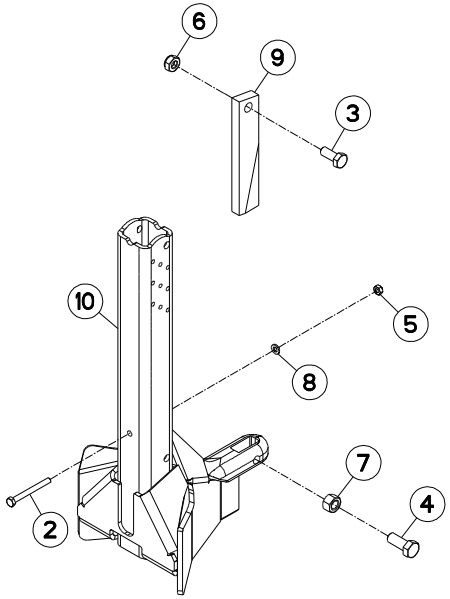
6
9
3
10
5
8
7
4
2

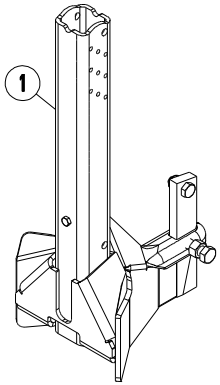
1

CHASSE MOTTES ETROIT + COUTRE NARROW CLOD CLEANER + COULTER KLUTENRAEUMER SCHM + SCHNEIDSE CACCIA ZOLLE STRETTO + COLTRC

Rep	Nr	Qt	Designation	Description	Bezeichnung	Referenza	Remarque - Remark - Bemerkung - Osservazioni
001	**1678524**	001	CHASSE MOTTE CONFORT ETROIT				+[1]
002	**80060660**	001	VIS TETE HEXAGONALE FE/ZNXC3	HEX BOLT FE/ZNXC3	SECHSKANTSCHRAUBE FE/ZNXC3	VITE TESTA ESAGONALE FE/ZNXC3	[1]
003	**80061026**	001	VIS TETE HEXAGONALE FE/ZNXC3	HEXAGON HEAD SCREW FE/ZNXC3	SECHSKANTSCHRAUBE FE/ZNXC3	VITE TESTA ESAGONALE FE/ZNXC3	[1]
004	**80061231**	001	VIS TETE HEXAGONALE FLZNNC	HEXAGON HEAD SCREW FLZNNC	SECHSKANTSCHRAUBE FLZNNC	VITE TESTA ESAGONALE FLZNNC	[1]
005	**80200640**	001	ECROU HEX.BAS AUTOFR.FE/ZNXC3	SELF-LOCKING NUT FE/ZNXC3	SELBSTSICHERND.MUTTER FE/ZNXC3	DADO AUTOBLOCCANTE FE/ZNXC3	[1]
006	**80201040**	001	ECROU HEX.BAS AUTOFR.FE/ZNXC3	SELF LOCKING NUT FE/ZNXC3	SELBSTSICHERND.MUTTER FE/ZNXC3	DADO AUTOBLOCCANTE FE/ZNXC3	[1]
007	**80201270**	001	ECROU HEXAGONAL FE/ZNXC3	NUT FE/ZNXC3	SECHSKANTMUTTER FE/ZNXC3	DADO FE/ZNXC3	[1]
008	**80250611**	001	RONDELLE PLATE FE/ZNXC3	PLAIN WASHER M6 DIN 125 FE/ZNX	SCHEIBE FE/ZNXC3	RONDELLA PIATTA FE/ZNXC3	[1]
009	**K3639360**	001	COUTRE	COULTER	KOLTER	COLTRO	[1]
010	**K3653350**	001	CHASSE MOTTES	ROW CLEANER, CLOD	KLUTENRAEUMER	CACCIA-ZOLLE	[1]

K36R0784 B

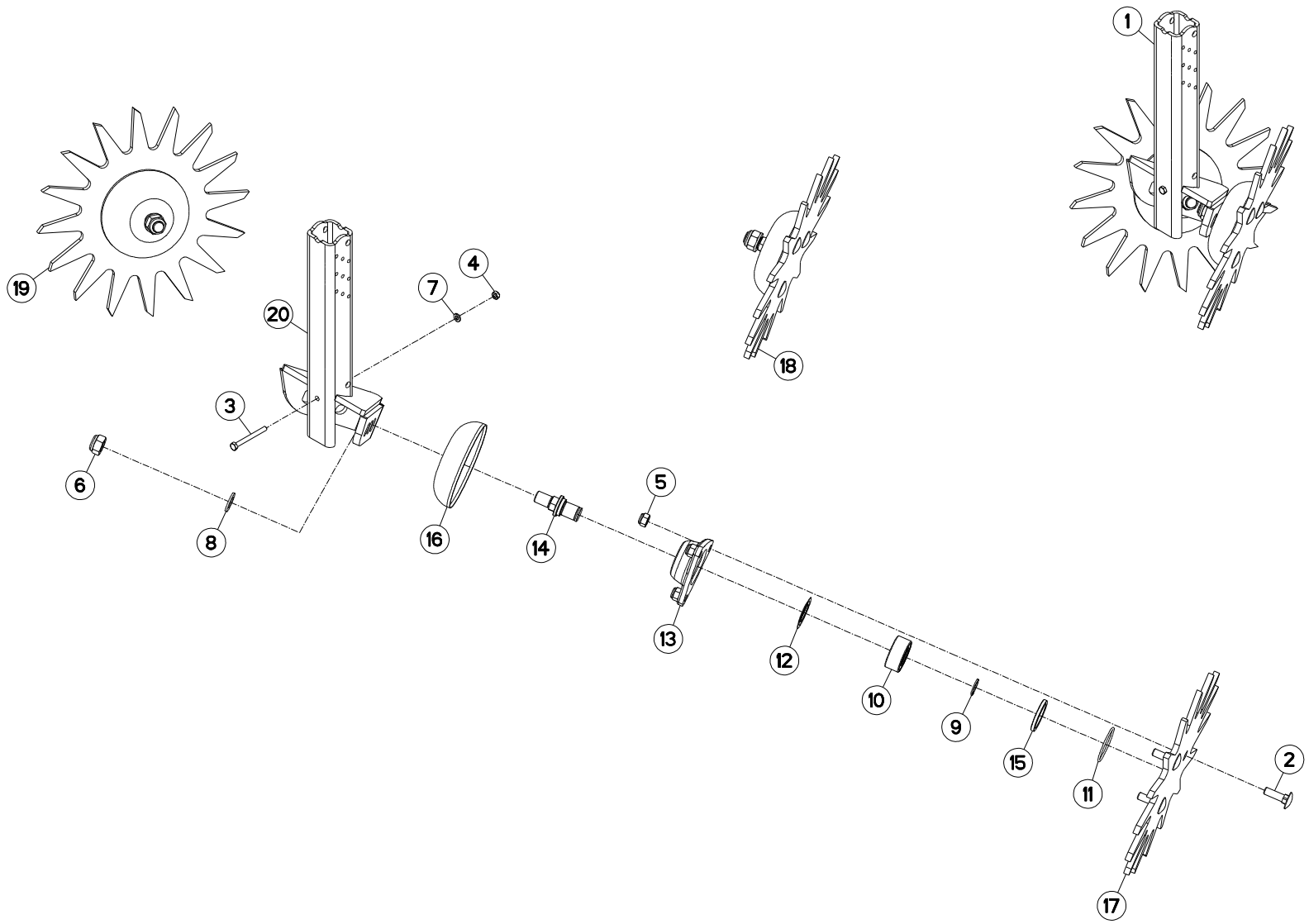

CHASSE DEBRIS ETOILE / STAR TRASH REMOVER / STERNSCHEIBEN-KLUTENRAEUMER / CACCIA DETRITI A STELLA

Rep	Nr	Qt	Designation	Description	Bezeichnung	Referenza	Remarque - Remark - Bemerkung - Osservazioni
001	**1678521**	001	CHASSE DEBRIS CONFORT	"COMFORT"ROTARY TRASH WIPE			+[1]
002	**80031036**	006	VIS J FE/ZNXC3	CUP SQUARE BOLT FE/ZNXC3	FLACHRUNDSCHRAUBE FE/ZNXC3	BULLONE FE/ZNXC3	[2][3]
003	**80060660**	001	VIS TETE HEXAGONALE FE/ZNXC3	HEX BOLT FE/ZNXC3	SECHSKANTSCHRAUBE FE/ZNXC3	VITE TESTA ESAGONALE FE/ZNXC3	[1]
004	**80200640**	001	ECROU HEX.BAS AUTOFR.FE/ZNXC3	SELF-LOCKING NUT FE/ZNXC3	SELBSTSICHERND.MUTTER FE/ZNXC3	DADO AUTOBLOCCANTE FE/ZNXC3	[1]
005	**80201030**	006	ECROU HEX.AUTOFREINE FE/ZNXC3	SELF-LOCKING NUT FE/ZNXC3	SELBSTSICH.MUTTER FE/ZNXC3	DADO AUTOBLOCCANTE FE/ZNXC3	[2][3]
006	**80201640**	002	ECROU HEX.BAS AUTOFR.FE/ZNXC3	SELF-LOCKING NUT FE/ZNXC3	SELBSTSICHERND.MUTTER FE/ZNXC3	DADO AUTOBLOCCANTE FE/ZNXC3	[2][3]
007	**80250611**	001	RONDELLE PLATE FE/ZNXC3	PLAIN WASHER M6 DIN 125 FE/ZNX	SCHEIBE FE/ZNXC3	RONDELLA PIATTA FE/ZNXC3	[1]
008	**80251631**	002	RONDELLE PLATE FE/ZNXC3	PLAIN WASHER FE/ZNXC3	SCHEIBE FE/ZNXC3	RONDELLA PIATTA FE/ZNXC3	[2][3]
009	**80600066**	002	SEGMENT EXTERIEUR RENFORCE	RETAINING RING	SICHERUNGSRING	ANELLO ELASTICO	[2][3]
010	**81102049**	002	ROULEMENT 2 R.BILLES CONT.OBL	ANG.CONT.DOUBLE ROW B.BEARING	2-REIHIGES SCHRAEGKUGELLAGER	CUSCINETTO	[2][3]
011	**82064725**	002	JOINT TORIQUE	O-RING	O-RING	GUARNIZIONE	[2][3]
012	**82152548**	002	ANNEAU NILOS	FLEXIBLE AXIAL SEAL WASHER	FEDERNDE AXIALDICHTSCHEIBE	ANELLO	[2][3]
013	**K3019670**	002	PALIER	BEARING, PILLOW BLOCK	LAGER	SUPPORTO	[2][3]
014	**K3019681**	002	AXE	PIN	ACHSE	ASSE	[2][3]
015	**K3019690**	002	ENTRETOISE	SPACER	DISTANZHUELSE	DISTANZIALE	[2][3]
016	**K3023120**	002	COUPELLE	CUP	SCHALE	COPPIGLIA	[2][3]
017	**K3623490**	002	DEFLECTEUR	DEFLECTOR	ABWEISER	DEFLETTORE	[2][3]
018	**K3624350**	001	DEFLECTEUR	DEFLECTOR	ABWEISER	DEFLETTORE	[1]+[2]
019	**K3624360**	001	DEFLECTEUR	DEFLECTOR	ABWEISER	DEFLETTORE	[1]+[3]
020	**K3641661**	001	SUPPORT	SUPPORT	TRAEGER	SUPPORTO	[1]

K36R1054 A

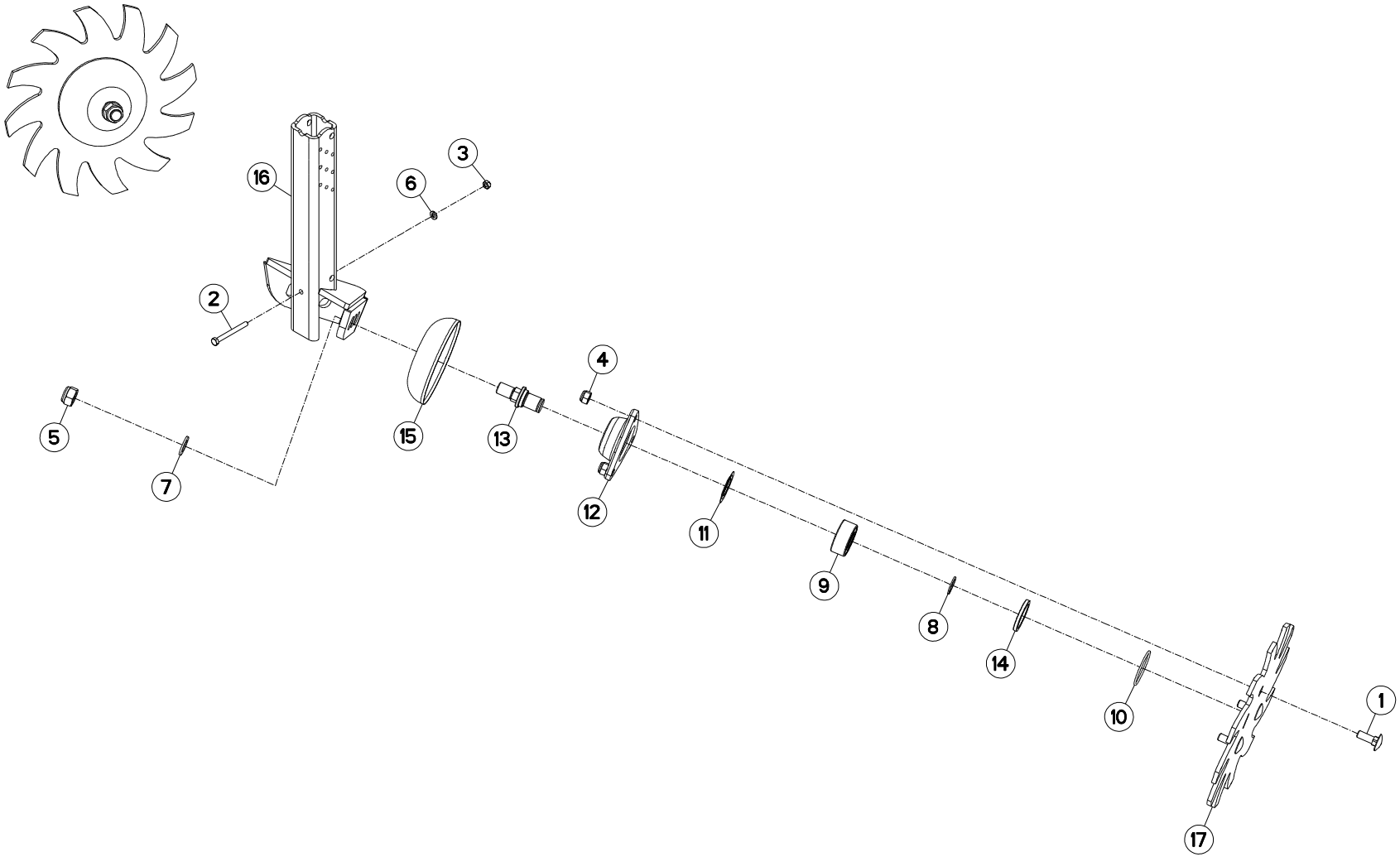

CHASSE DEBRIS / TRASH REMOVER / KLUTENRAEUMER / CACCIA DETRITI

Rep	Nr	Qt	Designation	Description	Bezeichnung	Referenza	Remarque - Remark - Bemerkung - Osservazioni
001	**80031031**	006	VIS J FE/ZNXC3	CUP SQUARE BOLT FE/ZNXC3	FLACHRUNDSCHRAUBE FE/ZNXC3	BULLONE FE/ZNXC3	
002	**80060660**	001	VIS TETE HEXAGONALE FE/ZNXC3	HEX BOLT FE/ZNXC3	SECHSKANTSCHRAUBE FE/ZNXC3	VITE TESTA ESAGONALE FE/ZNXC3	
003	**80200640**	001	ECROU HEX.BAS AUTOFR.FE/ZNXC3	SELF-LOCKING NUT FE/ZNXC3	SELBSTSICHERND.MUTTER FE/ZNXC3	DADO AUTOBLOCCANTE FE/ZNXC3	
004	**80201030**	006	ECROU HEX.AUTOFREINE FE/ZNXC3	SELF-LOCKING NUT FE/ZNXC3	SELBSTSICH.MUTTER FE/ZNXC3	DADO AUTOBLOCCANTE FE/ZNXC3	
005	**80201640**	002	ECROU HEX.BAS AUTOFR.FE/ZNXC3	SELF-LOCKING NUT FE/ZNXC3	SELBSTSICHERND.MUTTER FE/ZNXC3	DADO AUTOBLOCCANTE FE/ZNXC3	
006	**80250611**	001	RONDELLE PLATE FE/ZNXC3	PLAIN WASHER M6 DIN 125 FE/ZNX	SCHEIBE FE/ZNXC3	RONDELLA PIATTA FE/ZNXC3	
007	**80251631**	002	RONDELLE PLATE FE/ZNXC3	PLAIN WASHER FE/ZNXC3	SCHEIBE FE/ZNXC3	RONDELLA PIATTA FE/ZNXC3	
008	**80600066**	002	SEGMENT EXTERIEUR RENFORCE	RETAINING RING	SICHERUNGSRING	ANELLO ELASTICO	
009	**81102049**	002	ROULEMENT 2 R.BILLES CONT.OBL	ANG.CONT.DOUBLE ROW B.BEARING	2-REIHIGES SCHRAEGKUGELLAGER	CUSCINETTO	
010	**82064725**	002	JOINT TORIQUE	O-RING	O-RING	GUARNIZIONE	
011	**82152548**	002	ANNEAU NILOS	FLEXIBLE AXIAL SEAL WASHER	FEDERNDE AXIALDICHTSCHEIBE	ANELLO	
012	**K3019670**	002	PALIER	BEARING, PILLOW BLOCK	LAGER	SUPPORTO	
013	**K3019681**	002	AXE	PIN	ACHSE	ASSE	
014	**K3019690**	002	ENTRETOISE	SPACER	DISTANZHUELSE	DISTANZIALE	
015	**K3023120**	002	COUPELLE	CUP	SCHALE	COPPIGLIA	
016	**K3641661**	001	SUPPORT	SUPPORT	TRAEGER	SUPPORTO	
017	**K3658450**	002	CHASSE DEBRIS ETOILE	STAR TRASH REMOVER	STERNSCHEIBEN-KLUTENRAEUMER	CACCIA DETRITI A STELLA	

K36R0853 A

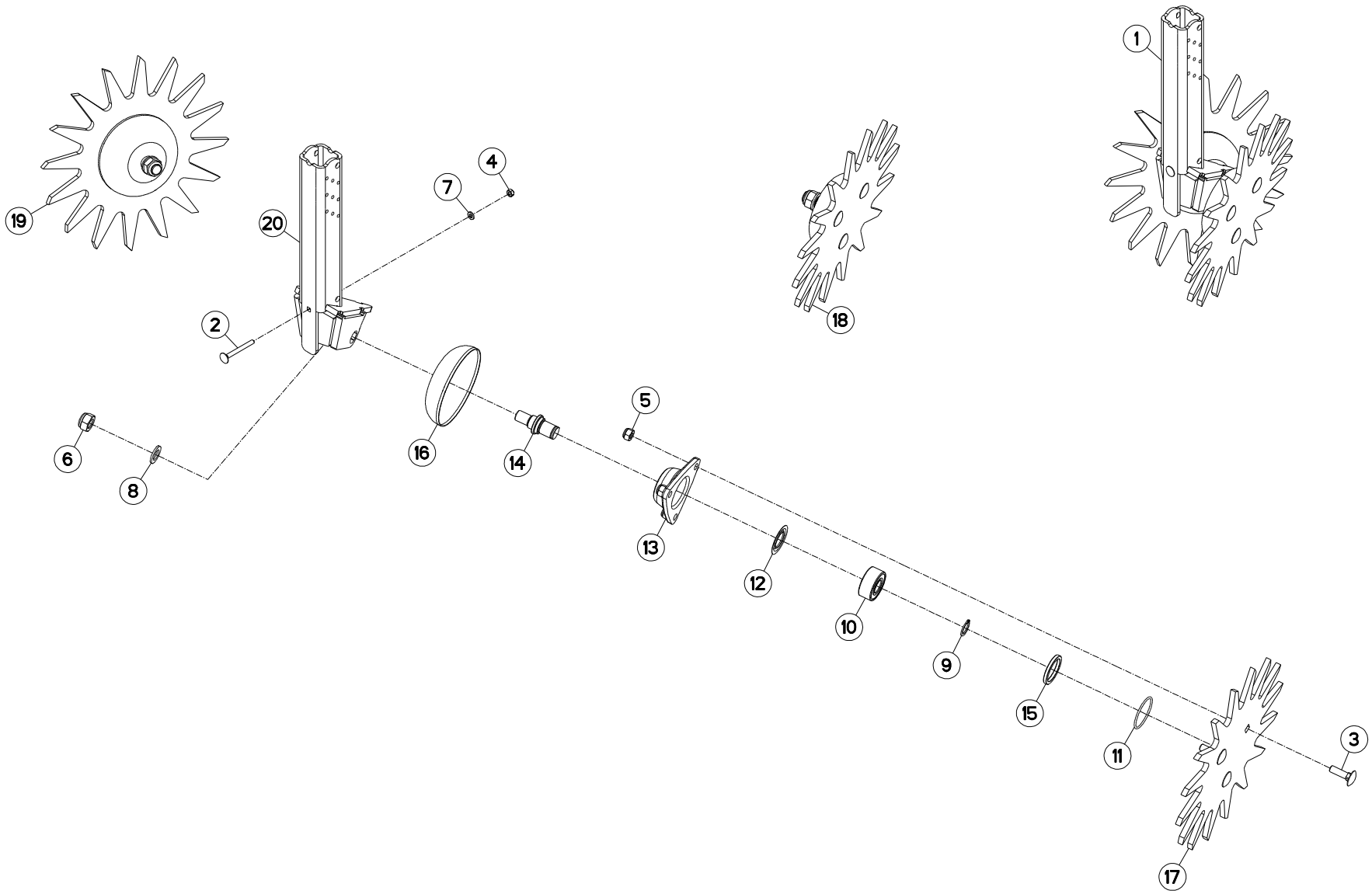

CHASSE DEBRIS ETOILE / STAR TRASH REMOVER / STERNSCHEIBEN-KLUTENRAEUMER / CACCIA DETRITI A STELLA

Rep	Nr	Qt	Designation	Description	Bezeichnung	Referenza	Remarque - Remark - Bemerkung - Osservazioni
001	**1678523**	001	CHASSE DEBRIS ETROIT CONFORT				+[1]
002	**80030660**	001	VIS J FE/ZNXC3	CUP SQUARE BOLT FE/ZNXC3	FLACHRUNDSCHRAUBE FE/ZNXC3	BULLONE FE/ZNXC3	[1]
003	**80031036**	006	VIS J FE/ZNXC3	CUP SQUARE BOLT FE/ZNXC3	FLACHRUNDSCHRAUBE FE/ZNXC3	BULLONE FE/ZNXC3	[2][3]
004	**80200640**	001	ECROU HEX.BAS AUTOFR.FE/ZNXC3	SELF-LOCKING NUT FE/ZNXC3	SELBSTSICHERND.MUTTER FE/ZNXC3	DADO AUTOBLOCCANTE FE/ZNXC3	[1]
005	**80201030**	006	ECROU HEX.AUTOFREINE FE/ZNXC3	SELF-LOCKING NUT FE/ZNXC3	SELBSTSICH.MUTTER FE/ZNXC3	DADO AUTOBLOCCANTE FE/ZNXC3	[2][3]
006	**80201640**	002	ECROU HEX.BAS AUTOFR.FE/ZNXC3	SELF-LOCKING NUT FE/ZNXC3	SELBSTSICHERND.MUTTER FE/ZNXC3	DADO AUTOBLOCCANTE FE/ZNXC3	[2][3]
007	**80250611**	001	RONDELLE PLATE FE/ZNXC3	PLAIN WASHER M6 DIN 125 FE/ZNX	SCHEIBE FE/ZNXC3	RONDELLA PIATTA FE/ZNXC3	[1]
008	**80251631**	002	RONDELLE PLATE FE/ZNXC3	PLAIN WASHER FE/ZNXC3	SCHEIBE FE/ZNXC3	RONDELLA PIATTA FE/ZNXC3	[2][3]
009	**80600066**	002	SEGMENT EXTERIEUR RENFORCE	RETAINING RING	SICHERUNGSRING	ANELLO ELASTICO	[2][3]
010	**81102049**	002	ROULEMENT 2 R.BILLES CONT.OBL	ANG.CONT.DOUBLE ROW B.BEARING	2-REIHIGES SCHRAEGKUGELLAGER	CUSCINETTO	[2][3]
011	**82064725**	002	JOINT TORIQUE	O-RING	O-RING	GUARNIZIONE	[2][3]
012	**82152548**	002	ANNEAU NILOS	FLEXIBLE AXIAL SEAL WASHER	FEDERNDE AXIALDICHTSCHEIBE	ANELLO	[2][3]
013	**K3019670**	002	PALIER	BEARING, PILLOW BLOCK	LAGER	SUPPORTO	[2][3]
014	**K3019681**	002	AXE	PIN	ACHSE	ASSE	[2][3]
015	**K3019690**	002	ENTRETOISE	SPACER	DISTANZHUELSE	DISTANZIALE	[2][3]
016	**K3023120**	002	COUPELLE	CUP	SCHALE	COPPIGLIA	[2][3]
017	**K3623490**	002	DEFLECTEUR	DEFLECTOR	ABWEISER	DEFLETTORE	[2][3]
018	**K3624350**	001	DEFLECTEUR	DEFLECTOR	ABWEISER	DEFLETTORE	[1]+[2]
019	**K3624360**	001	DEFLECTEUR	DEFLECTOR	ABWEISER	DEFLETTORE	[1]+[3]
020	**K3643170**	001	SUPPORT	SUPPORT	TRAEGER	SUPPORTO	[1]

K36R0785 A

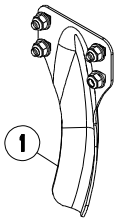

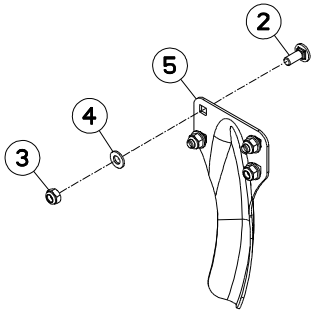

DEFLECTEUR (DISQUES OUVREURS) DEFLECTOR (OPENERS DISCS) ABWEISER (FURCHENÖFFNERSCHEIBE DEFLETTORE (DISCHI ASSOLCATOI

Rep	Nr	Qt	Designation	Description	Bezeichnung	Referenza	Remarque - Remark - Bemerkung - Osservazioni
001	**1678520**	001	CASQUETTE	HAT	HUT	CAPPELLO	+[1]
002	**50002200**	003	VIS TBCC COURT	BOLT, CARRIAGE, SHORT NECK	FLACHRUNDSCHR.4KT ANSATZ	BULLONE	[1]
003	**80201040**	004	ECROU HEX.BAS AUTOFR.FE/ZNXC3	SELF LOCKING NUT FE/ZNXC3	SELBSTSICHERND.MUTTER FE/ZNXC3	DADO AUTOBLOCCANTE FE/ZNXC3	[1]
004	**80251021**	004	RONDELLE PLATE FE/ZNXC3	PLAIN WASHER M10	SCHEIBE FE/ZNXC3	RONDELLA PIATTA FE/ZNXC3	[1]
005	**K3640590**	001	CASQUETTE	HAT	HUT	CAPPELLO	[1]

K36R0129 E

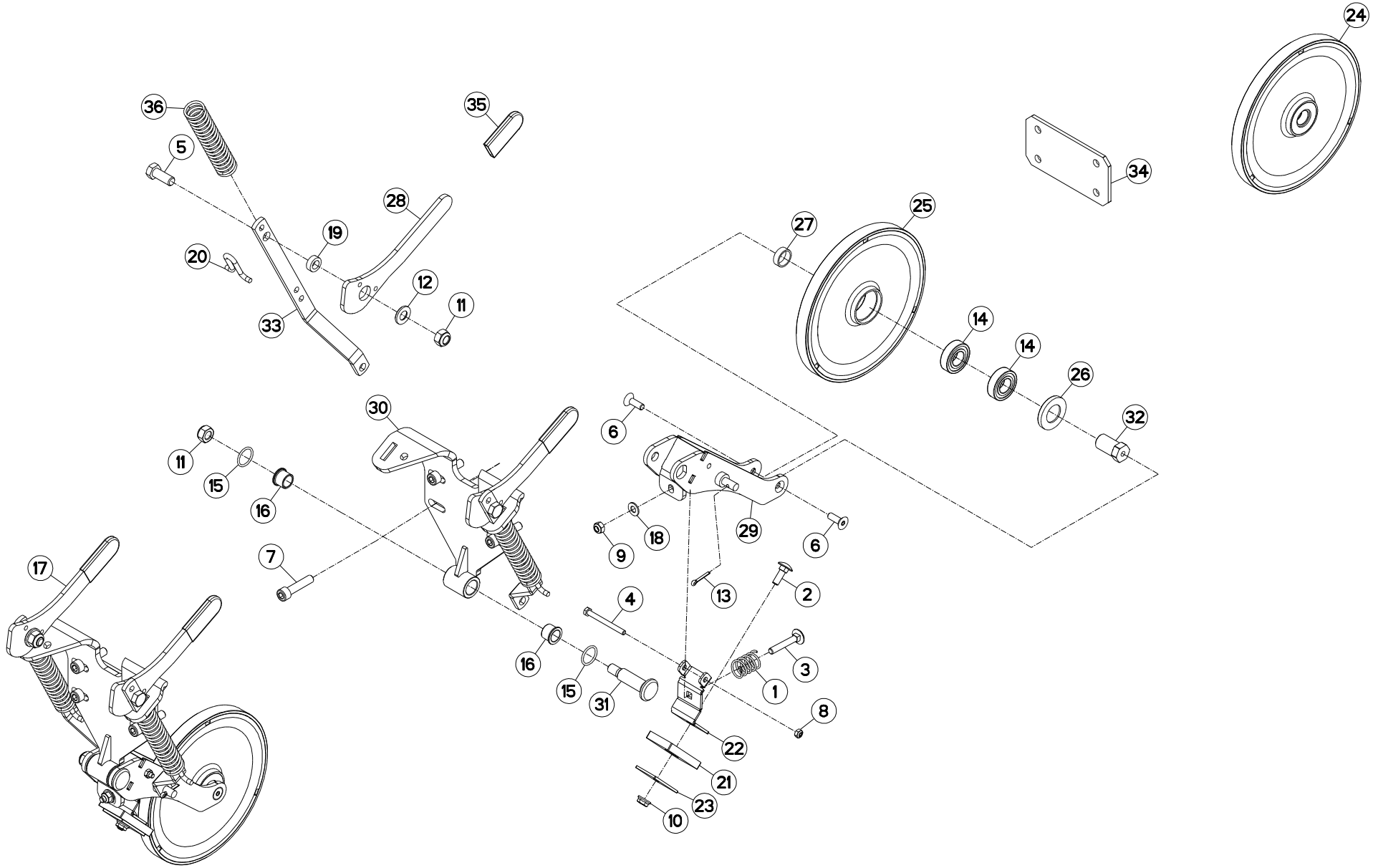
36
5
35
28
19
20
12
11
33
24
34
25
27
14
14
26
32
30
6
11
15
16
29
18
9
6
17
7
13
2
4
16
3
15
31
1
8
22
21
23
10

ROULETTE AXIALE INOX / STAINLESS STEEL AXIAL PRESS WH / ZWISCHENANDRUCKROLLE INOX / RUOTINA ASSIALE INOX

Rep	Nr	Qt	Designation	Description	Bezeichnung	Referenza	Remarque - Remark - Bemerkung - Osservazioni
001	**57525600**	001	RESSORT DE PRESSION ZBC	PRESSURE SPRING	DRUCKFEDER	MOLLA DI PRESSIONE	[1]
002	**80030825**	001	VIS J FE/ZNXC3	CUP SQUARE BOLT FE/ZNXC3	FLACHRUNDSCHRAUBE FE/ZNXC3	BULLONE FE/ZNXC3	[1]
003	**80030850**	001	VIS J FE/ZNXC3	CUP SQUARE BOLT FE/ZNXC3	FLACHRUNDSCHRAUBE FE/ZNXC3	BULLONE FE/ZNXC3	[1]
004	**80060665**	001	VIS TETE HEXAGONALE FE/ZNXC3	HEXAGON HEAD SCREW FE/ZNXC3	SECHSKANTSCHRAUBE FE/ZNXC3	VITE TESTA ESAGONALE FE/ZNXC3	[1]
005	**80061232**	002	VIS TETE HEXAGONALE INOX	HEXAGON HEAD SCREW INOX	SECHSKANTSCHRAUBE INOX	VITE A TESTA ESAGONALE INOX	[1]
006	**80070825**	002	VIS AVEC REVÊTEMENT ADHESIF	SCREW WITH ADHESIVE COATING	KLEBE BESCHICHTETE SCHRAUBE	VITE CON RIVETTAMENTO ADESIVO	[1]
007	**80081075**	004	VIS TETE CYL.SIX P.CR.FE/ZNXC3	SCREW, SOCKET HEAD FE/ZNXC3	ZYLINDERSCHR.INNENSEC.FE/ZNXC3	VITE A TESTA CILINDR. FE/ZNXC3	[1]
008	**80200631**	001	ECROU HEX.BAS AUTOFR.INOX	SELF-LOCKING NUT INOX	SELBSTSICHERNDE MUTTER INOX	DADO AUTOBLOCCANTE INOX	[1]
009	**80200840**	001	ECROU HEX.BAS AUTOFR.FE/ZNXC3	SELF-LOCKING NUT FE/ZNXC3	SELBSTSICHERND.MUTTER FE/ZNXC3	DADO AUTOBLOCCANTE FE/ZNXC3	[1]
010	**80200865**	001	ECROU HEXAG.AUTOBL.FE/ZNXC3	UNDERSERRAT.S.LOC.NUT FE/ZNXC3	SPERRZAHN-BUNDMUTTER FE/ZNXC3	DADO FE/ZNXC3	[1]
011	**80201240**	003	ECROU HEX.BAS AUTOFR.FE/ZNXC3	SELF-LOCKING NUT FE/ZNXC3	SELBSTSICHERND.MUTTER FE/ZNXC3	DADO AUTOBLOCCANTE FE/ZNXC3	[1]
012	**80251325**	002	RONDELLE PLATE FE/ZNXC3	PLAIN WASHER FE/ZNXC3	SCHEIBE FE/ZNXC3	RONDELLA PIATTA FE/ZNXC3	[1]
013	**80500322**	002	GOUPILLE FENDUE FE/ZNXC3	SPLIT PIN FE/ZNXC3	SPLINT FE/ZNXC3	COPPIGLIA FE/ZNXC3	[1]
014	**81002061**	002	ROULEMENT A BILLES	BALL BEARING	KUGELLAGER	CUSCINETTO A SFERE	[2]
015	**82062235**	002	JOINT TORIQUE	O-RING	O-RING	GUARNIZIONE	[1]
016	**83011627**	002	BAGUE AUTOLUBRIF.A COLLERETTE	SELF LUBRICATING BEARING	SELBSTSCHMIEREND.GLEITLAGER	ANELLO LUBRIFICATO	[1]
017	**1676766**	001	ROULETTE AXIALE INTERMED INOX	INTERMEDIATE PRESS WHEEL	ZWISCHEN-ANDRUCKROLLE EDELST.	RUOT.PREMISEME SOFT FINGER	OPT+[1]
018	**80250823**	001	RONDELLE PLATE FE/ZNXC3	PLAIN WASHER FE/ZNXC3	SCHEIBE FE/ZNXC3	RONDELLA PIATTA FE/ZNXC3	[1]
019	**FPX0718**	002	DOUILLE ARTICULATION DE TIGE	BUSH	HUELSE	BUSSOLA ARTICOLAZ. STELO	[1]
020	**FPX0191C**	002	BUTEE	STOP	ANSCHLAG	LIMITATORE	[1]
021	**K3600551**	001	DECROTTEUR	SCRAPER, SOIL	ABSTREIFER	RASCHIETTO	[1]
022	**K3602470**	001	SUPPORT	SUPPORT	TRAEGER	SUPPORTO	[1]
023	**K3603630**	001	TOLE	SHEET	BLECH	TELA	[1]
024	**K3610910**	001	ROULETTE	CASTER	RAD	ROTELLA	[1]+[2]
025	**K3610920**	001	ROULETTE	CASTER	RAD	ROTELLA	[2]
026	**K3611710**	001	COUPELLE	CUP	SCHALE	COPPIGLIA	[2]
027	**K3614820**	001	ENTRETOISE	SPACER	DISTANZHUELSE	DISTANZIALE	[2]
028	**K3619720**	002	LEVIER	LEVER	HEBEL	LEVA	[1]
029	**K3632030**	001	SUPPORT	SUPPORT	TRAEGER	SUPPORTO	[1]
030	**K3632040**	001	SUPPORT	SUPPORT	TRAEGER	SUPPORTO	[1]
031	**K3632050**	001	AXE	PIN	ACHSE	ASSE	[1]
032	**N1502260**	001	ENTRETOISE DE ROULETTE AXIALE	SPACER	DISTANZHUELSE	DISTANZIALE	[1]
033	**N1502321**	002	TRINGLE	LINK	STREBE	TRIANGOLO	[1]
034	**N1503110**	001	PLAT	FLAT	FLACHEISEN	PIATTO	[1]
035	**N02150A0**	002	EMBOUT	END PIECE	ENDSTUECK	GIUNTO	[1]
036	**N03841A0**	002	RESSORT	SPRING	FEDER	MOLLA	[1]

OPT

K36R0680 D

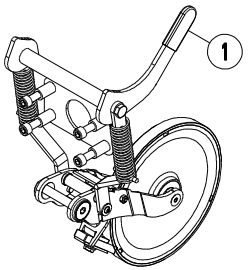

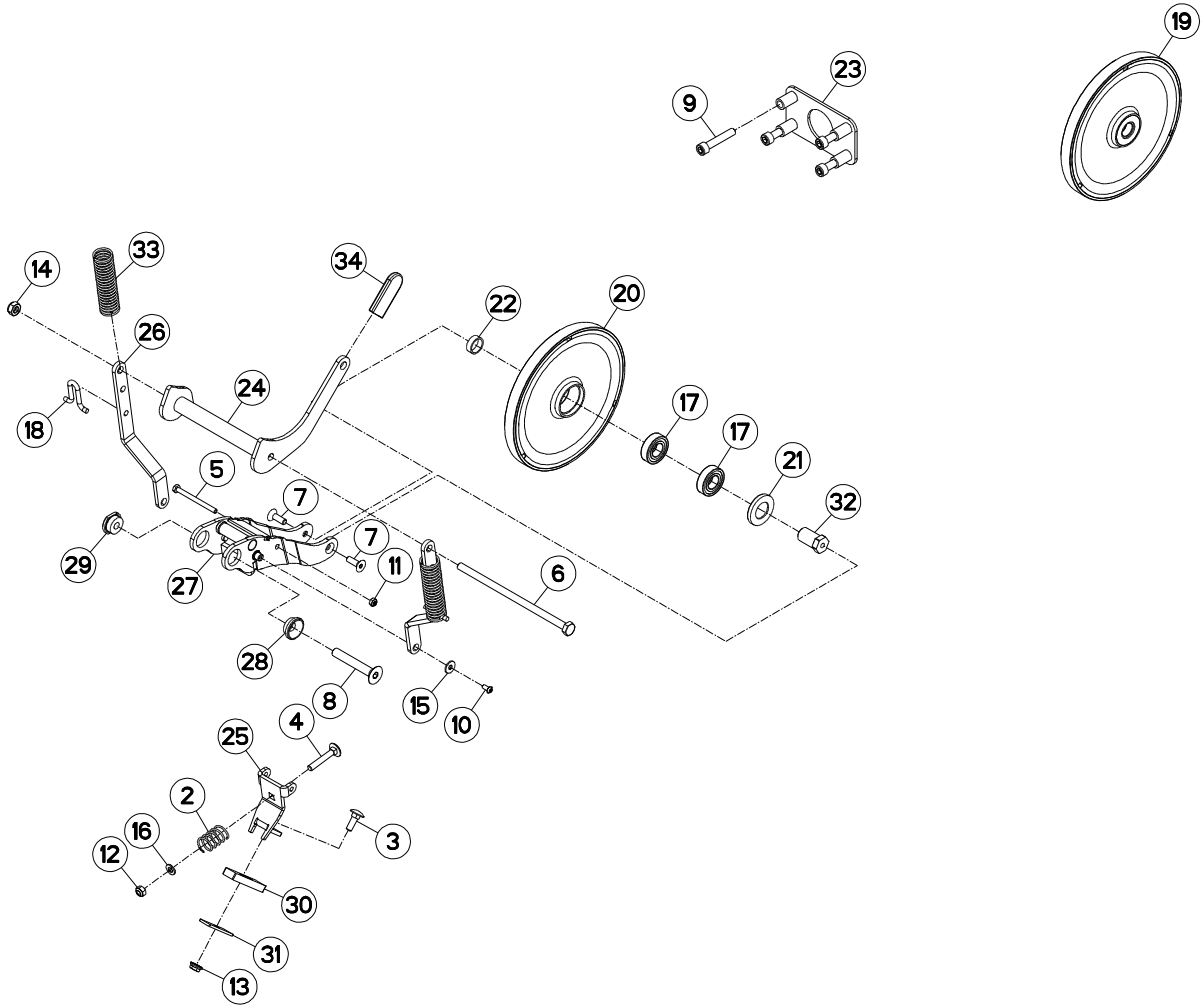

ROULETTE AXIALE INOX (V MAX) STAINLESS STEEL AXIAL PRESS WH ZWISCHENANDRUCKROLLE INOX (V M RUOTINA ASSIALE INOX (V MAX)

Rep	Nr	Qt	Designation	Description	Bezeichnung	Referenza	Remarque - Remark - Bemerkung - Osservazioni
001	**1678320**	001	ROULETTE INOX INT.POUR V MAX	STAIN.PRESS WHEEL FOR V MAX	ZW.ANDRUCKR.EDELST FUR V MAX		OPT+[1]
002	**57525600**	001	RESSORT DE PRESSION ZBC	PRESSURE SPRING	DRUCKFEDER	MOLLA DI PRESSIONE	[1]
003	**80030825**	001	VIS J FE/ZNXC3	CUP SQUARE BOLT FE/ZNXC3	FLACHRUNDSCHRAUBE FE/ZNXC3	BULLONE FE/ZNXC3	[1]
004	**80030850**	001	VIS J FE/ZNXC3	CUP SQUARE BOLT FE/ZNXC3	FLACHRUNDSCHRAUBE FE/ZNXC3	BULLONE FE/ZNXC3	[1]
005	**80060675**	001	VIS TETE HEXAGONALE FE/ZNXC3	HEXAGON HEAD SCREW FE/ZNXC3	SECHSKANTSCHRAUBE FE/ZNXC3	VITE TESTA ESAGONALE FE/ZNXC3	[1]
006	**80061088**	001	VIS TETE HEXAGONALE FE/ZNXC3	HEXAGON HEAD SCREW FE/ZNXC3	SECHSKANTSCHRAUBE FE/ZNXC3	VITE TESTA ESAGONALE FE/ZNXC3	[1]
007	**80070825**	002	VIS AVEC REVÊTEMENT ADHESIF	SCREW WITH ADHESIVE COATING	KLEBE BESCHICHTETE SCHRAUBE	VITE CON RIVETTAMENTO ADESIVO	[1]
008	**80071281**	001	VIS AVEC REVÊTEMENT ADHESIF	SCREW WITH ADHESIVE COATING	KLEBE BESCHICHTETE SCHRAUBE	VITE CON RIVETTAMENTO ADESIVO	[1]
009	**80081055**	004	VIS TETE CYL.SIX P.CR.FE/ZNXC3	HEX.SOCK.HEAD CAP SCR.FE/ZNXC3	ZYLINDERSCHR.INNENSEC.FE/ZNXC3	VITE A TESTA CILINDR. FE/ZNXC3	[1]
010	**80190515**	002	VIS T.CY.BOMB.SIX P.C.FE/ZNXC3	HEX.SOC.BUTT.HEAD SCR.FE/ZNXC3	FLACHKOPFSCHR.INNENSE.FE/ZNXC3	VITE FE/ZNXC3	[1]
011	**80200640**	001	ECROU HEX.BAS AUTOFR.FE/ZNXC3	SELF-LOCKING NUT FE/ZNXC3	SELBSTSICHERND.MUTTER FE/ZNXC3	DADO AUTOBLOCCANTE FE/ZNXC3	[1]
012	**80200840**	001	ECROU HEX.BAS AUTOFR.FE/ZNXC3	SELF-LOCKING NUT FE/ZNXC3	SELBSTSICHERND.MUTTER FE/ZNXC3	DADO AUTOBLOCCANTE FE/ZNXC3	[1]
013	**80200865**	001	ECROU HEXAG.AUTOBL.FE/ZNXC3	UNDERSERRAT.S.LOC.NUT FE/ZNXC3	SPERRZAHN-BUNDMUTTER FE/ZNXC3	DADO FE/ZNXC3	[1]
014	**80201040**	001	ECROU HEX.BAS AUTOFR.FE/ZNXC3	SELF LOCKING NUT FE/ZNXC3	SELBSTSICHERND.MUTTER FE/ZNXC3	DADO AUTOBLOCCANTE FE/ZNXC3	[1]
015	**80250613**	002	RONDELLE PLATE FE/ZNXC3	PLAIN WASHER M6 DIN 9021 (D18X	SCHEIBE FE/ZNXC3	RONDELLA PIATTA FE/ZNXC3	[1]
016	**80250823**	001	RONDELLE PLATE FE/ZNXC3	PLAIN WASHER FE/ZNXC3	SCHEIBE FE/ZNXC3	RONDELLA PIATTA FE/ZNXC3	[1]
017	**81002061**	002	ROULEMENT A BILLES	BALL BEARING	KUGELLAGER	CUSCINETTO A SFERE	[2]
018	**FPX0191C**	002	BUTEE	STOP	ANSCHLAG	LIMITATORE	[1]
019	**K3610910**	001	ROULETTE	CASTER	RAD	ROTELLA	[1]+[2]
020	**K3610920**	001	ROULETTE	CASTER	RAD	ROTELLA	[2]
021	**K3611710**	001	COUPELLE	CUP	SCHALE	COPPIGLIA	[2]
022	**K3614820**	001	ENTRETOISE	SPACER	DISTANZHUELSE	DISTANZIALE	[2]
023	**K3631130**	001	ENTRETOISE	SPACER	DISTANZHUELSE	DISTANZIALE	[1]
024	**K3633601**	001	LEVIER	LEVER	HEBEL	LEVA	[1]
025	**K3633802**	001	SUPPORT	SUPPORT	TRAEGER	SUPPORTO	[1]
026	**K3633811**	002	TRINGLE	LINK	STREBE	TRIANGOLO	[1]
027	**K3633822**	001	SUPPORT	SUPPORT	TRAEGER	SUPPORTO	[1]
028	**K3633903**	001	DOUILLE	SOCKET	STECKNUSS	CHIAVE	[1]
029	**K3633923**	001	DOUILLE	SOCKET	STECKNUSS	CHIAVE	[1]
030	**K3640080**	001	DECROTTEUR	SCRAPER, SOIL	ABSTREIFER	RASCHIETTO	[1]
031	**K3640090**	001	TOLE	SHEET	BLECH	TELA	[1]
032	**K3640100**	001	ENTRETOISE	SPACER	DISTANZHUELSE	DISTANZIALE	[1]
033	**K3633931**	002	RESSORT	SPRING	FEDER	MOLLA	[1]
034	**N02150A0**	001	EMBOUT	END PIECE	ENDSTUECK	GIUNTO	[1]

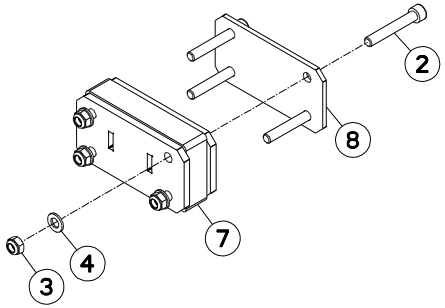
2
8
7
4
3

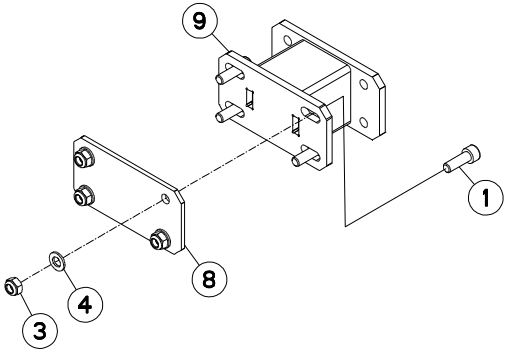
9
1
8
4
3

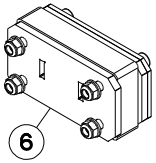
6

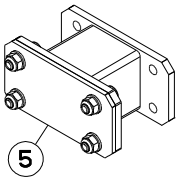
5

ENTRETOISE 5-45-82MM / SPACER 5-45-82MM / DISTANZHUELSE 5-45-82MM / DISTANZIALE 5-45-82MM

Rep	Nr	Qt	Designation	Description	Bezeichnung	Referenza	Remarque - Remark - Bemerkung - Osservazioni
001	**80081006**	004	VIS TETE CYL.SIX P.CR.FE/ZNXC3	HEX.SOCK.HEAD CAP SCR.FE/ZNXC3	ZYLINDERSCHR.INNENSEC.FE/ZNXC3	VITE A TESTA CILINDR. FE/ZNXC3	[1]
002	**80081065**	004	VIS TETE CYL.SIX P.CR.FE/ZNXC3	SCREW, SOCKET HEAD FE/ZNXC3	ZYLINDERSCHR.INNENSEC.FE/ZNXC3	VITE A TESTA CILINDR. FE/ZNXC3	[2]
003	**80201040**	008	ECROU HEX.BAS AUTOFR.FE/ZNXC3	SELF LOCKING NUT FE/ZNXC3	SELBSTSICHERND.MUTTER FE/ZNXC3	DADO AUTOBLOCCANTE FE/ZNXC3	[1][2]
004	**80251021**	008	RONDELLE PLATE FE/ZNXC3	PLAIN WASHER M10	SCHEIBE FE/ZNXC3	RONDELLA PIATTA FE/ZNXC3	[1][2]
005	**1676792**	001	ENTRETOISE ARRIERE 82MM + 5MM	OFF SETTING 82MM + 5MM	DISTANZSTUECK 82MM+5MM	SFALSAMENTO 82MM + 5MM	+[1] OPT
006	**1677293**	001	ENTRETOISE 45MM + CALE 5MM	OFF SETTING 45MM + 5MM	DISTANZSTUECK 45MM+5MM	SFALSAMENTO 45MM + 5MM	+[2] OPT
007	**N1502480**	001	ENTRETOISE	SPACER	DISTANZHUELSE	DISTANZIALE	[2]
008	**N1503110**	002	PLAT	FLAT	FLACHEISEN	PIATTO	[1][2]
009	**N01168B0**	001	ENTRETOISE	SPACER	DISTANZHUELSE	DISTANZIALE	[1]

K36R0683 B

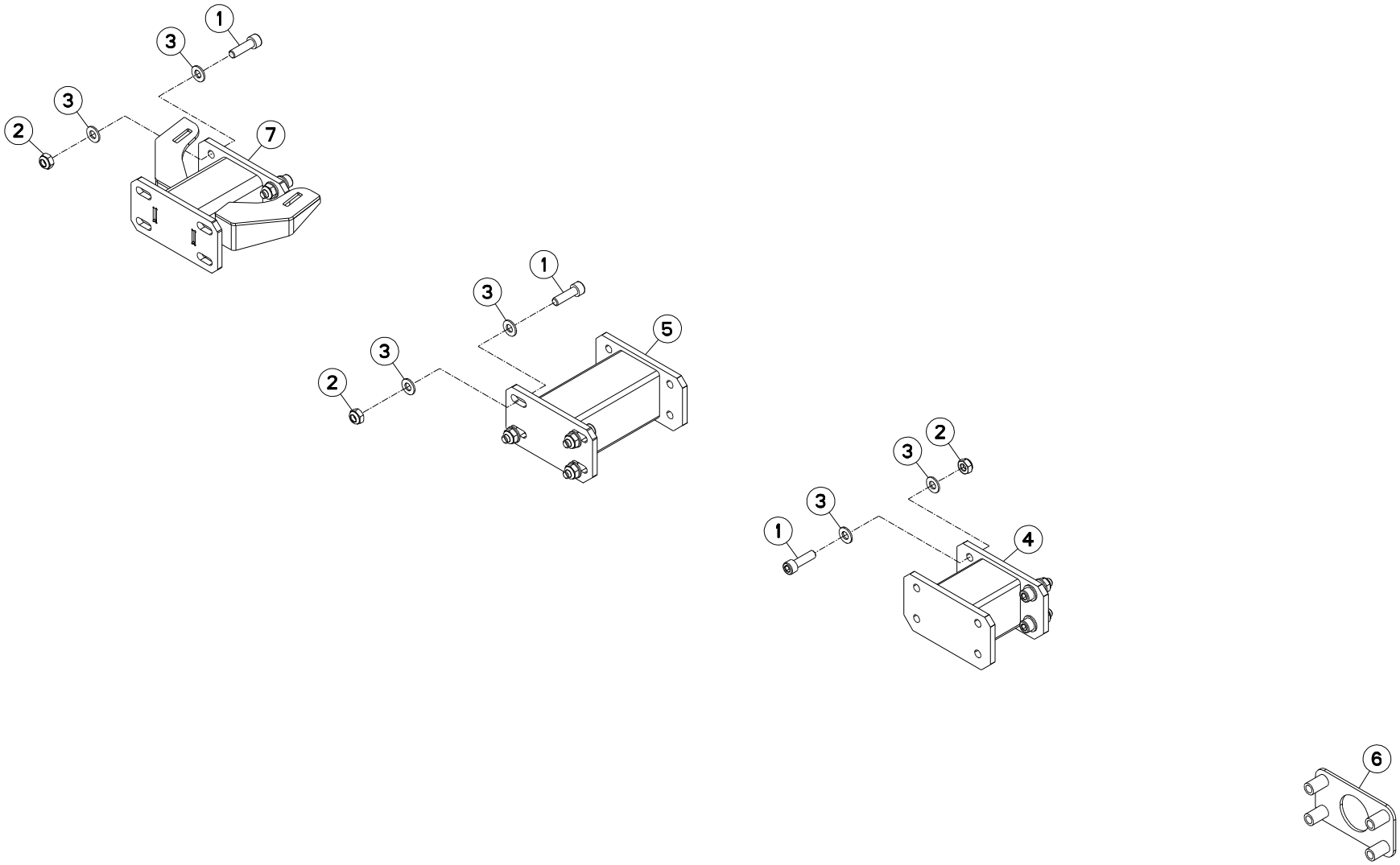

MAXIMA 3 TRM 3M45	---A1033-50A00001>---A1033-50A99999
MAXIMA 3 TRM 5M00	---A1033-50A00001>---A1033-50A99999
MAXIMA 3 TRM 6M00	---A1033-50A00001>---A1033-50A99999
MAXIMA 3 TRM 7M00	---A1033-50A00001>---A1033-50A99999

K36R0683 B

ENTRETOISE SPACER DISTANZHUELSE DISTANZIALE

Rep	Nr	Qt	Designation	Description	Bezeichnung	Referenza	Remarque - Remark - Bemerkung - Osservazioni
001	**80081008**	012	VIS TETE CYL.SIX P.CR.FE/ZNXC3	HEX.SOCK.HEAD CAP SCR.FE/ZNXC3	ZYLINDERSCHR.INNENSEC.FE/ZNXC3	VITE A TESTA CILINDR. FE/ZNXC3	
002	**80201040**	012	ECROU HEX.BAS AUTOFR.FE/ZNXC3	SELF LOCKING NUT FE/ZNXC3	SELBSTSICHERND.MUTTER FE/ZNXC3	DADO AUTOBLOCCANTE FE/ZNXC3	
003	**80251021**	024	RONDELLE PLATE FE/ZNXC3	PLAIN WASHER M10	SCHEIBE FE/ZNXC3	RONDELLA PIATTA FE/ZNXC3	
004	**K3631080**	001	ENTRETOISE	SPACER	DISTANZHUELSE	DISTANZIALE	
005	**K3631100**	001	ENTRETOISE	SPACER	DISTANZHUELSE	DISTANZIALE	
006	**K3631130**	001	ENTRETOISE	SPACER	DISTANZHUELSE	DISTANZIALE	
007	**K3633841**	001	DEPORT	OFF SETTING	VERSATZSTUECK	SFALSAMENTO	

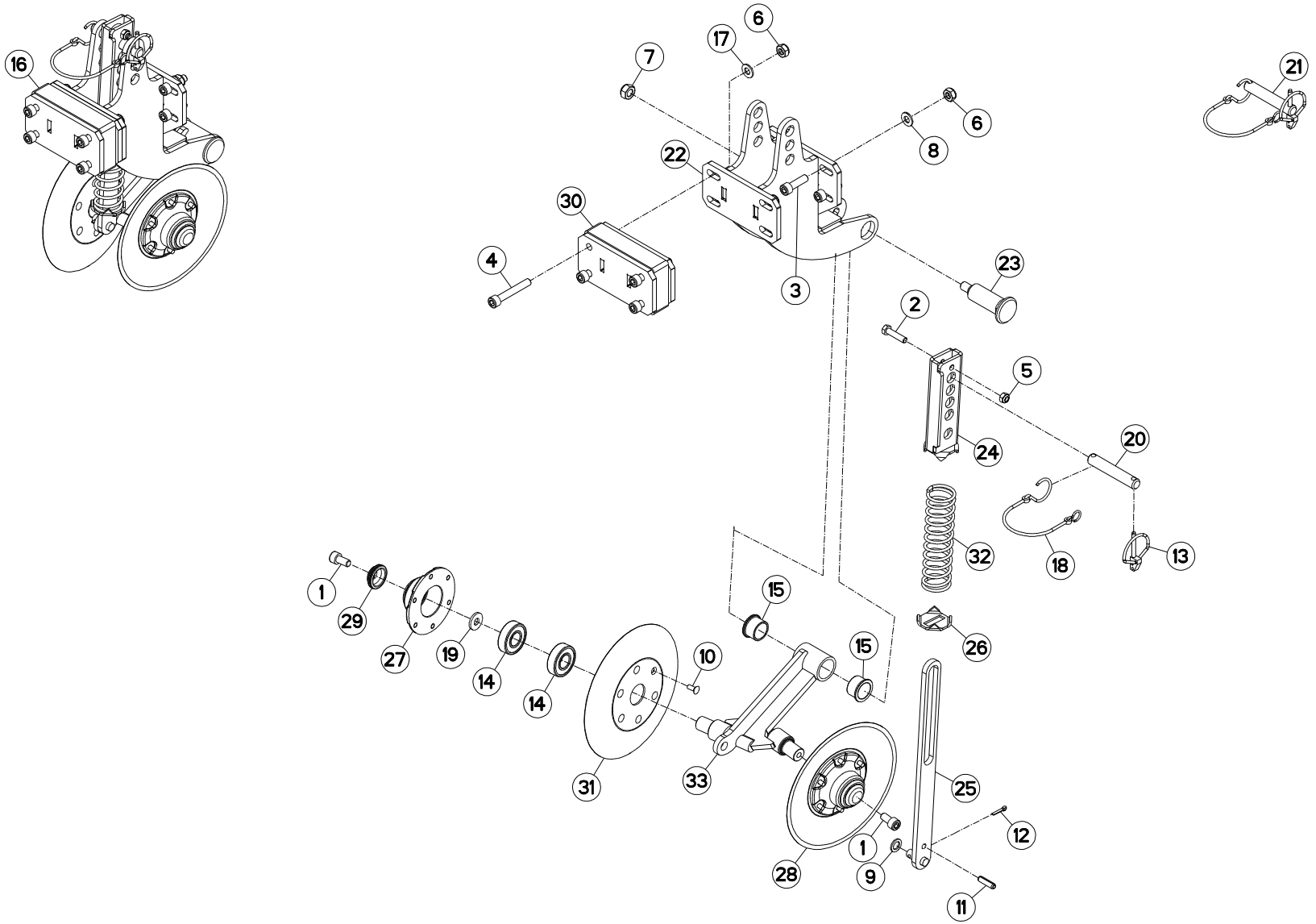
16
6
17
7
21
6
8
22
30
4
3
23
2
5
24
20
32
18
13
1
29
15
26
27
19
14
15
10
14
31
33
25
12
1
28
9
11

DISQUE DE FERMETURE SILLON / FURROW CLOSING DISCS / ZUSTREICHERSCHEIBEN / DISCHI DI CHIUSURA DEL SOLCO

Rep	Nr	Qt	Designation	Description	Bezeichnung	Referenza	Remarque - Remark - Bemerkung - Osservazioni
001	**50088000**	002	VIS AUTOFREINEE	SCREW, SELF-LOCKING	SELBSTSICHERNDE SCHRAUBE	VITE AUTOBLOCCANTE	[1]
002	**80060829**	001	VIS TETE HEXAGONALE FLZNNC	HEXAGON HEAD SCREW FLZNNC	SECHSKANTSCHRAUBE FLZNNC	VITE TESTA ESAGONALE FLZNNC	[1]
003	**80081008**	004	VIS TETE CYL.SIX P.CR.FE/ZNXC3	HEX.SOCK.HEAD CAP SCR.FE/ZNXC3	ZYLINDERSCHR.INNENSEC.FE/ZNXC3	VITE A TESTA CILINDR. FE/ZNXC3	[1]
004	**80081065**	004	VIS TETE CYL.SIX P.CR.FE/ZNXC3	SCREW, SOCKET HEAD FE/ZNXC3	ZYLINDERSCHR.INNENSEC.FE/ZNXC3	VITE A TESTA CILINDR. FE/ZNXC3	[1]
005	**80200840**	001	ECROU HEX.BAS AUTOFR.FE/ZNXC3	SELF-LOCKING NUT FE/ZNXC3	SELBSTSICHERND.MUTTER FE/ZNXC3	DADO AUTOBLOCCANTE FE/ZNXC3	[1]
006	**80201040**	008	ECROU HEX.BAS AUTOFR.FE/ZNXC3	SELF LOCKING NUT FE/ZNXC3	SELBSTSICHERND.MUTTER FE/ZNXC3	DADO AUTOBLOCCANTE FE/ZNXC3	[1]
007	**80201240**	001	ECROU HEX.BAS AUTOFR.FE/ZNXC3	SELF-LOCKING NUT FE/ZNXC3	SELBSTSICHERND.MUTTER FE/ZNXC3	DADO AUTOBLOCCANTE FE/ZNXC3	[1]
008	**80251021**	004	RONDELLE PLATE FE/ZNXC3	PLAIN WASHER M10	SCHEIBE FE/ZNXC3	RONDELLA PIATTA FE/ZNXC3	[1]
009	**80251220**	001	RONDELLE PLATE FE/ZNXC3	PLAIN WASHER FE/ZNXC3	SCHEIBE FE/ZNXC3	RONDELLA PIATTA FE/ZNXC3	[1]
010	**80350615**	012	RIVET F/90	COUNTERSUNK HEAD RIVET	SENKNIETE	RIVETTO	[2]
011	**80450830**	001	GOUPILLE ELASTIQUE FLZNNC	ROLL PIN FLZNNC	SPANNHUELSE FLZNNC	SPINA ELASTICA FLZNNC	[1]
012	**80500318**	001	GOUPILLE FENDUE FE/ZNXC3	SPLIT PIN FE/ZNXC3	SPLINT FE/ZNXC3	COPPIGLIA FE/ZNXC3	[1]
013	**80560540**	001	GOUPILLE AUTOMATIQUE FE/ZNXC3	LINCH PIN FE/ZNXC3	KLAPPSTECKER FE/ZNXC3	COPPIGLIA FE/ZNXC3	[3]
014	**81002051**	004	ROULEMENT A BILLES	ROLLER BEARING	KUGELLAGER	CUSCINETTO A SFERE	[2]
015	**83012533**	002	BAGUE AUTOLUBRIF.A COLLERETTE	SELF LUBRICATING BEARING	SELBSTSCHMIEREND.GLEITLAGER	ANELLO LUBRIFICATO	[1]
016	**1676790**	001	DISQUE DE FERMETURE DE SILLON	CLOSING DISCS	ZUSTREICHER SCHEIBEN	DISP.CHIUSURA SOLCO	+[1] OPT
017	**80251021**	004	RONDELLE PLATE FE/ZNXC3	PLAIN WASHER M10	SCHEIBE FE/ZNXC3	RONDELLA PIATTA FE/ZNXC3	[1]
018	**83070064**	001	LIEN PVC	PVC CORD	SICHERUNGSBAND	CAVO	[3]
019	**FLS0262**	002	RONDELLE BLOCAGE ZBC SUIV.PLAN	WASHER	SCHEIBE	RONDELLA	[2]
020	**K3627170**	001	BROCHE	PIN, HITCH	ACHSE	PERNO	[3]
021	**K3627230**	001	BROCHE	PIN, HITCH	ACHSE	PERNO	[1]+[3]
022	**K3628890**	001	FIXATION	MOUNT	VERBINDUNGSSTUECK	ATTACCO GANCIO	[1]
023	**K3628900**	001	AXE	PIN	ACHSE	ASSE	[1]
024	**K3632290**	001	TUBE	TUBE	ROHR	TUBO	[1]
025	**K3632301**	001	TRINGLE	LINK	STREBE	TRIANGOLO	[1]
026	**K3634180**	001	PLAT	FLAT	FLACHEISEN	PIATTO	[1]
027	**K3639590**	002	MOYEU	HUB	NABE	MOZZO	[2]
028	**K3640820**	002	DISQUE	DISC	SCHEIBE	DISCO	[1]+[2]
029	**K3653340**	002	BOUCHON D'OBTURATION	END PLUG	VERSCHLUSSSTOPFEN	TAPPO DI CHIUSURA	[2]
030	**N1502480**	001	ENTRETOISE	SPACER	DISTANZHUELSE	DISTANZIALE	[1]
031	**N03948A0**	002	DISQUE	DISC	SCHEIBE	DISCO	[2]
032	**N03950A0**	001	RESSORT DE PRESSION	SPRING	ZUGFEDER	MOLLA	[1]
033	**N03952A0**	001	BRAS	ARM	ARM	BRACCIO	[1]

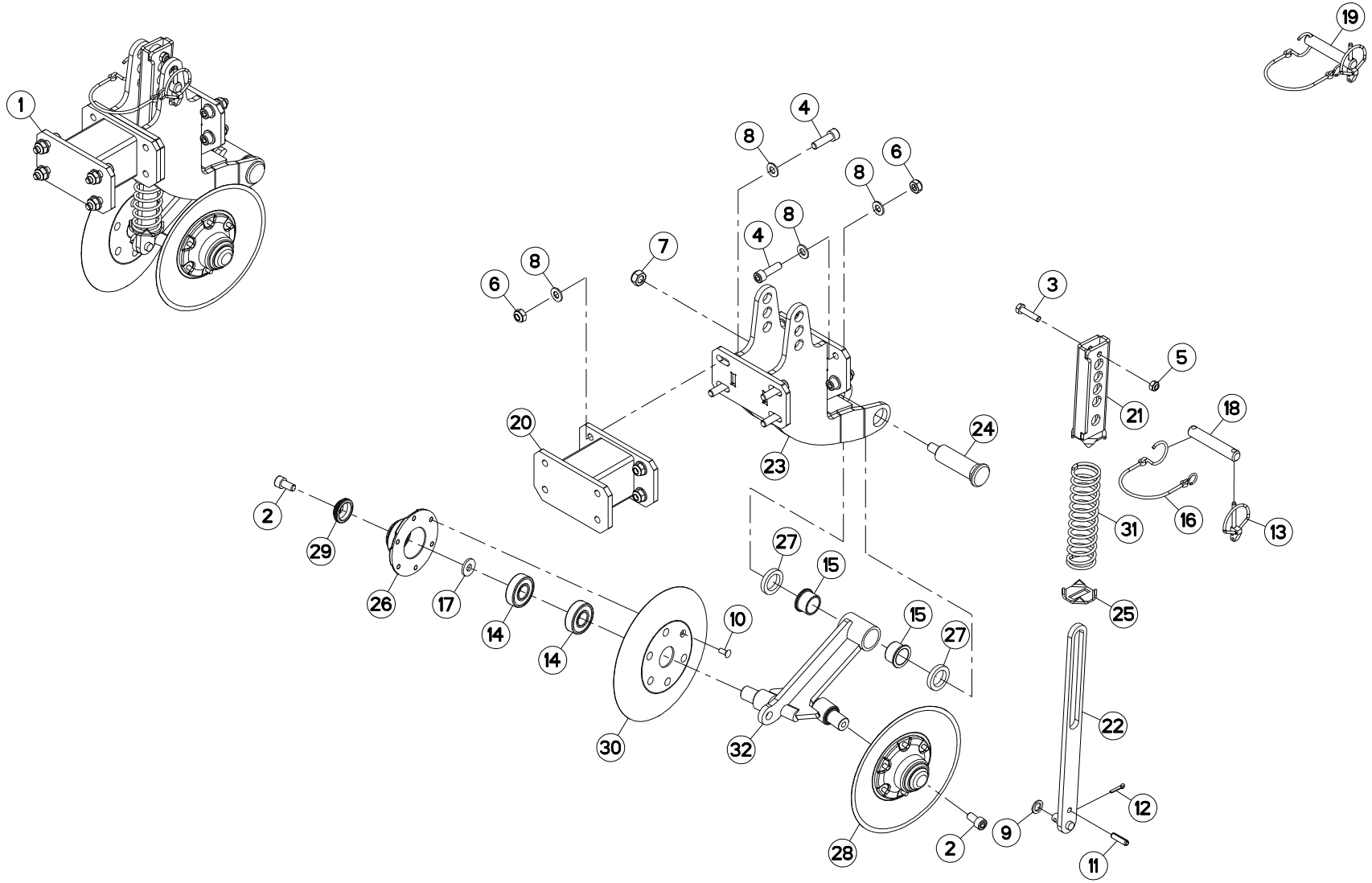
1
2
3
4
5
6
7
8
9
10
11
12
13
14
15
16
17
18
19
20
21
22
23
24
25
26
27
28
29
30
31
32

DISQUE DE FERMETURE SILLON / FURROW CLOSING DISCS / ZUSTREICHERSCHEIBEN / DISCHI DI CHIUSURA DEL SOLCO

Rep	Nr	Qt	Designation	Description	Bezeichnung	Referenza	Remarque - Remark - Bemerkung - Osservazioni
001	**1678321**	001	DISQUE DE FERMETURE V MAX	CLOSING DISCS V MAX	ZUSTREICHER SCHEIBEN V MAX	DISP.CHIUSURA SOLCO V MAX	+[1]
002	**50088000**	002	VIS AUTOFREINEE	SCREW, SELF-LOCKING	SELBSTSICHERNDE SCHRAUBE	VITE AUTOBLOCCANTE	[1]
003	**80060829**	001	VIS TETE HEXAGONALE FLZNNC	HEXAGON HEAD SCREW FLZNNC	SECHSKANTSCHRAUBE FLZNNC	VITE TESTA ESAGONALE FLZNNC	[1]
004	**80081008**	008	VIS TETE CYL.SIX P.CR.FE/ZNXC3	HEX.SOCK.HEAD CAP SCR.FE/ZNXC3	ZYLINDERSCHR.INNENSEC.FE/ZNXC3	VITE A TESTA CILINDR. FE/ZNXC3	[1]
005	**80200840**	001	ECROU HEX.BAS AUTOFR.FE/ZNXC3	SELF-LOCKING NUT FE/ZNXC3	SELBSTSICHERND.MUTTER FE/ZNXC3	DADO AUTOBLOCCANTE FE/ZNXC3	[1]
006	**80201040**	008	ECROU HEX.BAS AUTOFR.FE/ZNXC3	SELF LOCKING NUT FE/ZNXC3	SELBSTSICHERND.MUTTER FE/ZNXC3	DADO AUTOBLOCCANTE FE/ZNXC3	[1]
007	**80201240**	001	ECROU HEX.BAS AUTOFR.FE/ZNXC3	SELF-LOCKING NUT FE/ZNXC3	SELBSTSICHERND.MUTTER FE/ZNXC3	DADO AUTOBLOCCANTE FE/ZNXC3	[1]
008	**80251021**	016	RONDELLE PLATE FE/ZNXC3	PLAIN WASHER M10	SCHEIBE FE/ZNXC3	RONDELLA PIATTA FE/ZNXC3	[1]
009	**80251220**	001	RONDELLE PLATE FE/ZNXC3	PLAIN WASHER FE/ZNXC3	SCHEIBE FE/ZNXC3	RONDELLA PIATTA FE/ZNXC3	[1]
010	**80350615**	012	RIVET F/90	COUNTERSUNK HEAD RIVET	SENKNIETE	RIVETTO	[2]
011	**80450830**	001	GOUPILLE ELASTIQUE FLZNNC	ROLL PIN FLZNNC	SPANNHUELSE FLZNNC	SPINA ELASTICA FLZNNC	[1]
012	**80500318**	001	GOUPILLE FENDUE FE/ZNXC3	SPLIT PIN FE/ZNXC3	SPLINT FE/ZNXC3	COPPIGLIA FE/ZNXC3	[1]
013	**80560540**	001	GOUPILLE AUTOMATIQUE FE/ZNXC3	LINCH PIN FE/ZNXC3	KLAPPSTECKER FE/ZNXC3	COPPIGLIA FE/ZNXC3	[3]
014	**81002051**	004	ROULEMENT A BILLES	ROLLER BEARING	KUGELLAGER	CUSCINETTO A SFERE	[2]
015	**83012533**	002	BAGUE AUTOLUBRIF.A COLLERETTE	SELF LUBRICATING BEARING	SELBSTSCHMIEREND.GLEITLAGER	ANELLO LUBRIFICATO	[1]
016	**83070064**	001	LIEN PVC	PVC CORD	SICHERUNGSBAND	CAVO	[3]
017	**FLS0262**	002	RONDELLE BLOCAGE ZBC SUIV.PLAN	WASHER	SCHEIBE	RONDELLA	[2]
018	**K3627170**	001	BROCHE	PIN, HITCH	ACHSE	PERNO	[3]
019	**K3627230**	001	BROCHE	PIN, HITCH	ACHSE	PERNO	[1]+[3]
020	**K3631080**	001	ENTRETOISE	SPACER	DISTANZHUELSE	DISTANZIALE	[1]
021	**K3632290**	001	TUBE	TUBE	ROHR	TUBO	[1]
022	**K3632301**	001	TRINGLE	LINK	STREBE	TRIANGOLO	[1]
023	**K3633831**	001	FIXATION	MOUNT	VERBINDUNGSSTUECK	ATTACCO GANCIO	[1]
024	**K3633871**	001	AXE	PIN	ACHSE	ASSE	[1]
025	**K3634180**	001	PLAT	FLAT	FLACHEISEN	PIATTO	[1]
026	**K3639590**	002	MOYEU	HUB	NABE	MOZZO	[2]
027	**K3640070**	002	ENTRETOISE	SPACER	DISTANZHUELSE	DISTANZIALE	[1]
028	**K3640820**	002	DISQUE	DISC	SCHEIBE	DISCO	[1]+[2]
029	**K3653340**	002	BOUCHON D'OBTURATION	END PLUG	VERSCHLUSSSTOPFEN	TAPPO DI CHIUSURA	[2]
030	**N03948A0**	002	DISQUE	DISC	SCHEIBE	DISCO	[2]
031	**N03950A0**	001	RESSORT DE PRESSION	SPRING	ZUGFEDER	MOLLA	[1]
032	**N03952A0**	001	BRAS	ARM	ARM	BRACCIO	[1]

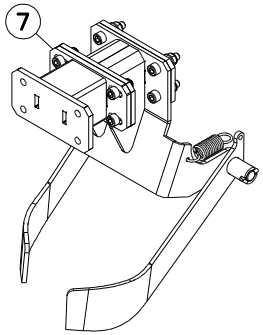
7

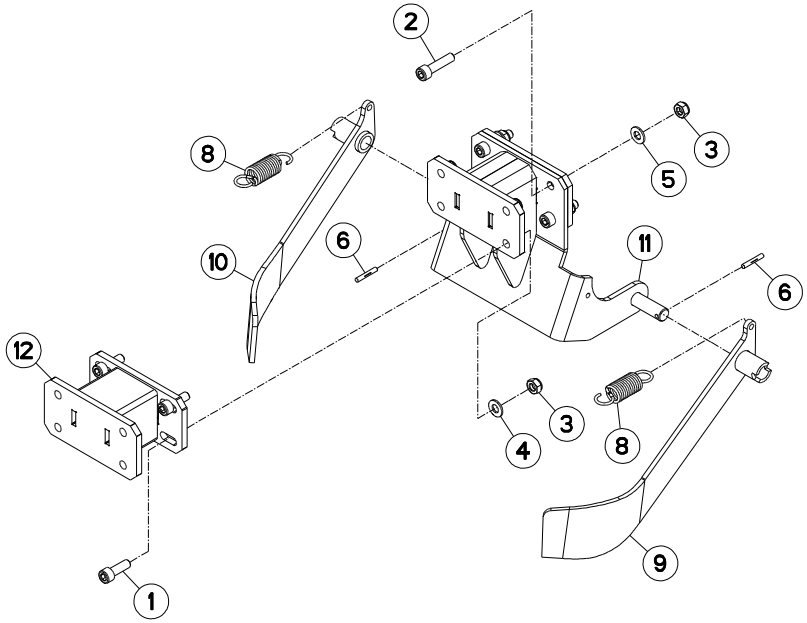
2
8
3
5
6
10
11
6
12
3
4
8
9
1

RACLETTES DE RECOUVREMENT COVERING SCRAPERS ZUSTREICHER RASCHIETTI DI RICOPERTURA

Rep	Nr	Qt	Designation	Description	Bezeichnung	Referenza	Remarque - Remark - Bemerkung - Osservazioni
001	**80081006**	004	VIS TETE CYL.SIX P.CR.FE/ZNXC3	HEX.SOCK.HEAD CAP SCR.FE/ZNXC3	ZYLINDERSCHR.INNENSEC.FE/ZNXC3	VITE A TESTA CILINDR. FE/ZNXC3	[1]
002	**80081041**	004	VIS TETE CYL.SIX P.CR.FE/ZNXC3	HEX.SOCK.HEAD CAP SCR.FE/ZNXC3	ZYLINDERSCHR.INNENSEC.FE/ZNXC3	VITE A TESTA CILINDR. FE/ZNXC3	[1]
003	**80201040**	008	ECROU HEX.BAS AUTOFR.FE/ZNXC3	SELF LOCKING NUT FE/ZNXC3	SELBSTSICHERND.MUTTER FE/ZNXC3	DADO AUTOBLOCCANTE FE/ZNXC3	[1]
004	**80251021**	004	RONDELLE PLATE FE/ZNXC3	PLAIN WASHER M10	SCHEIBE FE/ZNXC3	RONDELLA PIATTA FE/ZNXC3	[1]
005	**80251021**	004	RONDELLE PLATE FE/ZNXC3	PLAIN WASHER M10	SCHEIBE FE/ZNXC3	RONDELLA PIATTA FE/ZNXC3	[1]
006	**80540532**	002	GOUPILLE CANNELEE	GROOVED PIN	KERBSTIFT	COPPIGLIA	[1]
007	**1676761**	001	RACL.INTERMED./APP. AV.ROUL.VE	INTERMEDIATE CLEANER BEFORE V	ZUSTREICHER FUER V-ROLLEN	COPRISEME INTERM. RUOTE V	+[1] OPT
008	**FED3028A**	002	RESSORT	SPRING	FEDER	MOLLA	[1]
009	**N1504810**	001	RACLETTE	BLADE, SCRAPER	STREIFFER	RASCHIATORE	[1]
010	**N1504820**	001	RACLETTE	BLADE, SCRAPER	STREIFFER	RASCHIATORE	[1]
011	**N1504830**	001	SUPPORT	SUPPORT	TRAEGER	SUPPORTO	[1]
012	**N01168B0**	001	ENTRETOISE	SPACER	DISTANZHUELSE	DISTANZIALE	[1]

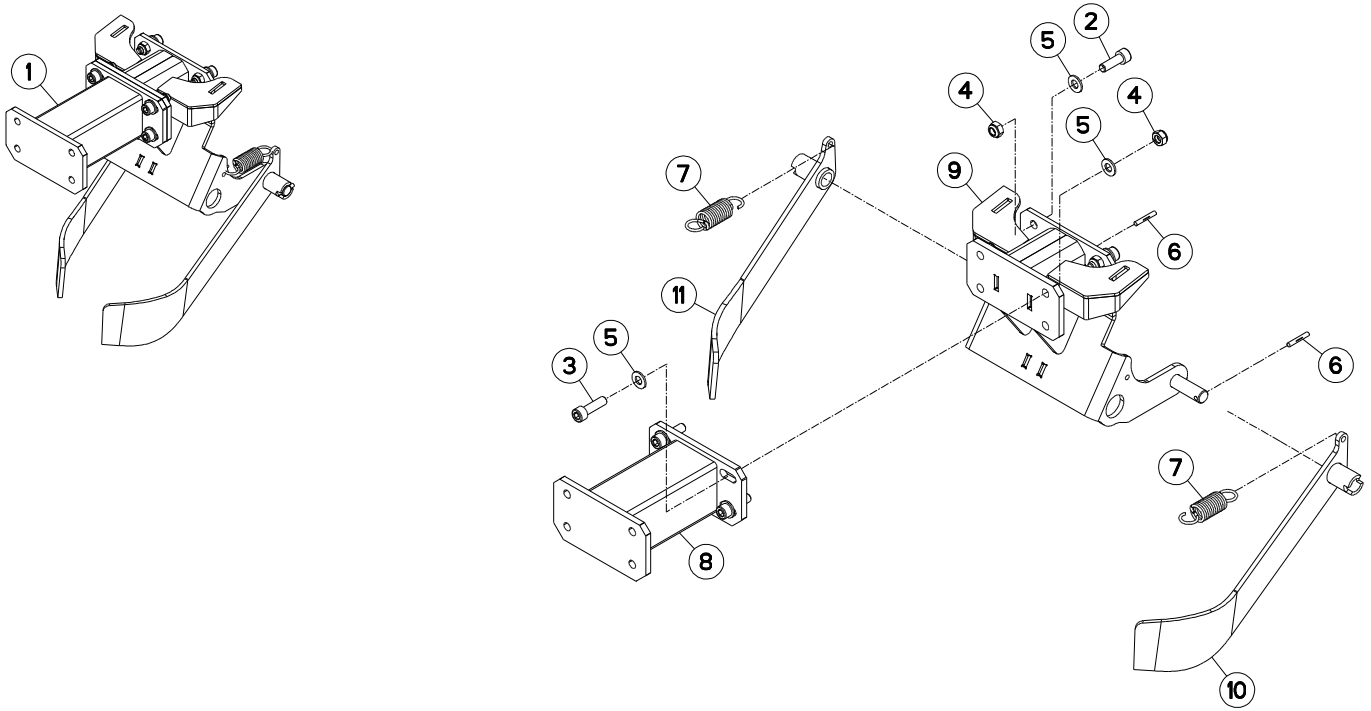
1
2
5
4
4
5
7
9
6
11
5
3
6
7
8
10

RACLETTES DE RECOUVREMENT COVERING SCRAPERS ZUSTREICHER RASCHIETTI DI RICOPERTURA

Rep	Nr	Qt	Designation	Description	Bezeichnung	Referenza	Remarque - Remark - Bemerkung - Osservazioni
001	**1678322**	001	RACLETTE DE RECOUVREMENT V MAX	INTERM.CLEANER BEFORE V MAX	STREIFFER	RASCHIATORE	+[1]
002	**80081006**	004	VIS TETE CYL.SIX P.CR.FE/ZNXC3	HEX.SOCK.HEAD CAP SCR.FE/ZNXC3	ZYLINDERSCHR.INNENSEC.FE/ZNXC3	VITE A TESTA CILINDR. FE/ZNXC3	[1]
003	**80081008**	004	VIS TETE CYL.SIX P.CR.FE/ZNXC3	HEX.SOCK.HEAD CAP SCR.FE/ZNXC3	ZYLINDERSCHR.INNENSEC.FE/ZNXC3	VITE A TESTA CILINDR. FE/ZNXC3	[1]
004	**80201040**	008	ECROU HEX.BAS AUTOFR.FE/ZNXC3	SELF LOCKING NUT FE/ZNXC3	SELBSTSICHERND.MUTTER FE/ZNXC3	DADO AUTOBLOCCANTE FE/ZNXC3	[1]
005	**80251021**	012	RONDELLE PLATE FE/ZNXC3	PLAIN WASHER M10	SCHEIBE FE/ZNXC3	RONDELLA PIATTA FE/ZNXC3	[1]
006	**80540532**	002	GOUPILLE CANNELEE	GROOVED PIN	KERBSTIFT	COPPIGLIA	[1]
007	**FED3028A**	002	RESSORT	SPRING	FEDER	MOLLA	[1]
008	**K3631100**	001	ENTRETOISE	SPACER	DISTANZHUELSE	DISTANZIALE	[1]
009	**K3633851**	001	SUPPORT	SUPPORT	TRAEGER	SUPPORTO	[1]
010	**N1504810**	001	RACLETTE	BLADE, SCRAPER	STREIFFER	RASCHIATORE	[1]
011	**N1504820**	001	RACLETTE	BLADE, SCRAPER	STREIFFER	RASCHIATORE	[1]

K36R0133 C

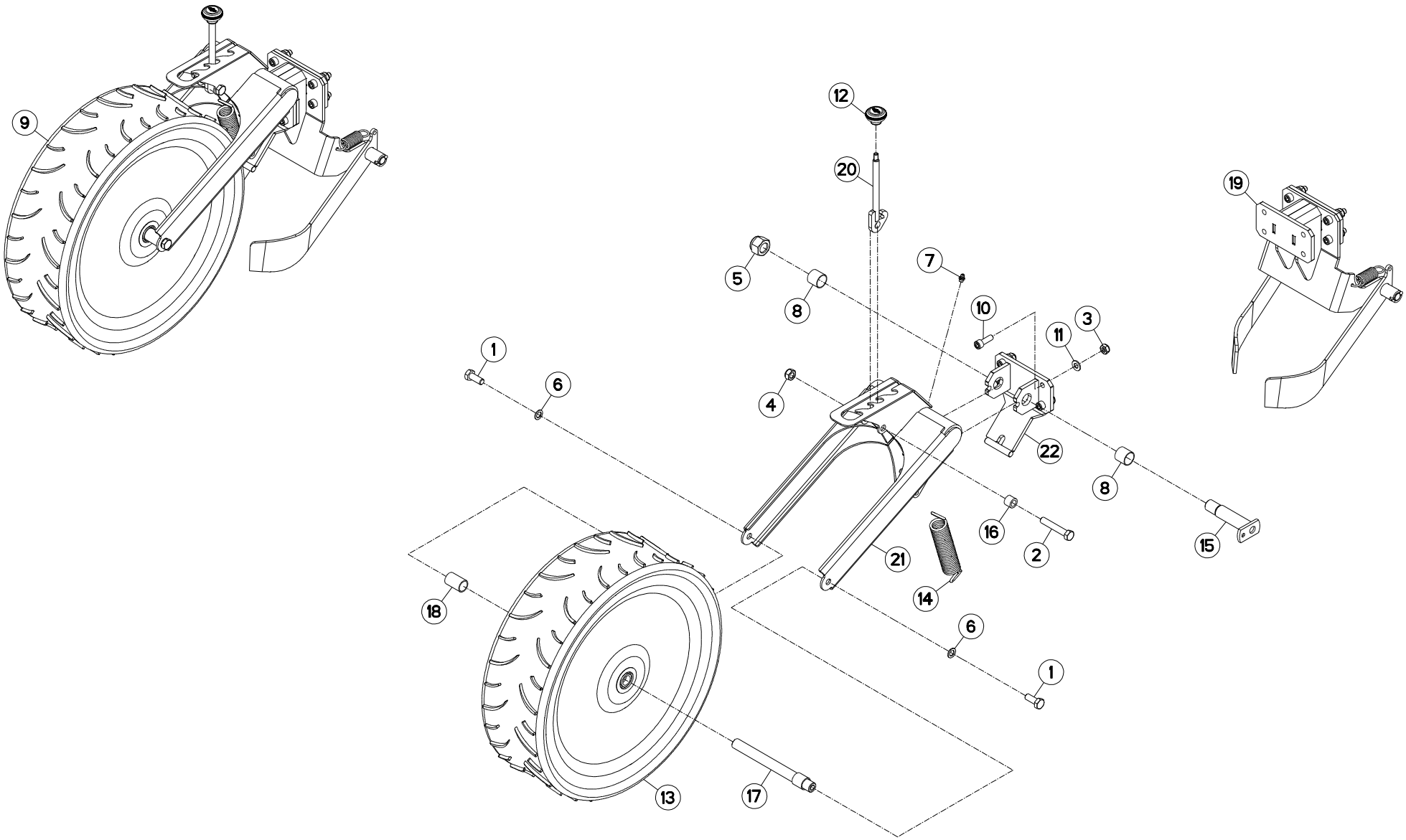

ROUL. OTIFLEX D500+ RACLETTES OTIFLEX ROLLER D500+ SCRAPERS OTIFLEX-DRUCKR. D500+ ZUSTREIC RUOTA OTIFLEX D500+ RASCHIATO

Rep	Nr	Qt	Designation	Description	Bezeichnung	Referenza	Remarque - Remark - Bemerkung - Osservazioni
001	**80061271**	002	VIS TETE HEXAGONALE FE/ZNXC3	HEX BOLT FE/ZNXC3	SECHSKANTSCHRAUBE FE/ZNXC3	VITE TESTA ESAGONALE FE/ZNXC3	[1]
002	**80061281**	001	VIS TETE HEXAGONALE FE/ZNXC3	HEXAGON HEAD SCREW FE/ZNXC3	SECHSKANTSCHRAUBE FE/ZNXC3	VITE TESTA ESAGONALE FE/ZNXC3	[1]
003	**80201040**	004	ECROU HEX.BAS AUTOFR.FE/ZNXC3	SELF LOCKING NUT FE/ZNXC3	SELBSTSICHERND.MUTTER FE/ZNXC3	DADO AUTOBLOCCANTE FE/ZNXC3	[1]
004	**80201240**	001	ECROU HEX.BAS AUTOFR.FE/ZNXC3	SELF-LOCKING NUT FE/ZNXC3	SELBSTSICHERND.MUTTER FE/ZNXC3	DADO AUTOBLOCCANTE FE/ZNXC3	[1]
005	**80202230**	001	ECROU HEX.AUTOFREINE FE/ZNXC3	SELF-LOCKING NUT FE/ZNXC3	SELBSTSICHERNDE MUTT.FE/ZNXC3	DADO AUTOBLOCCANTE FE/ZNXC3	[1]
006	**80271201**	002	RONDELLE EVENTAIL FLZNNC	SERRATED LOCK WASHER FLZNNC	FAECHERSCHEIBE FLZNNC	RONDELLA VENTAGLIO FLZNNC	[1]
007	**82200800**	001	GRAISSEUR A TETE SPHERIQUE	GREASE FITTING	KEGELSCHMIERNIPPEL	INGRASSATORE SFERICO	[1]
008	**83022525**	002	BAGUE PLASTIQUE	NYLON BUSH	KUNSTSTOFF-GLEITLAGER	ANELLO PLASTICA	[1]
009	**1676758**	001	ROUL.AR OTIFLEX D500 AV. RACL	OTIFLEX 500 REAR ROLLER RETRO	OTIFLEX 500 MIT ZUSTREICHER	RUOTE OTIFLEX 500 COMPL.	+[1] OPT
010	**80081006**	004	VIS TETE CYL.SIX P.CR.FE/ZNXC3	HEX.SOCK.HEAD CAP SCR.FE/ZNXC3	ZYLINDERSCHR.INNENSEC.FE/ZNXC3	VITE A TESTA CILINDR. FE/ZNXC3	[1]
011	**80251021**	004	RONDELLE PLATE FE/ZNXC3	PLAIN WASHER M10	SCHEIBE FE/ZNXC3	RONDELLA PIATTA FE/ZNXC3	[1]
012	**A620243**	001	POIGNEE	HANDLE	HANDGRIFF	MANIGLIA	[1]
013	**B0000546**	001	ROUE OTIFLEX D 500X175C	SPROCKET	RAD	RUOTA OTIFLEX 370X165	[1]
014	**K3622370**	001	RESSORT DE TRACTION	SPRING, EXTENSION	ZUGFEDER	MOLLA DI TRAZIONE	[1]
015	**K3629270**	001	BROCHE	PIN, HITCH	ACHSE	PERNO	[1]
016	**K3651640**	001	ENTRETOISE	SPACER	DISTANZHUELSE	DISTANZIALE	[1]
017	**N1000060**	001	AXE	PIN	ACHSE	ASSE	[1]
018	**N1000070**	001	ENTRETOISE	SPACER	DISTANZHUELSE	DISTANZIALE	[1]
019	**N1504800**	001	RACLETTE	BLADE, SCRAPER	STREIFFER	RASCHIATORE	[1]
020	**N00931B0**	001	LEVIER	LEVER	HEBEL	LEVA	[1]
021	**N03940A0**	001	SUPPORT	SUPPORT	TRAEGER	SUPPORTO	[1]
022	**N03941A0**	001	FIXATION ROULEAU OTIFLEX D500	MOUNT	VERBINDUNGSSTUECK	ATTACCO GANCIO	[1]

K36R0134 C

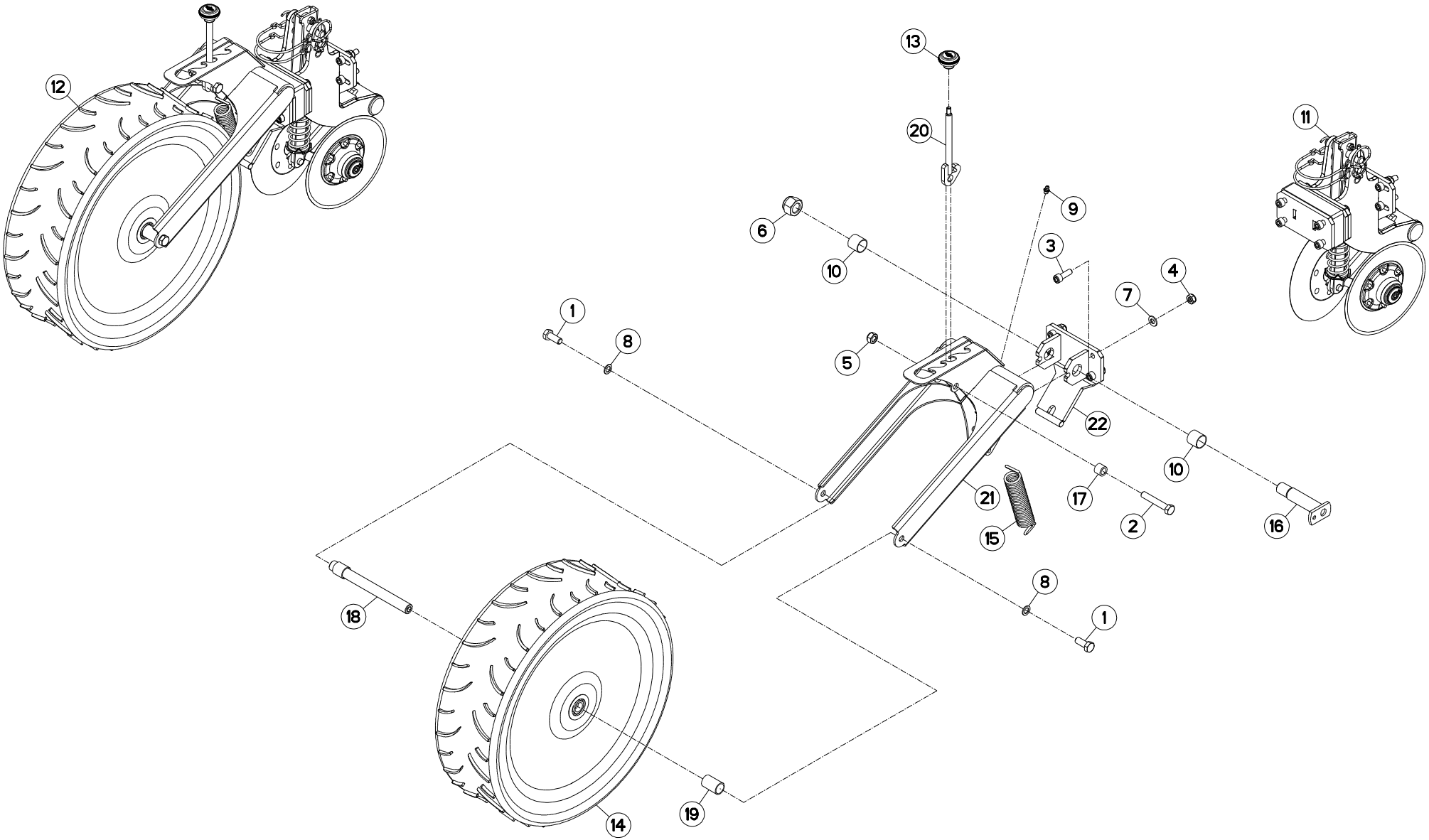

ROUL. OTIFLEX D500+ DISQUES / OTIFLEX ROLLER D500+ DISCS / OTIFLEX-DRUCKR. D500+ SCHEIBEN / RUOTA OTIFLEX D500+ DISCHI

Rep	Nr	Qt	Designation	Description	Bezeichnung	Referenza	Remarque - Remark - Bemerkung - Osservazioni
001	**80061271**	002	VIS TETE HEXAGONALE FE/ZNXC3	HEX BOLT FE/ZNXC3	SECHSKANTSCHRAUBE FE/ZNXC3	VITE TESTA ESAGONALE FE/ZNXC3	[1]
002	**80061281**	001	VIS TETE HEXAGONALE FE/ZNXC3	HEXAGON HEAD SCREW FE/ZNXC3	SECHSKANTSCHRAUBE FE/ZNXC3	VITE TESTA ESAGONALE FE/ZNXC3	[1]
003	**80081006**	004	VIS TETE CYL.SIX P.CR.FE/ZNXC3	HEX.SOCK.HEAD CAP SCR.FE/ZNXC3	ZYLINDERSCHR.INNENSEC.FE/ZNXC3	VITE A TESTA CILINDR. FE/ZNXC3	[1]
004	**80201040**	004	ECROU HEX.BAS AUTOFR.FE/ZNXC3	SELF LOCKING NUT FE/ZNXC3	SELBSTSICHERND.MUTTER FE/ZNXC3	DADO AUTOBLOCCANTE FE/ZNXC3	[1]
005	**80201240**	001	ECROU HEX.BAS AUTOFR.FE/ZNXC3	SELF-LOCKING NUT FE/ZNXC3	SELBSTSICHERND.MUTTER FE/ZNXC3	DADO AUTOBLOCCANTE FE/ZNXC3	[1]
006	**80202230**	001	ECROU HEX.AUTOFREINE FE/ZNXC3	SELF-LOCKING NUT FE/ZNXC3	SELBSTSICHERNDE MUTT.FE/ZNXC3	DADO AUTOBLOCCANTE FE/ZNXC3	[1]
007	**80251021**	004	RONDELLE PLATE FE/ZNXC3	PLAIN WASHER M10	SCHEIBE FE/ZNXC3	RONDELLA PIATTA FE/ZNXC3	[1]
008	**80271201**	002	RONDELLE EVENTAIL FLZNNC	SERRATED LOCK WASHER FLZNNC	FAECHERSCHEIBE FLZNNC	RONDELLA VENTAGLIO FLZNNC	[1]
009	**82200800**	001	GRAISSEUR A TETE SPHERIQUE	GREASE FITTING	KEGELSCHMIERNIPPEL	INGRASSATORE SFERICO	[1]
010	**83022525**	002	BAGUE PLASTIQUE	NYLON BUSH	KUNSTSTOFF-GLEITLAGER	ANELLO PLASTICA	[1]
011	**1676790**	001	DISQUE DE FERMETURE DE SILLON	CLOSING DISCS	ZUSTREICHER SCHEIBEN	DISP.CHIUSURA SOLCO	OPT
012	**1676863**	001	ROUL.AR.OTIFLEX D500 + DISQ FS	OTIFLEX ROLLER D500 + DISCS	OTIFLEX-DRUCKR.D500 + SCHEIBEN	RUOTA OTIFLEX D500	+[1] OPT
013	**A620243**	001	POIGNEE	HANDLE	HANDGRIFF	MANIGLIA	[1]
014	**B0000546**	001	ROUE OTIFLEX D 500X175C	SPROCKET	RAD	RUOTA OTIFLEX 370X165	[1]
015	**K3622370**	001	RESSORT DE TRACTION	SPRING, EXTENSION	ZUGFEDER	MOLLA DI TRAZIONE	[1]
016	**K3629270**	001	BROCHE	PIN, HITCH	ACHSE	PERNO	[1]
017	**K3651640**	001	ENTRETOISE	SPACER	DISTANZHUELSE	DISTANZIALE	[1]
018	**N1000060**	001	AXE	PIN	ACHSE	ASSE	[1]
019	**N1000070**	001	ENTRETOISE	SPACER	DISTANZHUELSE	DISTANZIALE	[1]
020	**N00931B0**	001	LEVIER	LEVER	HEBEL	LEVA	[1]
021	**N03940A0**	001	SUPPORT	SUPPORT	TRAEGER	SUPPORTO	[1]
022	**N03941A0**	001	FIXATION ROULEAU OTIFLEX D500	MOUNT	VERBINDUNGSSTUECK	ATTACCO GANCIO	[1]

K36R0131 E

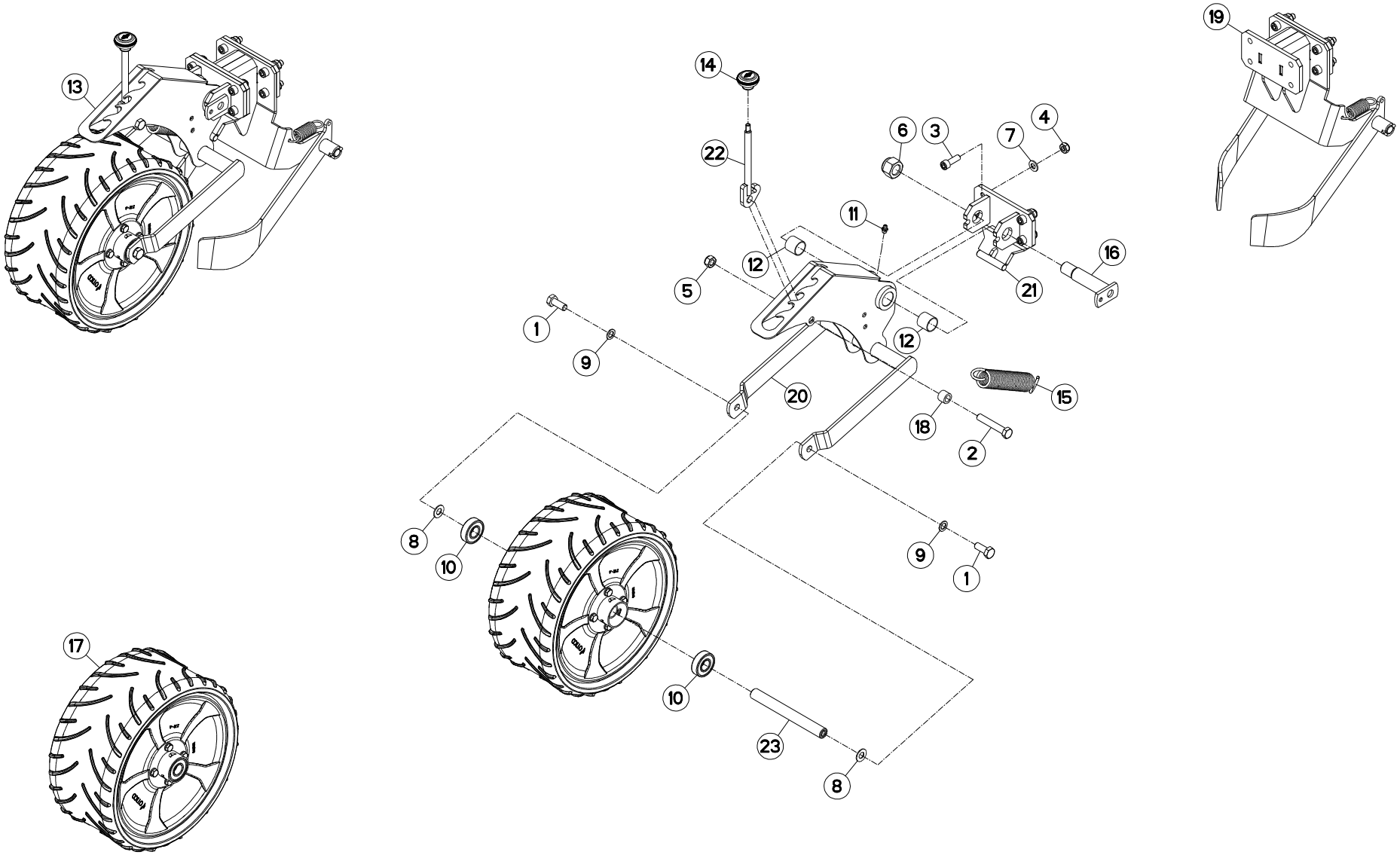

ROUL.OTIFLEX D370+ (RACLETTES) OTIFLEX ROLLER D370+ (SCRAPERS OTIFLEX-DRUCKR. D370+ (ZUSTREI RUOTA OTIFLEX D370+ (RASCHIATC

Rep	Nr	Qt	Designation	Description	Bezeichnung	Referenza	Remarque - Remark - Bemerkung - Osservazioni
001	**80061271**	002	VIS TETE HEXAGONALE FE/ZNXC3	HEX BOLT FE/ZNXC3	SECHSKANTSCHRAUBE FE/ZNXC3	VITE TESTA ESAGONALE FE/ZNXC3	[1]
002	**80061281**	001	VIS TETE HEXAGONALE FE/ZNXC3	HEXAGON HEAD SCREW FE/ZNXC3	SECHSKANTSCHRAUBE FE/ZNXC3	VITE TESTA ESAGONALE FE/ZNXC3	[1]
003	**80081006**	004	VIS TETE CYL.SIX P.CR.FE/ZNXC3	HEX.SOCK.HEAD CAP SCR.FE/ZNXC3	ZYLINDERSCHR.INNENSEC.FE/ZNXC3	VITE A TESTA CILINDR. FE/ZNXC3	[1]
004	**80201040**	004	ECROU HEX.BAS AUTOFR.FE/ZNXC3	SELF LOCKING NUT FE/ZNXC3	SELBSTSICHERND.MUTTER FE/ZNXC3	DADO AUTOBLOCCANTE FE/ZNXC3	[1]
005	**80201240**	001	ECROU HEX.BAS AUTOFR.FE/ZNXC3	SELF-LOCKING NUT FE/ZNXC3	SELBSTSICHERND.MUTTER FE/ZNXC3	DADO AUTOBLOCCANTE FE/ZNXC3	[1]
006	**80202230**	001	ECROU HEX.AUTOFREINE FE/ZNXC3	SELF-LOCKING NUT FE/ZNXC3	SELBSTSICHERNDE MUTT.FE/ZNXC3	DADO AUTOBLOCCANTE FE/ZNXC3	[1]
007	**80251021**	004	RONDELLE PLATE FE/ZNXC3	PLAIN WASHER M10	SCHEIBE FE/ZNXC3	RONDELLA PIATTA FE/ZNXC3	[1]
008	**80251225**	002	RONDELLE PLATE FE/ZNXC3	PLAIN WASHER FE/ZNXC3	SCHEIBE FE/ZNXC3	RONDELLA PIATTA FE/ZNXC3	[1]
009	**80271201**	002	RONDELLE EVENTAIL FLZNNC	SERRATED LOCK WASHER FLZNNC	FAECHERSCHEIBE FLZNNC	RONDELLA VENTAGLIO FLZNNC	[1]
010	**81002051**	002	ROULEMENT A BILLES	ROLLER BEARING	KUGELLAGER	CUSCINETTO A SFERE	[2]
011	**82200800**	001	GRAISSEUR A TETE SPHERIQUE	GREASE FITTING	KEGELSCHMIERNIPPEL	INGRASSATORE SFERICO	[1]
012	**83022525**	002	BAGUE PLASTIQUE	NYLON BUSH	KUNSTSTOFF-GLEITLAGER	ANELLO PLASTICA	[1]
013	**1676757**	001	ROUL.AR OTIFLEX D370 AV. RACL	OTIFLEX 370 REAR ROLLER	OTIFLEX 370 MIT ZUSTREICHER	RUOTE COMPR. OTIFLEX (D370)+CO	+[1]
014	**A620243**	001	POIGNEE	HANDLE	HANDGRIFF	MANIGLIA	[1]
015	**K3622370**	001	RESSORT DE TRACTION	SPRING, EXTENSION	ZUGFEDER	MOLLA DI TRAZIONE	[1]
016	**K3629270**	001	BROCHE	PIN, HITCH	ACHSE	PERNO	[1]
017	**K3648350**	001	ROUE	RIM AND TIRE ASSY	RAD	RUOTA	[1]+[2]
018	**K3651640**	001	ENTRETOISE	SPACER	DISTANZHUELSE	DISTANZIALE	[1]
019	**N1504800**	001	RACLETTE	BLADE, SCRAPER	STREIFFER	RASCHIATORE	[1]
020	**N00897B0**	001	SUPPORT	SUPPORT	TRAEGER	SUPPORTO	[1]
021	**N00926C0**	001	FIXATION	MOUNT	VERBINDUNGSSTUECK	ATTACCO GANCIO	[1]
022	**N00931B0**	001	LEVIER	LEVER	HEBEL	LEVA	[1]
023	**N01524A0**	001	AXE DE ROUE FARMFLEX ZBC	PIN	ACHSE	PERNO RUOTA "FARMFLEX"	[1]

OPT

K36R0132 E

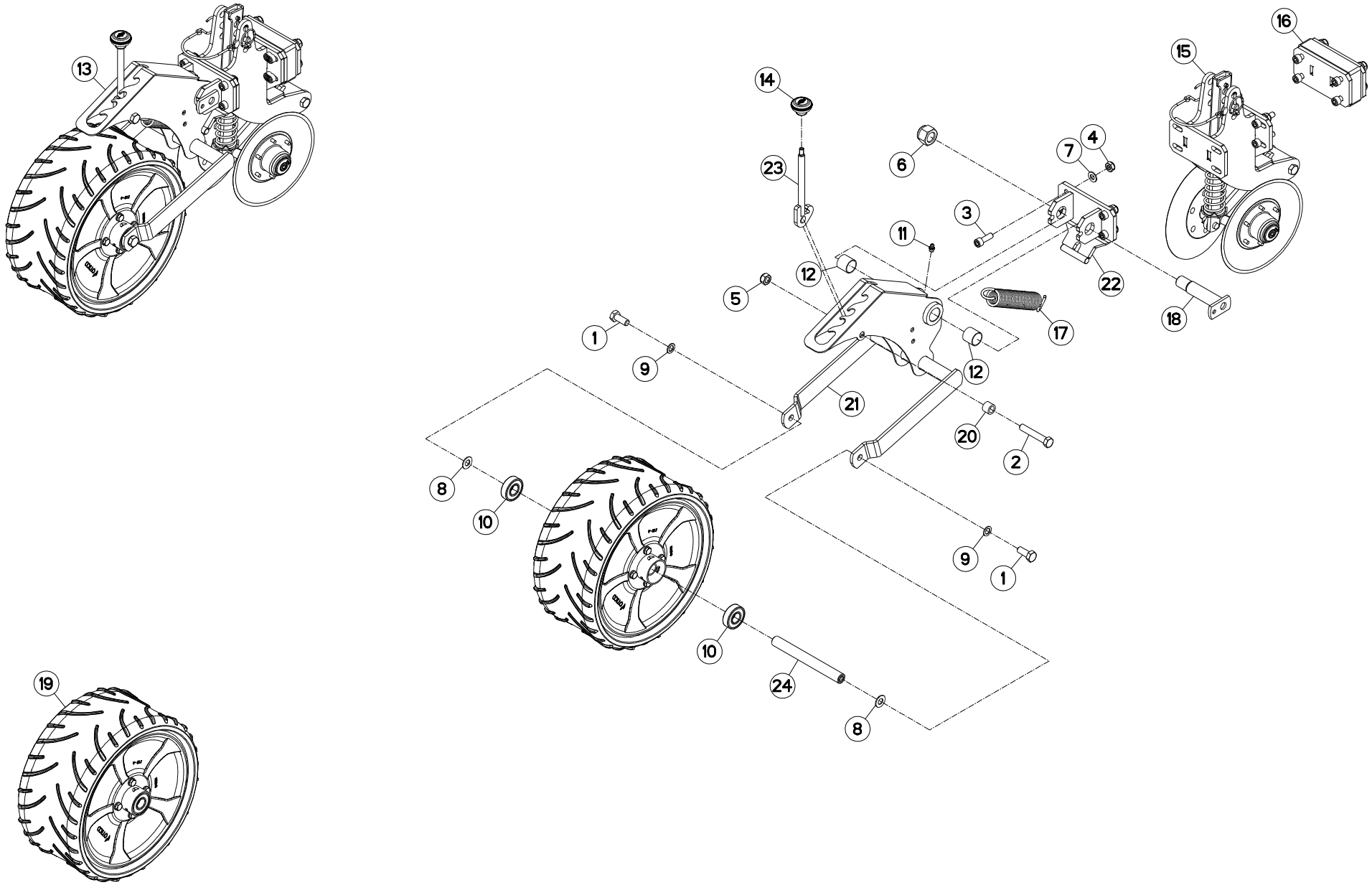

ROUL. OTIFLEX D370+ DISQUES / OTIFLEX ROLLER D370+ DISCS / OTIFLEX-DRUCKR. D370+ SCHEIBEN / RUOTA OTIFLEX D370+ DISCHI

Rep	Nr	Qt	Designation	Description	Bezeichnung	Referenza	Remarque - Remark - Bemerkung - Osservazioni
001	**80061271**	002	VIS TETE HEXAGONALE FE/ZNXC3	HEX BOLT FE/ZNXC3	SECHSKANTSCHRAUBE FE/ZNXC3	VITE TESTA ESAGONALE FE/ZNXC3	[1]
002	**80061281**	001	VIS TETE HEXAGONALE FE/ZNXC3	HEXAGON HEAD SCREW FE/ZNXC3	SECHSKANTSCHRAUBE FE/ZNXC3	VITE TESTA ESAGONALE FE/ZNXC3	[1]
003	**80081006**	004	VIS TETE CYL.SIX P.CR.FE/ZNXC3	HEX.SOCK.HEAD CAP SCR.FE/ZNXC3	ZYLINDERSCHR.INNENSEC.FE/ZNXC3	VITE A TESTA CILINDR. FE/ZNXC3	[1]
004	**80201040**	004	ECROU HEX.BAS AUTOFR.FE/ZNXC3	SELF LOCKING NUT FE/ZNXC3	SELBSTSICHERND.MUTTER FE/ZNXC3	DADO AUTOBLOCCANTE FE/ZNXC3	[1]
005	**80201240**	001	ECROU HEX.BAS AUTOFR.FE/ZNXC3	SELF-LOCKING NUT FE/ZNXC3	SELBSTSICHERND.MUTTER FE/ZNXC3	DADO AUTOBLOCCANTE FE/ZNXC3	[1]
006	**80202230**	001	ECROU HEX.AUTOFREINE FE/ZNXC3	SELF-LOCKING NUT FE/ZNXC3	SELBSTSICHERNDE MUTT.FE/ZNXC3	DADO AUTOBLOCCANTE FE/ZNXC3	[1]
007	**80251021**	004	RONDELLE PLATE FE/ZNXC3	PLAIN WASHER M10	SCHEIBE FE/ZNXC3	RONDELLA PIATTA FE/ZNXC3	[1]
008	**80251225**	002	RONDELLE PLATE FE/ZNXC3	PLAIN WASHER FE/ZNXC3	SCHEIBE FE/ZNXC3	RONDELLA PIATTA FE/ZNXC3	[1]
009	**80271201**	002	RONDELLE EVENTAIL FLZNNC	SERRATED LOCK WASHER FLZNNC	FAECHERSCHEIBE FLZNNC	RONDELLA VENTAGLIO FLZNNC	[1]
010	**81002051**	002	ROULEMENT A BILLES	ROLLER BEARING	KUGELLAGER	CUSCINETTO A SFERE	[2]
011	**82200800**	001	GRAISSEUR A TETE SPHERIQUE	GREASE FITTING	KEGELSCHMIERNIPPEL	INGRASSATORE SFERICO	[1]
012	**83022525**	002	BAGUE PLASTIQUE	NYLON BUSH	KUNSTSTOFF-GLEITLAGER	ANELLO PLASTICA	[1]
013	**1676859**	001	ROUL.AR.OTIFLEX D370 + DISQ FS	OTIFLEX ROLLER D370 + DISCS	OTIFLEX-DRUCKR.D370 + SCHEIBEN	RUOTA OTIFLEX D370	+[1] OPT
014	**A620243**	001	POIGNEE	HANDLE	HANDGRIFF	MANIGLIA	[1]
015	**D01301A0**	001	ADAPTATION	ADAPTER	ANPASSUNG	ADAPTATORE	[1] OPT
016	**D01448A0**	001	ENSEMBLE ENTRETOISE 45MM	45MM OFFSET ASSEMBLY	VERSATZSTUECK 45MM	DISTANZIALE 45MM	[1] OPT
017	**K3622370**	001	RESSORT DE TRACTION	SPRING, EXTENSION	ZUGFEDER	MOLLA DI TRAZIONE	[1]
018	**K3629270**	001	BROCHE	PIN, HITCH	ACHSE	PERNO	[1]
019	**K3648350**	001	ROUE	RIM AND TIRE ASSY	RAD	RUOTA	[1]+[2]
020	**K3651640**	001	ENTRETOISE	SPACER	DISTANZHUELSE	DISTANZIALE	[1]
021	**N00897B0**	001	SUPPORT	SUPPORT	TRAEGER	SUPPORTO	[1]
022	**N00926C0**	001	FIXATION	MOUNT	VERBINDUNGSSTUECK	ATTACCO GANCIO	[1]
023	**N00931B0**	001	LEVIER	LEVER	HEBEL	LEVA	[1]
024	**N01524A0**	001	AXE DE ROUE FARMFLEX ZBC	PIN	ACHSE	PERNO RUOTA "FARMFLEX"	[1]

K36R0677 F

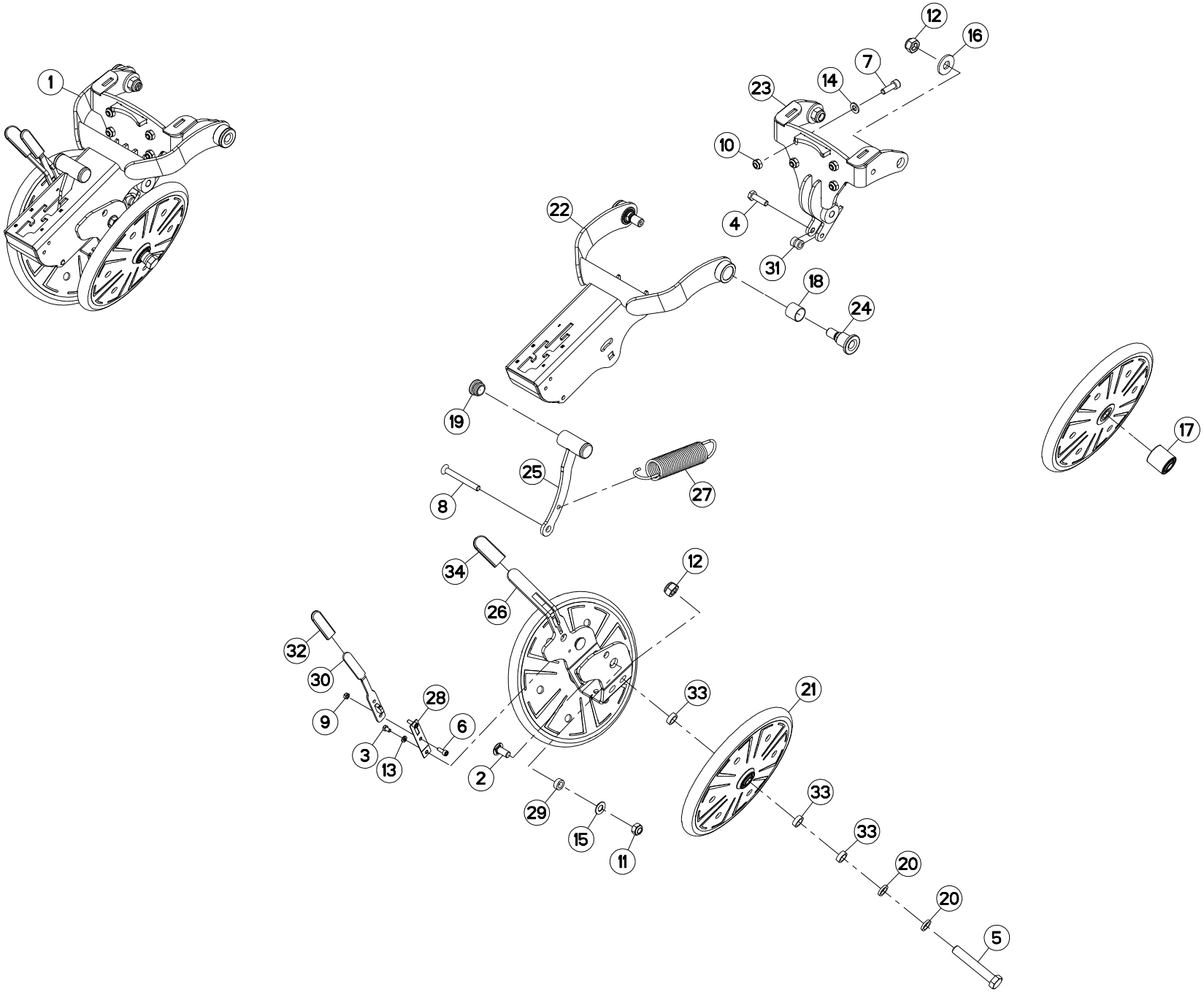
1
12
16
7
14
23
10
22
4
31
18
24
19
17
25
27
8
34
12
26
32
30
28
33
21
9
6
3
13
2
33
29
15
11
33
33
20
20
5

ROULEAU V CAOUTCHOUC 1" (V MAX RUBBER V SHAPED ROLLER 1" (V M V-ANDRUCKROLLE GUMMI 1" (V MAX RUOTE IN GOMMA A V 1" (V MAX)

Rep	Nr	Qt	Designation	Description	Bezeichnung	Referenza	Remarque - Remark - Bemerkung - Osservazioni
001	**1678317**	001	ROULEAU VE MAX CAOUT 1"	RUBBER V MAX WHEEL 1"WIDE	V MAX ANDRUCKROLLE GUMMI 2,5CM		+[1]
002	**50081100**	002	VIS TBCC COURT	BOLT, CARRIAGE, SHORT NECK	FLACHRUNDSCHR.4KT ANSATZ	BULLONE	[1]
003	**80060670**	001	VIS TETE HEXAGONALE FE/ZNXC3	HEXAGON HEAD SCREW FE/ZNXC3	SECHSKANTSCHRAUBE FE/ZNXC3	VITE TESTA ESAGONALE FE/ZNXC3	[1]
004	**80061035**	001	VIS TETE HEXAGONALE FE/ZNXC3	HEX. HEAD SCREW FE/ZNXC3	SECHSKANTSCHRAUBE FE/ZNXC3	VITE TESTA ESAGONALE FE/ZNXC3	[1]
005	**80061661**	002	VIS TETE HEXAGONALE FE/ZNXC3	HEXAGON HEAD SCREW FE/ZNXC3	SECHSKANTSCHRAUBE FE/ZNXC3	VITE TESTA ESAGONALE FE/ZNXC3	[1]
006	**80080616**	002	VIS TETE CYL.SIX P.CR.FE/ZNXC3	HEX.SOCK.HEAD CAP SCR.FE/ZNXC3	ZYLINDERSCHR.INNENSEC.FE/ZNXC3	VITE A TESTA CILINDR. FE/ZNXC3	[1]
007	**80081006**	004	VIS TETE CYL.SIX P.CR.FE/ZNXC3	HEX.SOCK.HEAD CAP SCR.FE/ZNXC3	ZYLINDERSCHR.INNENSEC.FE/ZNXC3	VITE A TESTA CILINDR. FE/ZNXC3	[1]
008	**80111090**	001	VIS T.FRAI.SIX P.CR.FE/ZN	HEX.SOCK.COUNT.HEAD SCREW	SENKSCHRAUB.INNENSECHSKANT	VITE	[1]
009	**80200640**	002	ECROU HEX.BAS AUTOFR.FE/ZNXC3	SELF-LOCKING NUT FE/ZNXC3	SELBSTSICHERND.MUTTER FE/ZNXC3	DADO AUTOBLOCCANTE FE/ZNXC3	[1]
010	**80201040**	004	ECROU HEX.BAS AUTOFR.FE/ZNXC3	SELF LOCKING NUT FE/ZNXC3	SELBSTSICHERND.MUTTER FE/ZNXC3	DADO AUTOBLOCCANTE FE/ZNXC3	[1]
011	**80201240**	002	ECROU HEX.BAS AUTOFR.FE/ZNXC3	SELF-LOCKING NUT FE/ZNXC3	SELBSTSICHERND.MUTTER FE/ZNXC3	DADO AUTOBLOCCANTE FE/ZNXC3	[1]
012	**80201640**	004	ECROU HEX.BAS AUTOFR.FE/ZNXC3	SELF-LOCKING NUT FE/ZNXC3	SELBSTSICHERND.MUTTER FE/ZNXC3	DADO AUTOBLOCCANTE FE/ZNXC3	[1]
013	**80250611**	001	RONDELLE PLATE FE/ZNXC3	PLAIN WASHER M6 DIN 125 FE/ZNX	SCHEIBE FE/ZNXC3	RONDELLA PIATTA FE/ZNXC3	[1]
014	**80251021**	004	RONDELLE PLATE FE/ZNXC3	PLAIN WASHER M10	SCHEIBE FE/ZNXC3	RONDELLA PIATTA FE/ZNXC3	[1]
015	**80251225**	002	RONDELLE PLATE FE/ZNXC3	PLAIN WASHER FE/ZNXC3	SCHEIBE FE/ZNXC3	RONDELLA PIATTA FE/ZNXC3	[1]
016	**80251645**	002	RONDELLE PLATE FE/ZNXC3	PLAIN WASHER FE/ZNXC3	SCHEIBE FE/ZNXC3	RONDELLA PIATTA FE/ZNXC3	[1]
017	**81101640**	002	ROULEMENT 2 R.BILLES SPECIAL	DOUBLE ROW BALL BEARING	ZWEIREIHIGES KUGELLAGER	CUSCINETTO A SFERE	[2]
018	**83022525**	002	BAGUE PLASTIQUE	NYLON BUSH	KUNSTSTOFF-GLEITLAGER	ANELLO PLASTICA	[1]
019	**83040099**	002	BOUCHON D'OBTURATION	END PLUG	ROHRSCHUTZKAPPE	TAPPO	[1]
020	**K3006170**	004	RONDELLE	WASHER	SCHEIBE	RONDELLA	[1]
021	**K3611561**	002	ROUE	RIM AND TIRE ASSY	RAD	RUOTA	[1]+[2]
022	**K3631001**	001	SUPPORT	SUPPORT	TRAEGER	SUPPORTO	[1]
023	**K3631012**	001	SUPPORT	SUPPORT	TRAEGER	SUPPORTO	[1]
024	**K3631021**	002	AXE	PIN	ACHSE	ASSE	[1]
025	**K3631031**	001	LEVIER	LEVER	HEBEL	LEVA	[1]
026	**K3631051**	001	SUPPORT	SUPPORT	TRAEGER	SUPPORTO	[1]
027	**K3640010**	001	RESSORT	SPRING	FEDER	MOLLA	[1]
028	**K3640030**	001	RESSORT	SPRING	FEDER	MOLLA	[1]
029	**K3640040**	002	DOUILLE	SOCKET	STECKNUSS	CHIAVE	[1]
030	**K3640052**	001	LEVIER	LEVER	HEBEL	LEVA	[1]
031	**K3641191**	001	ENTRETOISE	SPACER	DISTANZHUELSE	DISTANZIALE	[1]
032	**K3653210**	001	EMBOUT	END PIECE	ENDSTUECK	GIUNTO	[1]
033	**N1501640**	006	ENTRETOISE	SPACER	DISTANZHUELSE	DISTANZIALE	[1]
034	**N02150A0**	001	EMBOUT	END PIECE	ENDSTUECK	GIUNTO	[1]

K36R0676 F

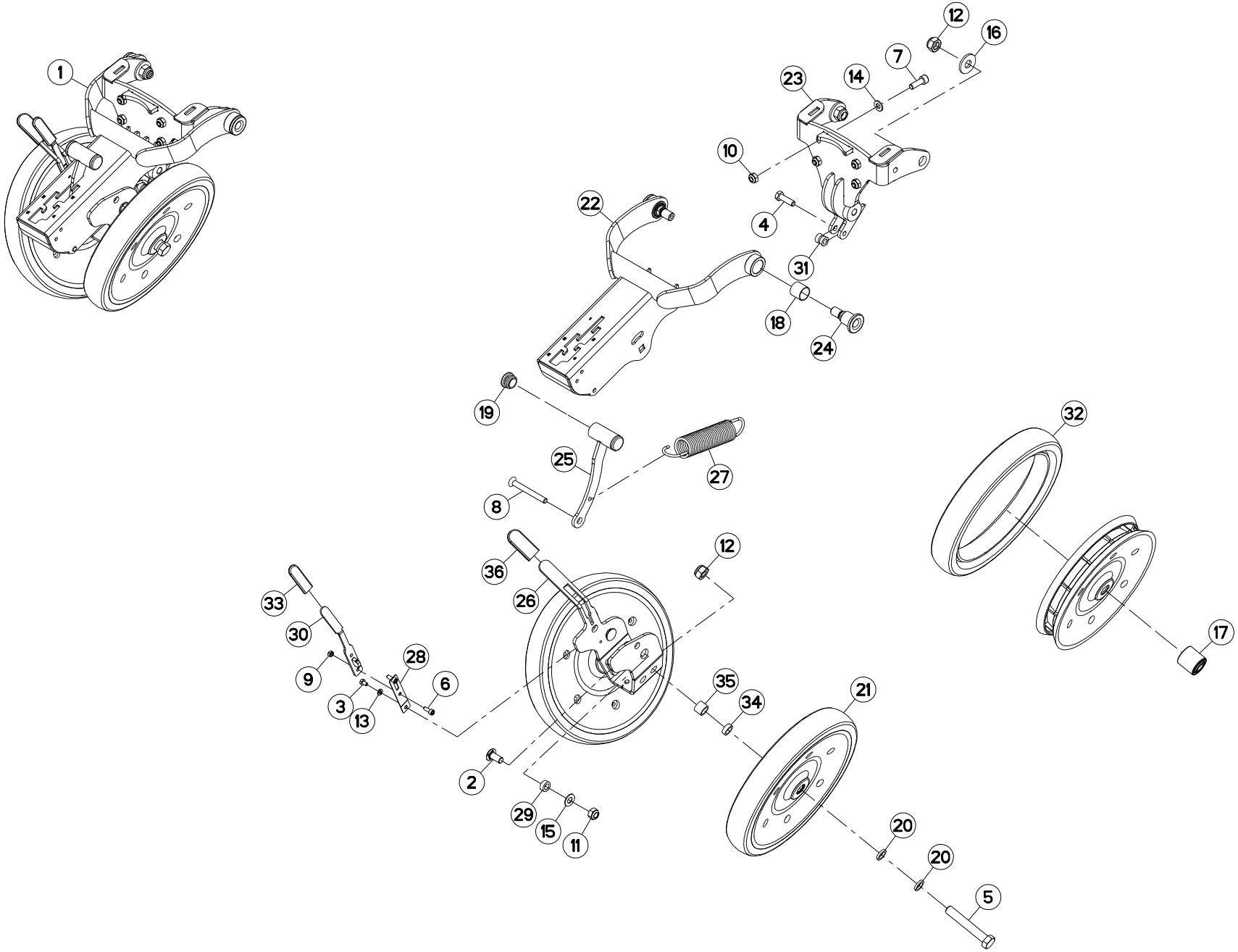
1
12
16
7
23
14
10
22
4
31
18
24
19
32
25
27
8
12
36
26
33
30
28
9
6
3
13
35
34
21
17
2
29
15
11
20
20
5

ROULEAU V CAOUTCHOUC 2" (V MAX RUBBER V SHAPED ROLLER 2" (V M V-ANDRUCKROLLE GUMMI 2" (V MAX RUOTE IN GOMMA A V 2" (V MAX)

Rep	Nr	Qt	Designation	Description	Bezeichnung	Referenza	Remarque - Remark - Bemerkung - Osservazioni
001	**1678316**	001	ROULEAU VE MAX CAOUT.2"CARI	RUBBER V MAX WHEEL 2"WIDE	V MAX-ANDRUCKROLLE 2" CARI	RUO.IN GOMMA A VMAX 2" CARI	+[1]
002	**50081100**	002	VIS TBCC COURT	BOLT, CARRIAGE, SHORT NECK	FLACHRUNDSCHR.4KT ANSATZ	BULLONE	[1]
003	**80060670**	001	VIS TETE HEXAGONALE FE/ZNXC3	HEXAGON HEAD SCREW FE/ZNXC3	SECHSKANTSCHRAUBE FE/ZNXC3	VITE TESTA ESAGONALE FE/ZNXC3	[1]
004	**80061035**	001	VIS TETE HEXAGONALE FE/ZNXC3	HEX. HEAD SCREW FE/ZNXC3	SECHSKANTSCHRAUBE FE/ZNXC3	VITE TESTA ESAGONALE FE/ZNXC3	[1]
005	**80061661**	002	VIS TETE HEXAGONALE FE/ZNXC3	HEXAGON HEAD SCREW FE/ZNXC3	SECHSKANTSCHRAUBE FE/ZNXC3	VITE TESTA ESAGONALE FE/ZNXC3	[1]
006	**80080616**	002	VIS TETE CYL.SIX P.CR.FE/ZNXC3	HEX.SOCK.HEAD CAP SCR.FE/ZNXC3	ZYLINDERSCHR.INNENSEC.FE/ZNXC3	VITE A TESTA CILINDR. FE/ZNXC3	[1]
007	**80081006**	004	VIS TETE CYL.SIX P.CR.FE/ZNXC3	HEX.SOCK.HEAD CAP SCR.FE/ZNXC3	ZYLINDERSCHR.INNENSEC.FE/ZNXC3	VITE A TESTA CILINDR. FE/ZNXC3	[1]
008	**80111090**	001	VIS T.FRAI.SIX P.CR.FE/ZN	HEX.SOCK.COUNT.HEAD SCREW	SENKSCHRAUB.INNENSECHSKANT	VITE	[1]
009	**80200640**	002	ECROU HEX.BAS AUTOFR.FE/ZNXC3	SELF-LOCKING NUT FE/ZNXC3	SELBSTSICHERND.MUTTER FE/ZNXC3	DADO AUTOBLOCCANTE FE/ZNXC3	[1]
010	**80201040**	004	ECROU HEX.BAS AUTOFR.FE/ZNXC3	SELF LOCKING NUT FE/ZNXC3	SELBSTSICHERND.MUTTER FE/ZNXC3	DADO AUTOBLOCCANTE FE/ZNXC3	[1]
011	**80201240**	002	ECROU HEX.BAS AUTOFR.FE/ZNXC3	SELF-LOCKING NUT FE/ZNXC3	SELBSTSICHERND.MUTTER FE/ZNXC3	DADO AUTOBLOCCANTE FE/ZNXC3	[1]
012	**80201640**	004	ECROU HEX.BAS AUTOFR.FE/ZNXC3	SELF-LOCKING NUT FE/ZNXC3	SELBSTSICHERND.MUTTER FE/ZNXC3	DADO AUTOBLOCCANTE FE/ZNXC3	[1]
013	**80250611**	001	RONDELLE PLATE FE/ZNXC3	PLAIN WASHER M6 DIN 125 FE/ZNX	SCHEIBE FE/ZNXC3	RONDELLA PIATTA FE/ZNXC3	[1]
014	**80251021**	004	RONDELLE PLATE FE/ZNXC3	PLAIN WASHER M10	SCHEIBE FE/ZNXC3	RONDELLA PIATTA FE/ZNXC3	[1]
015	**80251225**	002	RONDELLE PLATE FE/ZNXC3	PLAIN WASHER FE/ZNXC3	SCHEIBE FE/ZNXC3	RONDELLA PIATTA FE/ZNXC3	[1]
016	**80251645**	002	RONDELLE PLATE FE/ZNXC3	PLAIN WASHER FE/ZNXC3	SCHEIBE FE/ZNXC3	RONDELLA PIATTA FE/ZNXC3	[1]
017	**81101640**	002	ROULEMENT 2 R.BILLES SPECIAL	DOUBLE ROW BALL BEARING	ZWEIREIHIGES KUGELLAGER	CUSCINETTO A SFERE	[2]
018	**83022525**	002	BAGUE PLASTIQUE	NYLON BUSH	KUNSTSTOFF-GLEITLAGER	ANELLO PLASTICA	[1]
019	**83040099**	002	BOUCHON D'OBTURATION	END PLUG	ROHRSCHUTZKAPPE	TAPPO	[1]
020	**K3006170**	004	RONDELLE	WASHER	SCHEIBE	RONDELLA	[1]
021	**K3622210**	002	ROULETTE	CASTER	RAD	ROTELLA	[1]+[2]
022	**K3631001**	001	SUPPORT	SUPPORT	TRAEGER	SUPPORTO	[1]
023	**K3631012**	001	SUPPORT	SUPPORT	TRAEGER	SUPPORTO	[1]
024	**K3631021**	002	AXE	PIN	ACHSE	ASSE	[1]
025	**K3631031**	001	LEVIER	LEVER	HEBEL	LEVA	[1]
026	**K3631051**	001	SUPPORT	SUPPORT	TRAEGER	SUPPORTO	[1]
027	**K3640010**	001	RESSORT	SPRING	FEDER	MOLLA	[1]
028	**K3640030**	001	RESSORT	SPRING	FEDER	MOLLA	[1]
029	**K3640040**	002	DOUILLE	SOCKET	STECKNUSS	CHIAVE	[1]
030	**K3640052**	001	LEVIER	LEVER	HEBEL	LEVA	[1]
031	**K3641191**	001	ENTRETOISE	SPACER	DISTANZHUELSE	DISTANZIALE	[1]
032	**K3651660**	002	PNEU	TIRE	REIFEN	PNEUMATICO	[2]
033	**K3653210**	001	EMBOUT	END PIECE	ENDSTUECK	GIUNTO	[1]
034	**N1501640**	002	ENTRETOISE	SPACER	DISTANZHUELSE	DISTANZIALE	[1]
035	**N1508210**	002	ENTRETOISE	SPACER	DISTANZHUELSE	DISTANZIALE	[1]
036	**N02150A0**	001	EMBOUT	END PIECE	ENDSTUECK	GIUNTO	[1]

OPT

K36R0679 E

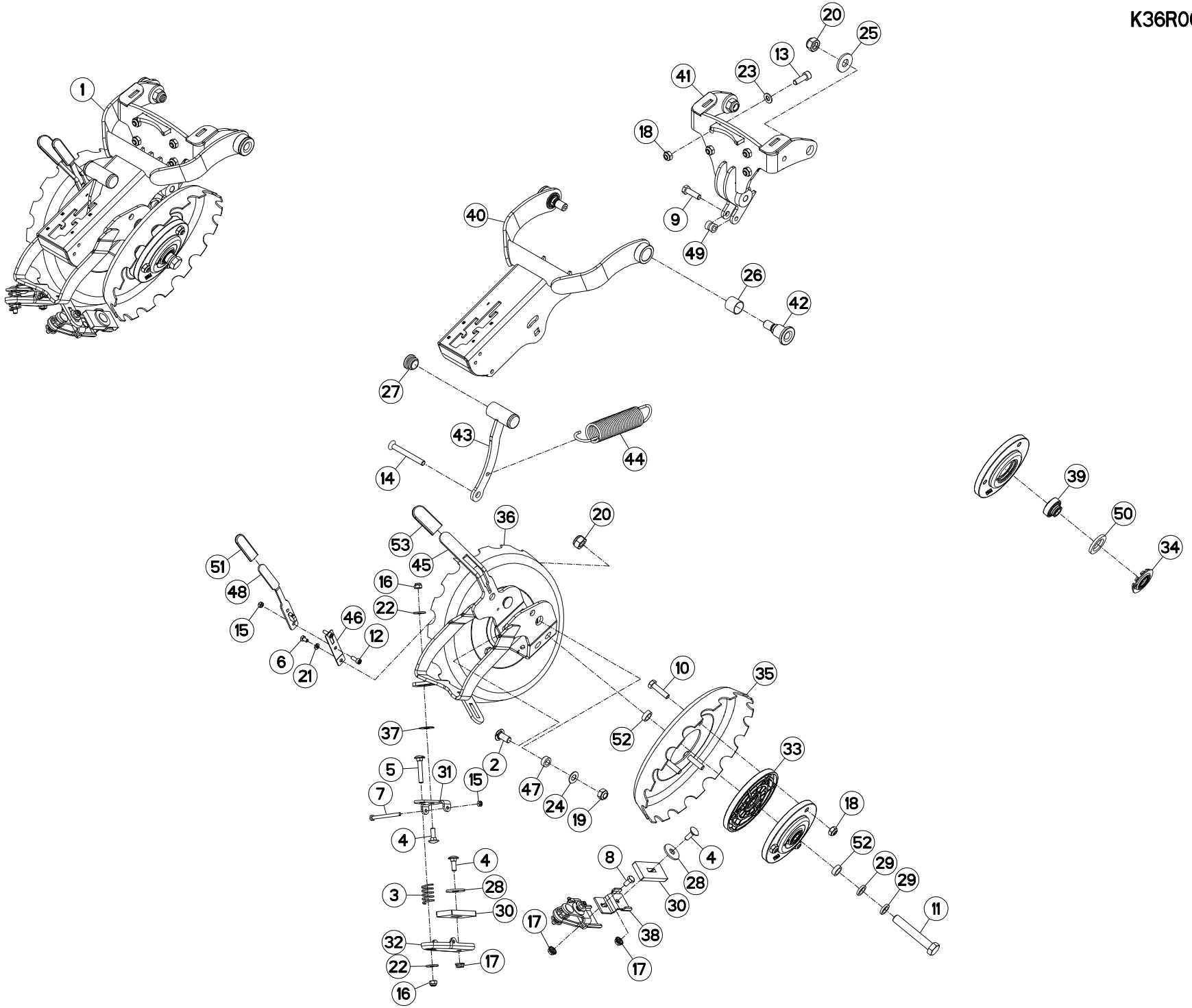

ROULEAU V ACIER CRANTÉE (V MAX NOTCHED V STEEL ROLLER (V MAX) V-DRUCKROLLE STAHL GEZ. (V MAX RUOTE GHISA V DENTATE (V MAX)

Rep	Nr	Qt	Designation	Description	Bezeichnung	Referenza	Remarque - Remark - Bemerkung - Osservazioni
001	**1678319**	001	ROULEAU VE MAX ACIER CR.	NOTCHED STEEL V MAX WHEEL 2"WI	V MAX ANDRUCKR. STAHL		+[1]
002	**50081100**	002	VIS TBCC COURT	BOLT, CARRIAGE, SHORT NECK	FLACHRUNDSCHR.4KT ANSATZ	BULLONE	[1]
003	**57525600**	002	RESSORT DE PRESSION ZBC	PRESSURE SPRING	DRUCKFEDER	MOLLA DI PRESSIONE	[1]
004	**80030825**	004	VIS J FE/ZNXC3	CUP SQUARE BOLT FE/ZNXC3	FLACHRUNDSCHRAUBE FE/ZNXC3	BULLONE FE/ZNXC3	[1]
005	**80030850**	002	VIS J FE/ZNXC3	CUP SQUARE BOLT FE/ZNXC3	FLACHRUNDSCHRAUBE FE/ZNXC3	BULLONE FE/ZNXC3	[1]
006	**80060670**	001	VIS TETE HEXAGONALE FE/ZNXC3	HEXAGON HEAD SCREW FE/ZNXC3	SECHSKANTSCHRAUBE FE/ZNXC3	VITE TESTA ESAGONALE FE/ZNXC3	[1]
007	**80060672**	002	VIS TETE HEXAGONALE FE/ZNXC3	HEX BOLT FE/ZNXC3	SECHSKANTSCHRAUBE FE/ZNXC3	VITE TESTA ESAGONALE FE/ZNXC3	[1]
008	**80060816**	001	VIS TETE HEXAGONALE FE/ZNXC3	HEX. SCREW FE/ZNXC3	SECHSKANTSCHRAUBE FE/ZNXC3	VITE TESTA ESAGONALE FE/ZNXC3	[1]
009	**80061035**	001	VIS TETE HEXAGONALE FE/ZNXC3	HEX. HEAD SCREW FE/ZNXC3	SECHSKANTSCHRAUBE FE/ZNXC3	VITE TESTA ESAGONALE FE/ZNXC3	[1]
010	**80061040**	006	VIS TETE HEXAGONALE FE/ZNXC3	HEXAGON HEAD SCREW FE/ZNXC3	SECHSKANTSCHRAUBE FE/ZNXC3	VITE TESTA ESAGONALE FE/ZNXC3	[2]
011	**80061661**	002	VIS TETE HEXAGONALE FE/ZNXC3	HEXAGON HEAD SCREW FE/ZNXC3	SECHSKANTSCHRAUBE FE/ZNXC3	VITE TESTA ESAGONALE FE/ZNXC3	[1]
012	**80080616**	002	VIS TETE CYL.SIX P.CR.FE/ZNXC3	HEX.SOCK.HEAD CAP SCR.FE/ZNXC3	ZYLINDERSCHR.INNENSEC.FE/ZNXC3	VITE A TESTA CILINDR. FE/ZNXC3	[1]
013	**80081006**	004	VIS TETE CYL.SIX P.CR.FE/ZNXC3	HEX.SOCK.HEAD CAP SCR.FE/ZNXC3	ZYLINDERSCHR.INNENSEC.FE/ZNXC3	VITE A TESTA CILINDR. FE/ZNXC3	[1]
014	**80111090**	001	VIS T.FRAI.SIX P.CR.FE/ZN	HEX.SOCK.COUNT.HEAD SCREW	SENKSCHRAUB.INNENSECHSKANT	VITE	[1]
015	**80200640**	004	ECROU HEX.BAS AUTOFR.FE/ZNXC3	SELF-LOCKING NUT FE/ZNXC3	SELBSTSICHERND.MUTTER FE/ZNXC3	DADO AUTOBLOCCANTE FE/ZNXC3	[1]
016	**80200830**	004	ECROU HEX.AUTOFREINE FE/ZNXC3	SELFLOCKING NUT FE/ZNXC3	SELBSTSICHERNDE MUTT.FE/ZNXC3	DADO AUTOBLOCCANTE FE/ZNXC3	[1]
017	**80200865**	003	ECROU HEXAG.AUTOBL.FE/ZNXC3	UNDERSERRAT.S.LOC.NUT FE/ZNXC3	SPERRZAHN-BUNDMUTTER FE/ZNXC3	DADO FE/ZNXC3	[1]
018	**80201040**	010	ECROU HEX.BAS AUTOFR.FE/ZNXC3	SELF LOCKING NUT FE/ZNXC3	SELBSTSICHERND.MUTTER FE/ZNXC3	DADO AUTOBLOCCANTE FE/ZNXC3	[1][2]
019	**80201240**	002	ECROU HEX.BAS AUTOFR.FE/ZNXC3	SELF-LOCKING NUT FE/ZNXC3	SELBSTSICHERND.MUTTER FE/ZNXC3	DADO AUTOBLOCCANTE FE/ZNXC3	[1]
020	**80201640**	004	ECROU HEX.BAS AUTOFR.FE/ZNXC3	SELF-LOCKING NUT FE/ZNXC3	SELBSTSICHERND.MUTTER FE/ZNXC3	DADO AUTOBLOCCANTE FE/ZNXC3	[1]
021	**80250611**	001	RONDELLE PLATE FE/ZNXC3	PLAIN WASHER M6 DIN 125 FE/ZNX	SCHEIBE FE/ZNXC3	RONDELLA PIATTA FE/ZNXC3	[1]
022	**80250970**	004	RONDELLE PLATE FE/ZN	PLAIN WASHER FE/ZN	SCHEIBE FE/ZN	RONDELLA PIATTA FE/ZN	[1]
023	**80251021**	004	RONDELLE PLATE FE/ZNXC3	PLAIN WASHER M10	SCHEIBE FE/ZNXC3	RONDELLA PIATTA FE/ZNXC3	[1]
024	**80251225**	002	RONDELLE PLATE FE/ZNXC3	PLAIN WASHER FE/ZNXC3	SCHEIBE FE/ZNXC3	RONDELLA PIATTA FE/ZNXC3	[1]
025	**80251645**	002	RONDELLE PLATE FE/ZNXC3	PLAIN WASHER FE/ZNXC3	SCHEIBE FE/ZNXC3	RONDELLA PIATTA FE/ZNXC3	[1]
026	**83022525**	002	BAGUE PLASTIQUE	NYLON BUSH	KUNSTSTOFF-GLEITLAGER	ANELLO PLASTICA	[1]
027	**83040099**	002	BOUCHON D'OBTURATION	END PLUG	ROHRSCHUTZKAPPE	TAPPO	[1]
028	**80251237**	002	RONDELLE PLATE FE/ZNXC3	PLAIN WASHER FE/ZNXC3	SCHEIBE FE/ZNXC3	RONDELLA PIATTA FE/ZNXC3	[1]
029	**K3006170**	004	RONDELLE	WASHER	SCHEIBE	RONDELLA	[1]
030	**K3600551**	002	DECROTTEUR	SCRAPER, SOIL	ABSTREIFER	RASCHIETTO	[1]
031	**K3600570**	002	SUPPORT	SUPPORT	TRAEGER	SUPPORTO	[1]
032	**K3600580**	002	PLATINE	PLATE, MOUNTING	TRAGPLATTE	PIASTRA-SUPPORTO	[1]
033	**K3600921**	004	MOYEU	HUB	NABE	MOZZO	[2]+[3]
034	**K3600940**	004	PROTECTION	SHIELD	SCHUTZ	PROTEZIONE	[3]
035	**K3601451**	002	ROUE	RIM AND TIRE ASSY	RAD	RUOTA	[2]
036	**K3601840**	002	ROUE	RIM AND TIRE ASSY	RAD	RUOTA	[1]+[2]
037	**K3610550**	002	BANDE ANTIDERAPANTE	ANTI-SLIP TAPE	ANTI-RUTSCHBAND	NASTRO ANTISDRUCCIOLO	[1]
038	**K3611060**	001	DEPORT	OFF SETTING	VERSATZSTUECK	SFALSAMENTO	[1]
039	**K3611390**	004	ROULEMENT A BILLES	BEARING	LAGER	CUSCIETTO	[3]
040	**K3631001**	001	SUPPORT	SUPPORT	TRAEGER	SUPPORTO	[1]
041	**K3631011**	001	SUPPORT	SUPPORT	TRAEGER	SUPPORTO	[1]
042	**K3631020**	002	AXE	PIN	ACHSE	ASSE	[1]
043	**K3631031**	001	LEVIER	LEVER	HEBEL	LEVA	[1]
044	**K3640010**	001	RESSORT	SPRING	FEDER	MOLLA	[1]
045	**K3640020**	001	SUPPORT	SUPPORT	TRAEGER	SUPPORTO	[1]
046	**K3640030**	001	RESSORT	SPRING	FEDER	MOLLA	[1]
047	**K3640040**	002	DOUILLE	SOCKET	STECKNUSS	CHIAVE	[1]
048	**K3640052**	001	LEVIER	LEVER	HEBEL	LEVA	[1]

OPT

K36R0679 E

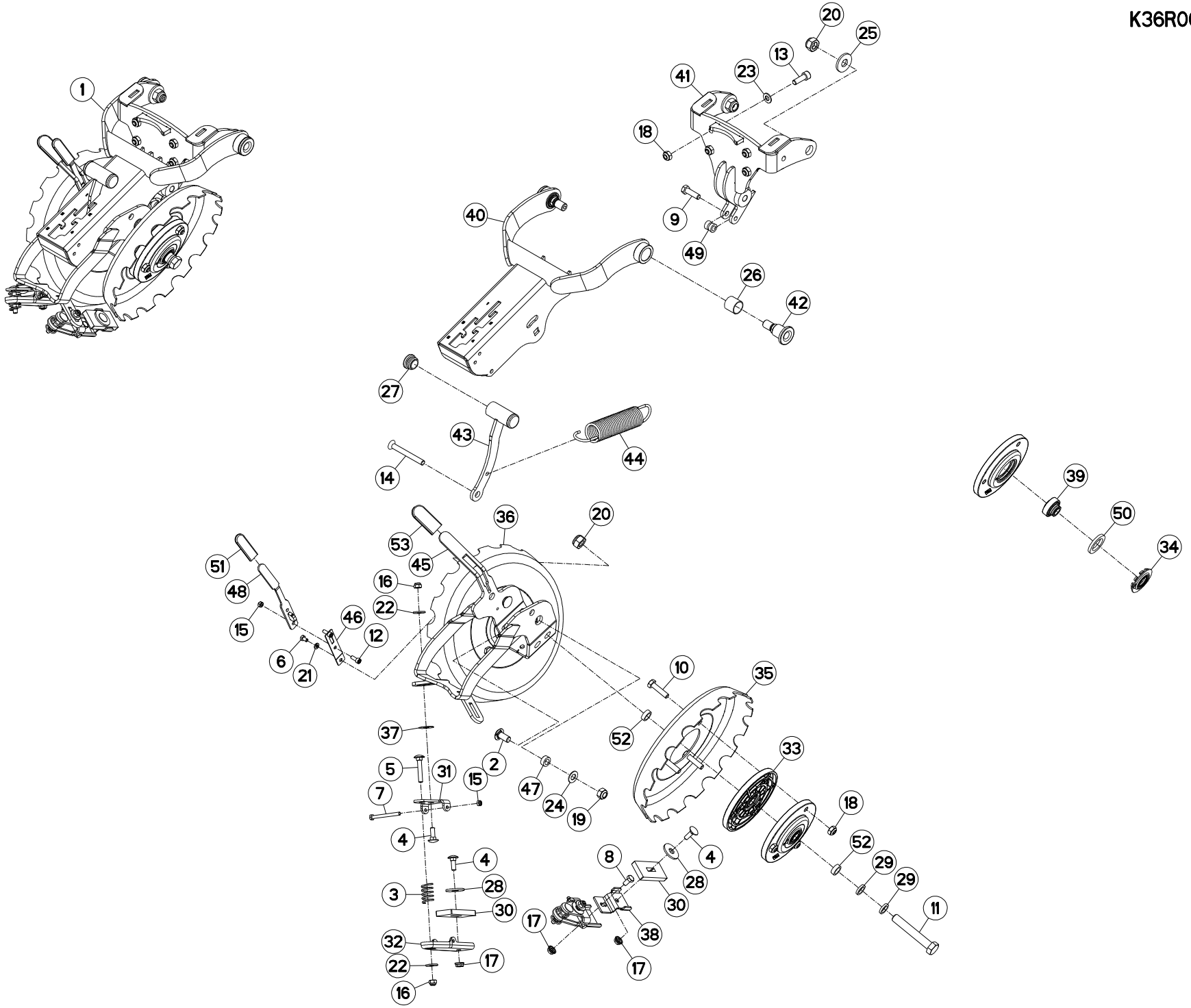

ROULEAU V ACIER CRANTÉE (V MAX NOTCHED V STEEL ROLLER (V MAX) V-DRUCKROLLE STAHL GEZ. (V MAX RUOTE GHISA V DENTATE (V MAX)

Rep	Nr	Qt	Designation	Description	Bezeichnung	Referenza	Remarque - Remark - Bemerkung - Osservazioni
049	**K3641191**	001	ENTRETOISE	SPACER	DISTANZHUELSE	DISTANZIALE	[1]
050	**K3646870**	004	JOINT	SEAL	DICHTUNG	GUARNIZIONE	[3]
051	**K3653210**	001	EMBOUT	END PIECE	ENDSTUECK	GIUNTO	[1]
052	**N1501640**	004	ENTRETOISE	SPACER	DISTANZHUELSE	DISTANZIALE	[1]
053	**N02150A0**	001	EMBOUT	END PIECE	ENDSTUECK	GIUNTO	[1]

OPT

K36R0678 E

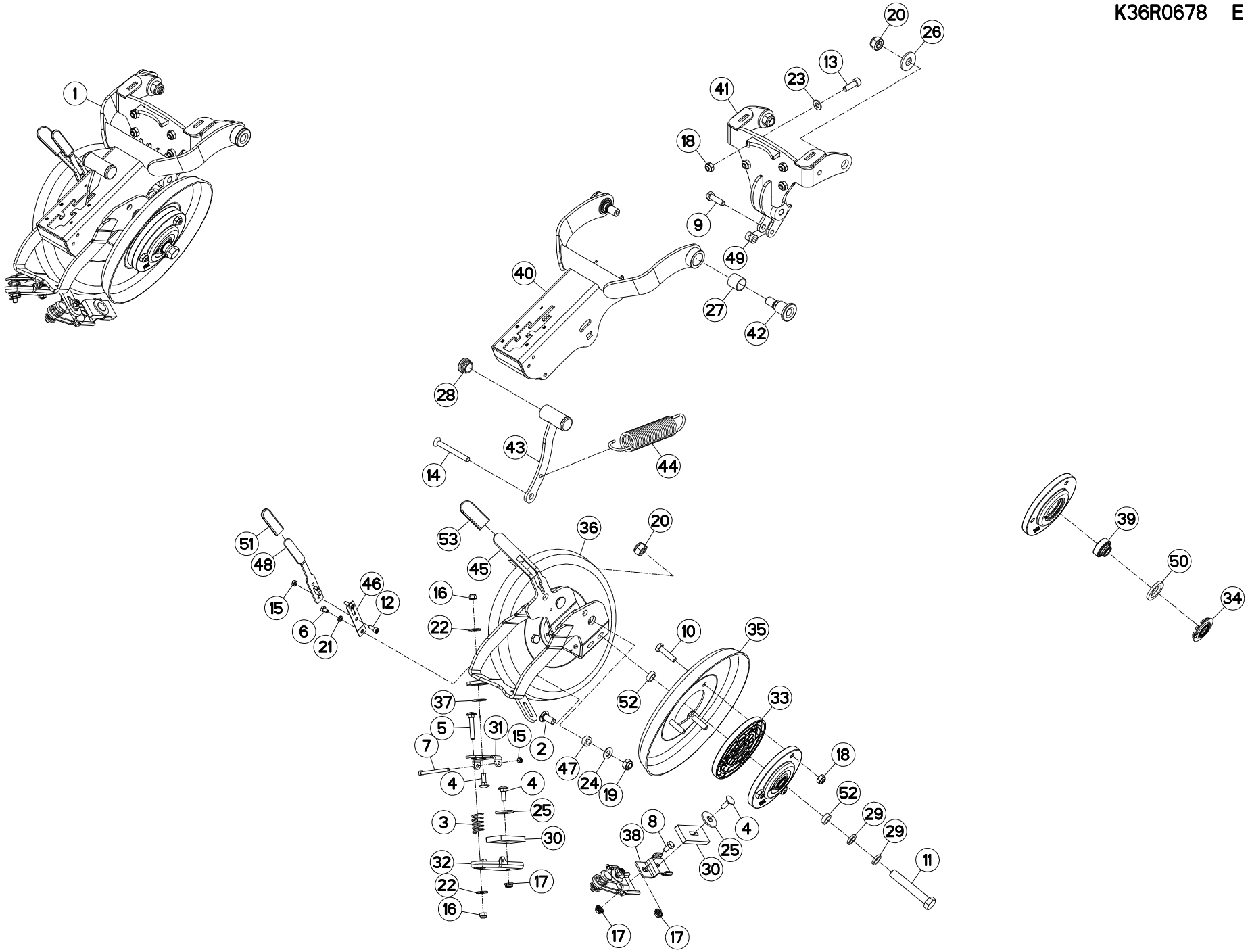

ROULEAU V ACIER LISSE (V MAX) SMOOTH V STEEL ROLLER (V MAX) V-DRUCKROLLE STAHL GL. (V MAX) RUOTE GHISA V LISCIE (V MAX)

Rep	Nr	Qt	Designation	Description	Bezeichnung	Referenza	Remarque - Remark - Bemerkung - Osservazioni
001	**1678318**	001	ROULEAU VE MAX ACIER LISSE	SMOOTH STEEL VMAX WHEEL 2"WIDE	VMAX ANDRUCKR. STAHL GLATT		+[1]
002	**50081100**	002	VIS TBCC COURT	BOLT, CARRIAGE, SHORT NECK	FLACHRUNDSCHR.4KT ANSATZ	BULLONE	[1]
003	**57525600**	002	RESSORT DE PRESSION ZBC	PRESSURE SPRING	DRUCKFEDER	MOLLA DI PRESSIONE	[1]
004	**80030825**	004	VIS J FE/ZNXC3	CUP SQUARE BOLT FE/ZNXC3	FLACHRUNDSCHRAUBE FE/ZNXC3	BULLONE FE/ZNXC3	[1]
005	**80030850**	002	VIS J FE/ZNXC3	CUP SQUARE BOLT FE/ZNXC3	FLACHRUNDSCHRAUBE FE/ZNXC3	BULLONE FE/ZNXC3	[1]
006	**80060670**	001	VIS TETE HEXAGONALE FE/ZNXC3	HEXAGON HEAD SCREW FE/ZNXC3	SECHSKANTSCHRAUBE FE/ZNXC3	VITE TESTA ESAGONALE FE/ZNXC3	[1]
007	**80060672**	002	VIS TETE HEXAGONALE FE/ZNXC3	HEX BOLT FE/ZNXC3	SECHSKANTSCHRAUBE FE/ZNXC3	VITE TESTA ESAGONALE FE/ZNXC3	[1]
008	**80060816**	001	VIS TETE HEXAGONALE FE/ZNXC3	HEX. SCREW FE/ZNXC3	SECHSKANTSCHRAUBE FE/ZNXC3	VITE TESTA ESAGONALE FE/ZNXC3	[1]
009	**80061035**	001	VIS TETE HEXAGONALE FE/ZNXC3	HEX. HEAD SCREW FE/ZNXC3	SECHSKANTSCHRAUBE FE/ZNXC3	VITE TESTA ESAGONALE FE/ZNXC3	[1]
010	**80061040**	006	VIS TETE HEXAGONALE FE/ZNXC3	HEXAGON HEAD SCREW FE/ZNXC3	SECHSKANTSCHRAUBE FE/ZNXC3	VITE TESTA ESAGONALE FE/ZNXC3	[3]
011	**80061661**	002	VIS TETE HEXAGONALE FE/ZNXC3	HEXAGON HEAD SCREW FE/ZNXC3	SECHSKANTSCHRAUBE FE/ZNXC3	VITE TESTA ESAGONALE FE/ZNXC3	[1]
012	**80080616**	002	VIS TETE CYL.SIX P.CR.FE/ZNXC3	HEX.SOCK.HEAD CAP SCR.FE/ZNXC3	ZYLINDERSCHR.INNENSEC.FE/ZNXC3	VITE A TESTA CILINDR. FE/ZNXC3	[1]
013	**80081006**	004	VIS TETE CYL.SIX P.CR.FE/ZNXC3	HEX.SOCK.HEAD CAP SCR.FE/ZNXC3	ZYLINDERSCHR.INNENSEC.FE/ZNXC3	VITE A TESTA CILINDR. FE/ZNXC3	[1]
014	**80111090**	001	VIS T.FRAI.SIX P.CR.FE/ZN	HEX.SOCK.COUNT.HEAD SCREW	SENKSCHRAUB.INNENSECHSKANT	VITE	[1]
015	**80200640**	004	ECROU HEX.BAS AUTOFR.FE/ZNXC3	SELF-LOCKING NUT FE/ZNXC3	SELBSTSICHERND.MUTTER FE/ZNXC3	DADO AUTOBLOCCANTE FE/ZNXC3	[1]
016	**80200830**	004	ECROU HEX.AUTOFREINE FE/ZNXC3	SELFLOCKING NUT FE/ZNXC3	SELBSTSICHERNDE MUTT.FE/ZNXC3	DADO AUTOBLOCCANTE FE/ZNXC3	[1]
017	**80200865**	003	ECROU HEXAG.AUTOBL.FE/ZNXC3	UNDERSERRAT.S.LOC.NUT FE/ZNXC3	SPERRZAHN-BUNDMUTTER FE/ZNXC3	DADO FE/ZNXC3	[1]
018	**80201040**	010	ECROU HEX.BAS AUTOFR.FE/ZNXC3	SELF LOCKING NUT FE/ZNXC3	SELBSTSICHERND.MUTTER FE/ZNXC3	DADO AUTOBLOCCANTE FE/ZNXC3	[3]
019	**80201240**	002	ECROU HEX.BAS AUTOFR.FE/ZNXC3	SELF-LOCKING NUT FE/ZNXC3	SELBSTSICHERND.MUTTER FE/ZNXC3	DADO AUTOBLOCCANTE FE/ZNXC3	[1]
020	**80201640**	004	ECROU HEX.BAS AUTOFR.FE/ZNXC3	SELF-LOCKING NUT FE/ZNXC3	SELBSTSICHERND.MUTTER FE/ZNXC3	DADO AUTOBLOCCANTE FE/ZNXC3	[1]
021	**80250611**	001	RONDELLE PLATE FE/ZNXC3	PLAIN WASHER M6 DIN 125 FE/ZNX	SCHEIBE FE/ZNXC3	RONDELLA PIATTA FE/ZNXC3	[1]
022	**80250970**	004	RONDELLE PLATE FE/ZN	PLAIN WASHER FE/ZN	SCHEIBE FE/ZN	RONDELLA PIATTA FE/ZN	[1]
023	**80251021**	004	RONDELLE PLATE FE/ZNXC3	PLAIN WASHER M10	SCHEIBE FE/ZNXC3	RONDELLA PIATTA FE/ZNXC3	[1]
024	**80251225**	002	RONDELLE PLATE FE/ZNXC3	PLAIN WASHER FE/ZNXC3	SCHEIBE FE/ZNXC3	RONDELLA PIATTA FE/ZNXC3	[1]
025	**80251237**	002	RONDELLE PLATE FE/ZNXC3	PLAIN WASHER FE/ZNXC3	SCHEIBE FE/ZNXC3	RONDELLA PIATTA FE/ZNXC3	[1]
026	**80251645**	002	RONDELLE PLATE FE/ZNXC3	PLAIN WASHER FE/ZNXC3	SCHEIBE FE/ZNXC3	RONDELLA PIATTA FE/ZNXC3	[1]
027	**83022525**	002	BAGUE PLASTIQUE	NYLON BUSH	KUNSTSTOFF-GLEITLAGER	ANELLO PLASTICA	[1]
028	**83040099**	002	BOUCHON D'OBTURATION	END PLUG	ROHRSCHUTZKAPPE	TAPPO	[1]
029	**K3006170**	004	RONDELLE	WASHER	SCHEIBE	RONDELLA	[1]
030	**K3600551**	002	DECROTTEUR	SCRAPER, SOIL	ABSTREIFER	RASCHIETTO	[1]
031	**K3600570**	002	SUPPORT	SUPPORT	TRAEGER	SUPPORTO	[1]
032	**K3600580**	002	PLATINE	PLATE, MOUNTING	TRAGPLATTE	PIASTRA-SUPPORTO	[1]
033	**K3600921**	004	MOYEU	HUB	NABE	MOZZO	[3]+[2]
034	**K3600940**	004	PROTECTION	SHIELD	SCHUTZ	PROTEZIONE	[2]
035	**K3601831**	002	ROUE	RIM AND TIRE ASSY	RAD	RUOTA	[3]
036	**K3601850**	002	ROUE	RIM AND TIRE ASSY	RAD	RUOTA	[1]+[3]
037	**K3610550**	002	BANDE ANTIDERAPANTE	ANTI-SLIP TAPE	ANTI-RUTSCHBAND	NASTRO ANTISDRUCCIOLO	[1]
038	**K3611060**	001	DEPORT	OFF SETTING	VERSATZSTUECK	SFALSAMENTO	[1]
039	**K3611390**	004	ROULEMENT A BILLES	BEARING	LAGER	CUSCIETTO	[2]
040	**K3631001**	001	SUPPORT	SUPPORT	TRAEGER	SUPPORTO	[1]
041	**K3631011**	001	SUPPORT	SUPPORT	TRAEGER	SUPPORTO	[1]
042	**K3631020**	002	AXE	PIN	ACHSE	ASSE	[1]
043	**K3631031**	001	LEVIER	LEVER	HEBEL	LEVA	[1]
044	**K3640010**	001	RESSORT	SPRING	FEDER	MOLLA	[1]
045	**K3640020**	001	SUPPORT	SUPPORT	TRAEGER	SUPPORTO	[1]
046	**K3640030**	001	RESSORT	SPRING	FEDER	MOLLA	[1]
047	**K3640040**	002	DOUILLE	SOCKET	STECKNUSS	CHIAVE	[1]
048	**K3640052**	001	LEVIER	LEVER	HEBEL	LEVA	[1]

OPT

K36R0678 E

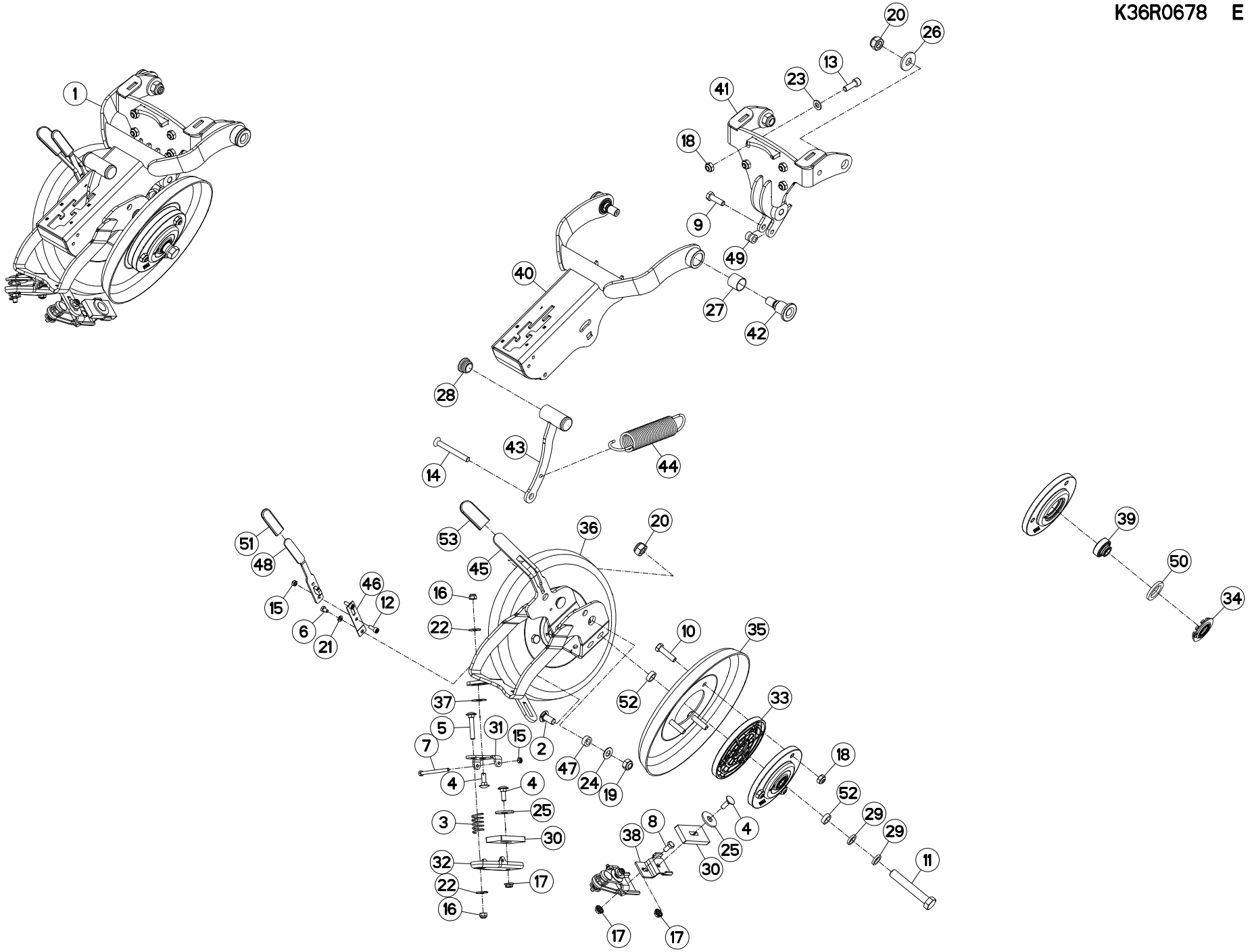

ROULEAU V ACIER LISSE (V MAX) SMOOTH V STEEL ROLLER (V MAX) V-DRUCKROLLE STAHL GL. (V MAX) RUOTE GHISA V LISCIE (V MAX)

Rep	Nr	Qt	Designation	Description	Bezeichnung	Referenza	Remarque - Remark - Bemerkung - Osservazioni
049	**K3641191**	001	ENTRETOISE	SPACER	DISTANZHUELSE	DISTANZIALE	[1]
050	**K3646870**	004	JOINT	SEAL	DICHTUNG	GUARNIZIONE	[2]
051	**K3653210**	001	EMBOUT	END PIECE	ENDSTUECK	GIUNTO	[1]
052	**N1501640**	004	ENTRETOISE	SPACER	DISTANZHUELSE	DISTANZIALE	[1]
053	**N02150A0**	001	EMBOUT	END PIECE	ENDSTUECK	GIUNTO	[1]

K36R0418 E

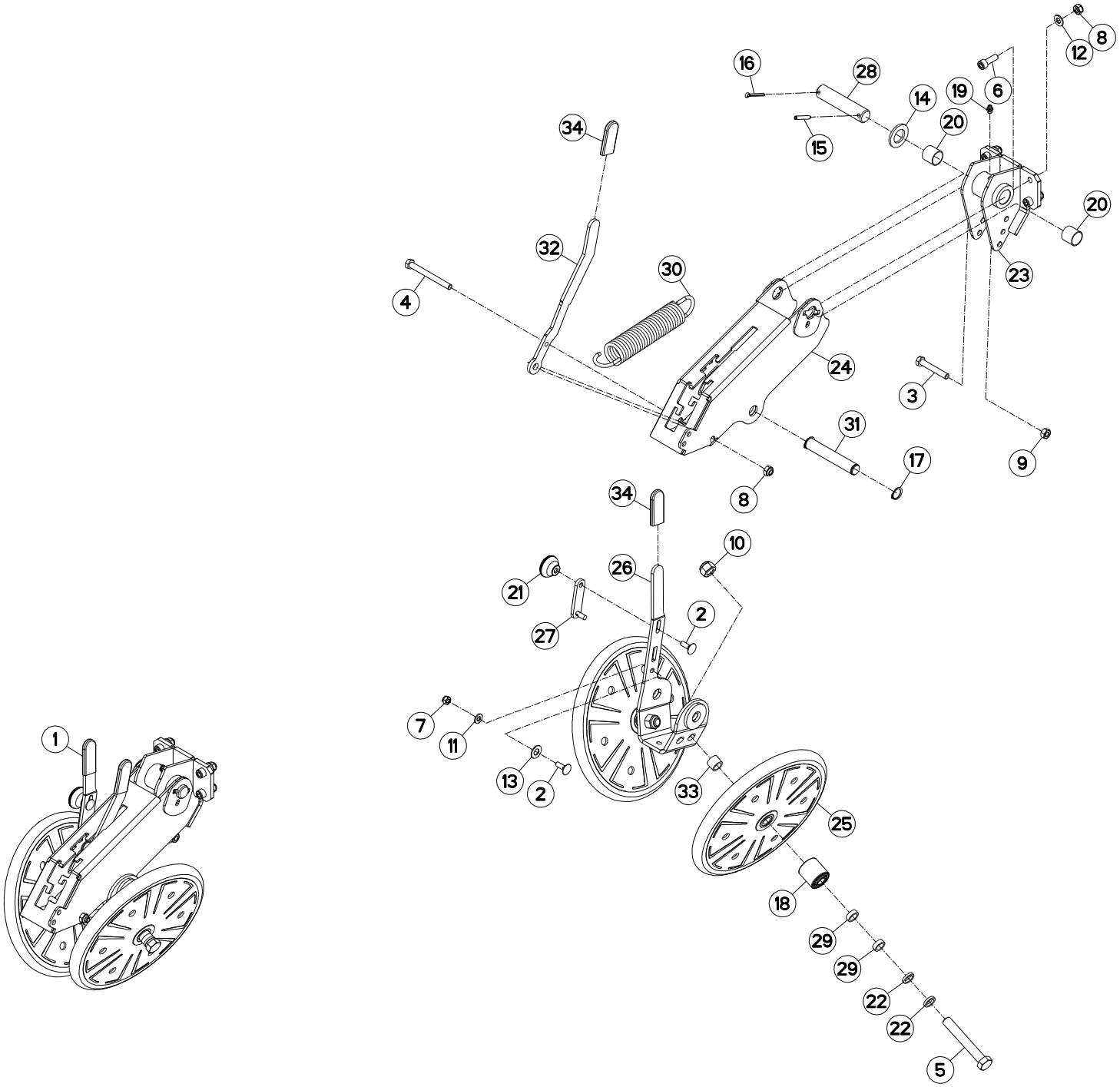
16
28
14
19
6
8
12
34
15
20
20
32
30
23
4
24
3
31
17
9
8
34
10
26
21
2
27
7
11
13
2
33
25
18
29
29
22
22
5
1

ROULEAU V CAOUTCHOUC 1" G2 HD RUBBER V SHAPED ROLLER 1" G2 H V-ANDRUCKROLLE GUMMI 1" G2 HD RUOTE IN GOMMA A V 1" G2 HD

Rep	Nr	Qt	Designation	Description	Bezeichnung	Referenza	Remarque - Remark - Bemerkung - Osservazioni
001	**1677903**	001	ROULEAU VE CAOUT.1"G2 HD				+[1]
002	**80030825**	002	VIS J FE/ZNXC3	CUP SQUARE BOLT FE/ZNXC3	FLACHRUNDSCHRAUBE FE/ZNXC3	BULLONE FE/ZNXC3	[1]
003	**80061055**	001	VIS TETE HEXAGONALE FE/ZNXC3	HEX BOLT FE/ZNXC3	SECHSKANTSCHRAUBE FE/ZNXC3	VITE TESTA ESAGONALE FE/ZNXC3	[1]
004	**80061060**	001	VIS TETE HEXAGONALE FE/ZNXC3	HEXAGON HEAD SCREW FE/ZNXC3	SECHSKANTSCHRAUBE FE/ZNXC3	VITE TESTA ESAGONALE FE/ZNXC3	[1]
005	**80061663**	002	VIS TETE HEXAGONALE FE/ZNXC3	HEXAGON HEAD SCREW FE/ZNXC3	SECHSKANTSCHRAUBE FE/ZNXC3	VITE TESTA ESAGONALE FE/ZNXC3	[1]
006	**80081006**	004	VIS TETE CYL.SIX P.CR.FE/ZNXC3	HEX.SOCK.HEAD CAP SCR.FE/ZNXC3	ZYLINDERSCHR.INNENSEC.FE/ZNXC3	VITE A TESTA CILINDR. FE/ZNXC3	[1]
007	**80200830**	001	ECROU HEX.AUTOFREINE FE/ZNXC3	SELFLOCKING NUT FE/ZNXC3	SELBSTSICHERNDE MUTT.FE/ZNXC3	DADO AUTOBLOCCANTE FE/ZNXC3	[1]
008	**80201040**	005	ECROU HEX.BAS AUTOFR.FE/ZNXC3	SELF LOCKING NUT FE/ZNXC3	SELBSTSICHERND.MUTTER FE/ZNXC3	DADO AUTOBLOCCANTE FE/ZNXC3	[1]
009	**80201070**	001	ECROU HEXAGONAL FE/ZNXC3	NUT FE/ZNXC3	SECHSKANTMUTTER FE/ZNXC3	DADO FE/ZNXC3	[1]
010	**80201630**	002	ECROU HEX.AUTOFREINE FE/ZNXC3	SELF-LOCKING NUT FE/ZNXC3	SELBSTSICH.MUTTER FE/ZNXC3	DADO AUTOBLOCCANTE FE/ZNXC3	[1]
011	**80250920**	001	RONDELLE PLATE FE/ZNXC3	PLAIN WASHER FE/ZNXC3	SCHEIBE FE/ZNXC3	RONDELLA PIATTA FE/ZNXC3	[1]
012	**80251021**	004	RONDELLE PLATE FE/ZNXC3	PLAIN WASHER M10	SCHEIBE FE/ZNXC3	RONDELLA PIATTA FE/ZNXC3	[1]
013	**80251225**	001	RONDELLE PLATE FE/ZNXC3	PLAIN WASHER FE/ZNXC3	SCHEIBE FE/ZNXC3	RONDELLA PIATTA FE/ZNXC3	[1]
014	**80252746**	001	RONDELLE PLATE FE/ZNXC3	PLAIN WASHER FE/ZNXC3	SCHEIBE FE/ZNXC3	RONDELLA PIATTA FE/ZNXC3	[1]
015	**80450641**	001	GOUPILLE ELASTIQUE FLZNNC	ELASTIC PIN HEAVY DUTY	SPANNHUELSE FLZNNC	SPINA ELASTICA FLZNNC	[1]
016	**80500470**	001	GOUPILLE FENDUE FE/ZNXC3	SPLIT PIN FE/ZNXC3	SPLINT FE/ZNXC3	COPPIGLIA FE/ZNXC3	[1]
017	**80582000**	002	CIRCLIP EXTERIEUR	RETAINING RING	SICHERUNGSRING	ANELLO	[1]
018	**81101640**	002	ROULEMENT 2 R.BILLES SPECIAL	DOUBLE ROW BALL BEARING	ZWEIREIHIGES KUGELLAGER	CUSCINETTO A SFERE	[1]
019	**82200800**	001	GRAISSEUR A TETE SPHERIQUE	GREASE FITTING	KEGELSCHMIERNIPPEL	INGRASSATORE SFERICO	[1]
020	**83012528**	002	BAGUE ROULEE	WRAPPED BUSH	GEROLLTE BUCHSE	ANELLO LUBRIFICATO	[1]
021	**A620243**	001	POIGNEE	HANDLE	HANDGRIFF	MANIGLIA	[1]
022	**K3006170**	004	RONDELLE	WASHER	SCHEIBE	RONDELLA	[1]
023	**K3611041**	001	FIXATION	MOUNT	VERBINDUNGSSTUECK	ATTACCO GANCIO	[1]
024	**K3611051**	001	SUPPORT	SUPPORT	TRAEGER	SUPPORTO	[1]
025	**K3611561**	002	ROUE	RIM AND TIRE ASSY	RAD	RUOTA	[1]
026	**K3611570**	001	EMBASE	BASE	GRUNDPLATTE	BASE	[1]
027	**K3624990**	001	DOIGT	FINGER	FINGER	DENTE	[1]
028	**K3629280**	001	AXE	PIN	ACHSE	ASSE	[1]
029	**N1501640**	004	ENTRETOISE	SPACER	DISTANZHUELSE	DISTANZIALE	[1]
030	**N1501700**	001	RESSORT	SPRING	FEDER	MOLLA	[1]
031	**N1506210**	001	AXE	PIN	ACHSE	ASSE	[1]
032	**N1506220**	001	LEVIER	LEVER	HEBEL	LEVA	[1]
033	**N1508210**	002	ENTRETOISE	SPACER	DISTANZHUELSE	DISTANZIALE	[1]
034	**N02150A0**	002	EMBOUT	END PIECE	ENDSTUECK	GIUNTO	[1]

K36R0659 A

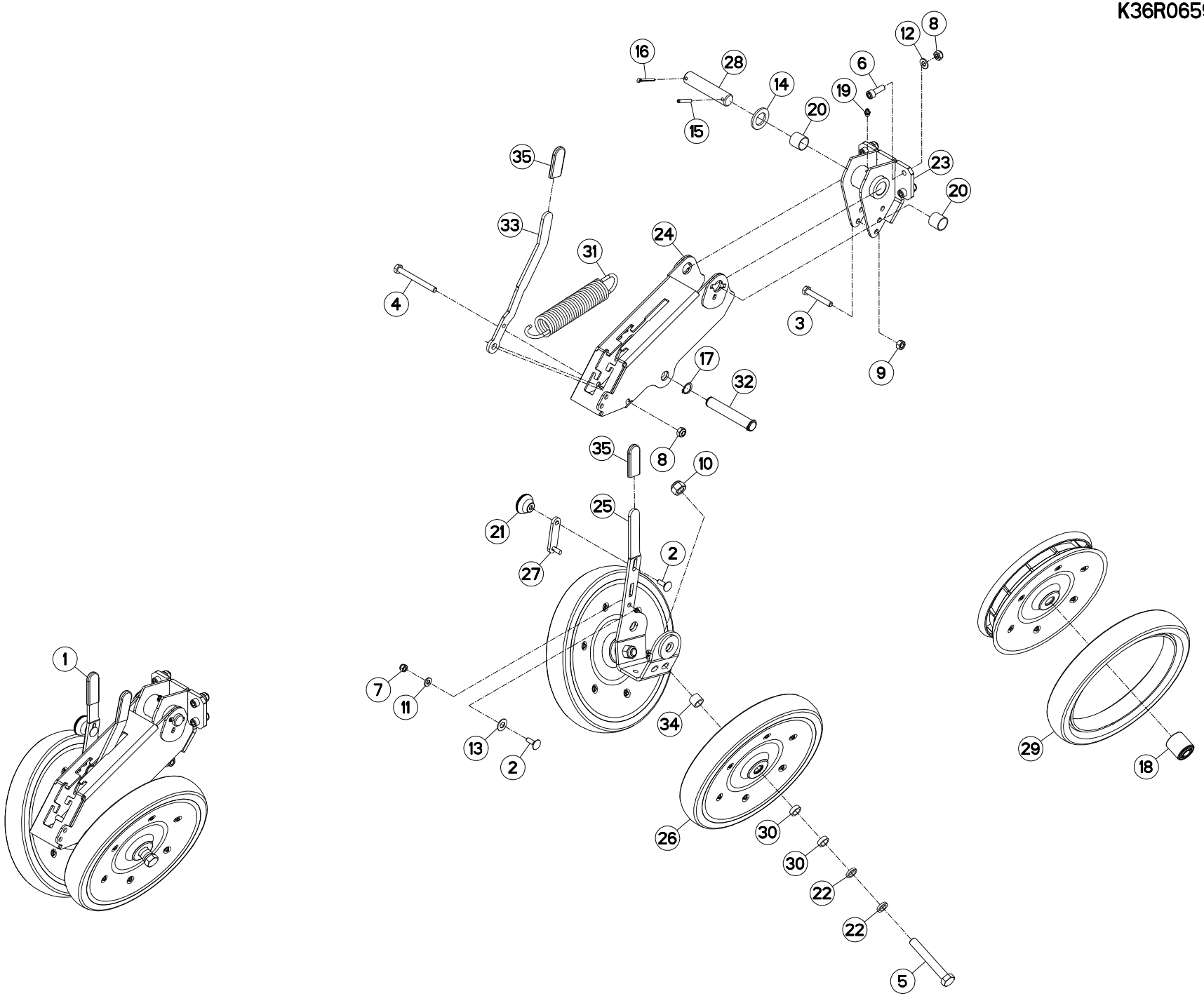
16
28
12
8
6
14
19
20
15
35
23
20
33
24
31
4
3
17
9
32
35
8
10
25
21
2
27
1
7
11
34
13
2
29
18
26
30
30
22
22
5

ROULEAU V CAOUTCHOUC 2" G2 HD — RUBBER V SHAPED ROLLER 2" G2 H — V-ANDRUCKROLLE GUMMI 2" G2 HD — RUOTE IN GOMMA A V 2" G2 HD

Rep	Nr	Qt	Designation	Description	Bezeichnung	Referenza	Remarque - Remark - Bemerkung - Osservazioni
001	**1678301**	001	ROULEAU VE CAOUT.2" CARI HD G2	RUBBER V 2" CARI HD G2	V-ANDRUCKROLLE 2" CARI HD G2	RUOTE IN GOMM.A V 2" CARI G2HD	+[1]
002	**80030825**	002	VIS J FE/ZNXC3	CUP SQUARE BOLT FE/ZNXC3	FLACHRUNDSCHRAUBE FE/ZNXC3	BULLONE FE/ZNXC3	[1]
003	**80061055**	001	VIS TETE HEXAGONALE FE/ZNXC3	HEX BOLT FE/ZNXC3	SECHSKANTSCHRAUBE FE/ZNXC3	VITE TESTA ESAGONALE FE/ZNXC3	[1]
004	**80061060**	001	VIS TETE HEXAGONALE FE/ZNXC3	HEXAGON HEAD SCREW FE/ZNXC3	SECHSKANTSCHRAUBE FE/ZNXC3	VITE TESTA ESAGONALE FE/ZNXC3	[1]
005	**80061663**	002	VIS TETE HEXAGONALE FE/ZNXC3	HEXAGON HEAD SCREW FE/ZNXC3	SECHSKANTSCHRAUBE FE/ZNXC3	VITE TESTA ESAGONALE FE/ZNXC3	[1]
006	**80081006**	004	VIS TETE CYL.SIX P.CR.FE/ZNXC3	HEX.SOCK.HEAD CAP SCR.FE/ZNXC3	ZYLINDERSCHR.INNENSEC.FE/ZNXC3	VITE A TESTA CILINDR. FE/ZNXC3	[1]
007	**80200830**	001	ECROU HEX.AUTOFREINE FE/ZNXC3	SELFLOCKING NUT FE/ZNXC3	SELBSTSICHERNDE MUTT.FE/ZNXC3	DADO AUTOBLOCCANTE FE/ZNXC3	[1]
008	**80201040**	005	ECROU HEX.BAS AUTOFR.FE/ZNXC3	SELF LOCKING NUT FE/ZNXC3	SELBSTSICHERND.MUTTER FE/ZNXC3	DADO AUTOBLOCCANTE FE/ZNXC3	[1]
009	**80201070**	001	ECROU HEXAGONAL FE/ZNXC3	NUT FE/ZNXC3	SECHSKANTMUTTER FE/ZNXC3	DADO FE/ZNXC3	[1]
010	**80201630**	002	ECROU HEX.AUTOFREINE FE/ZNXC3	SELF-LOCKING NUT FE/ZNXC3	SELBSTSICH.MUTTER FE/ZNXC3	DADO AUTOBLOCCANTE FE/ZNXC3	[1]
011	**80250920**	001	RONDELLE PLATE FE/ZNXC3	PLAIN WASHER FE/ZNXC3	SCHEIBE FE/ZNXC3	RONDELLA PIATTA FE/ZNXC3	[1]
012	**80251021**	004	RONDELLE PLATE FE/ZNXC3	PLAIN WASHER M10	SCHEIBE FE/ZNXC3	RONDELLA PIATTA FE/ZNXC3	[1]
013	**80251225**	001	RONDELLE PLATE FE/ZNXC3	PLAIN WASHER FE/ZNXC3	SCHEIBE FE/ZNXC3	RONDELLA PIATTA FE/ZNXC3	[1]
014	**80252746**	001	RONDELLE PLATE FE/ZNXC3	PLAIN WASHER FE/ZNXC3	SCHEIBE FE/ZNXC3	RONDELLA PIATTA FE/ZNXC3	[1]
015	**80450641**	001	GOUPILLE ELASTIQUE FLZNNC	ELASTIC PIN HEAVY DUTY	SPANNHUELSE FLZNNC	SPINA ELASTICA FLZNNC	[1]
016	**80500470**	001	GOUPILLE FENDUE FE/ZNXC3	SPLIT PIN FE/ZNXC3	SPLINT FE/ZNXC3	COPPIGLIA FE/ZNXC3	[1]
017	**80582000**	002	CIRCLIP EXTERIEUR	RETAINING RING	SICHERUNGSRING	ANELLO	[1]
018	**81101640**	002	ROULEMENT 2 R.BILLES SPECIAL	DOUBLE ROW BALL BEARING	ZWEIREIHIGES KUGELLAGER	CUSCINETTO A SFERE	[2]
019	**82200800**	001	GRAISSEUR A TETE SPHERIQUE	GREASE FITTING	KEGELSCHMIERNIPPEL	INGRASSATORE SFERICO	[1]
020	**83012528**	002	BAGUE ROULEE	WRAPPED BUSH	GEROLLTE BUCHSE	ANELLO LUBRIFICATO	[1]
021	**A620243**	001	POIGNEE	HANDLE	HANDGRIFF	MANIGLIA	[1]
022	**K3006170**	004	RONDELLE	WASHER	SCHEIBE	RONDELLA	[1]
023	**K3611041**	001	FIXATION	MOUNT	VERBINDUNGSSTUECK	ATTACCO GANCIO	[1]
024	**K3611051**	001	SUPPORT	SUPPORT	TRAEGER	SUPPORTO	[1]
025	**K3611570**	001	EMBASE	BASE	GRUNDPLATTE	BASE	[1]
026	**K3622210**	002	ROULETTE	CASTER	RAD	ROTELLA	[1]+[2]
027	**K3624990**	001	DOIGT	FINGER	FINGER	DENTE	[1]
028	**K3629280**	001	AXE	PIN	ACHSE	ASSE	[1]
029	**K3651660**	002	PNEU	TIRE	REIFEN	PNEUMATICO	[2]
030	**N1501640**	004	ENTRETOISE	SPACER	DISTANZHUELSE	DISTANZIALE	[1]
031	**N1501700**	001	RESSORT	SPRING	FEDER	MOLLA	[1]
032	**N1506210**	001	AXE	PIN	ACHSE	ASSE	[1]
033	**N1506220**	001	LEVIER	LEVER	HEBEL	LEVA	[1]
034	**N1508210**	002	ENTRETOISE	SPACER	DISTANZHUELSE	DISTANZIALE	[1]
035	**N02150A0**	002	EMBOUT	END PIECE	ENDSTUECK	GIUNTO	[1]

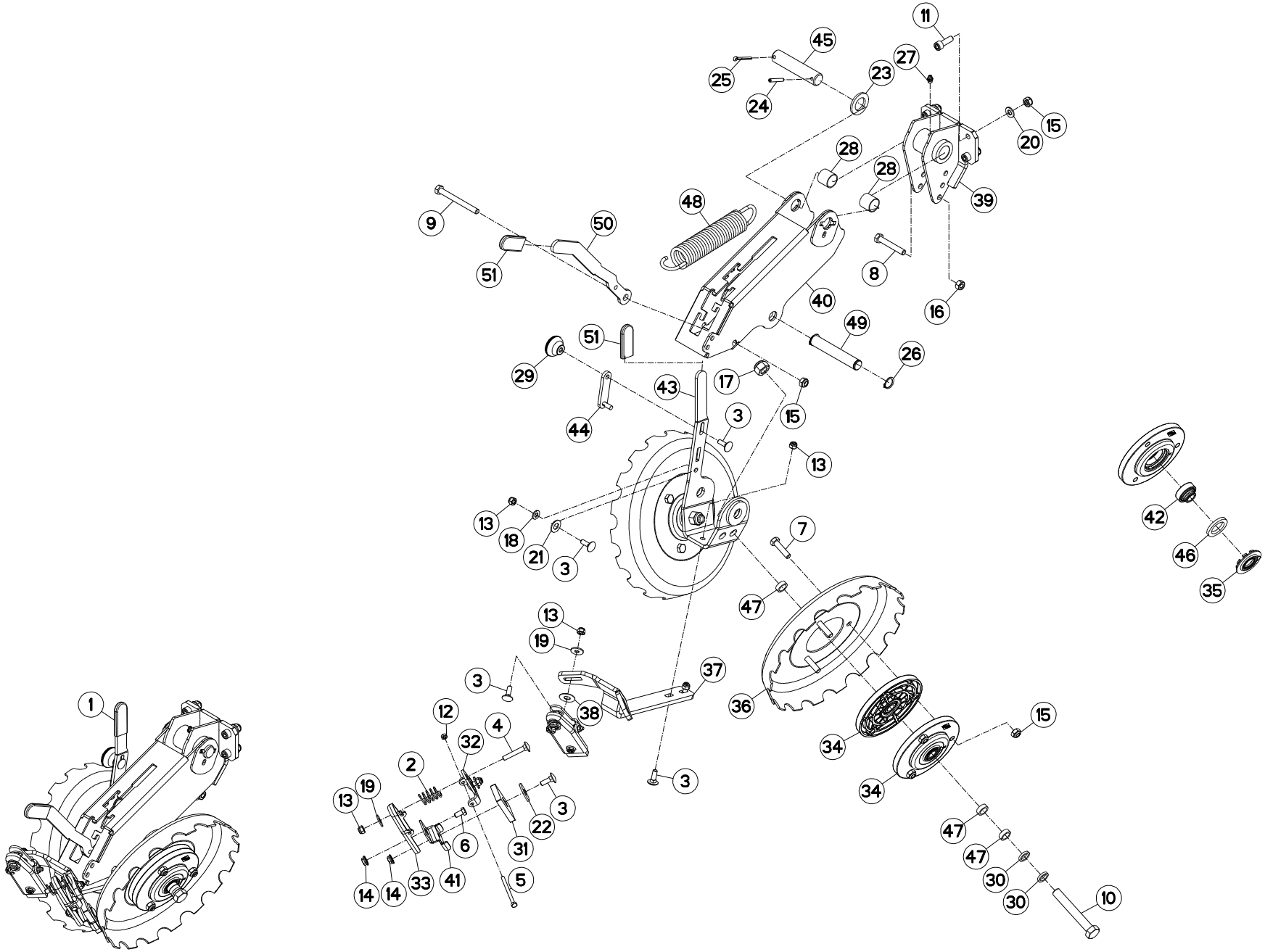
11
45
27
25
23
24
15
20
28
28
39
48
9
50
51
8
40
16
49
51
26
29
17
43
15
3
44
13
13
18
21
3
7
42
46
35
47
13
19
37
3
38
36
1
12
4
32
2
34
15
34
3
13
19
3
22
6
31
47
47
30
30
10
14
14
33
41
5

ROULEAU V ACIER CRANTÉE G2 HD — NOTCHED V STEEL ROLLER G2 HD — V-DRUCKROLLE STAHL GEZ. G2 HD — RUOTE GHISA V DENTATE G2 HD

Rep	Nr	Qt	Designation	Description	Bezeichnung	Referenza	Remarque - Remark - Bemerkung - Osservazioni	
001	**1677905**	001	ROULEAU VE ACIER CRANTÉ G2 HD	NOTCHED STEEL V HD WHEEL 2" WI	V ANDRUCKR. STAHL HD GEZACKT		+[1]	OPT
002	**57525600**	002	RESSORT DE PRESSION ZBC	PRESSURE SPRING	DRUCKFEDER	MOLLA DI PRESSIONE	[1]	
003	**80030825**	008	VIS J FE/ZNXC3	CUP SQUARE BOLT FE/ZNXC3	FLACHRUNDSCHRAUBE FE/ZNXC3	BULLONE FE/ZNXC3	[1]	
004	**80030850**	002	VIS J FE/ZNXC3	CUP SQUARE BOLT FE/ZNXC3	FLACHRUNDSCHRAUBE FE/ZNXC3	BULLONE FE/ZNXC3	[1]	
005	**80060672**	002	VIS TETE HEXAGONALE FE/ZNXC3	HEX BOLT FE/ZNXC3	SECHSKANTSCHRAUBE FE/ZNXC3	VITE TESTA ESAGONALE FE/ZNXC3	[1]	
006	**80060816**	001	VIS TETE HEXAGONALE FE/ZNXC3	HEX. SCREW FE/ZNXC3	SECHSKANTSCHRAUBE FE/ZNXC3	VITE TESTA ESAGONALE FE/ZNXC3	[1]	
007	**80061040**	006	VIS TETE HEXAGONALE FE/ZNXC3	HEXAGON HEAD SCREW FE/ZNXC3	SECHSKANTSCHRAUBE FE/ZNXC3	VITE TESTA ESAGONALE FE/ZNXC3	[1]	
008	**80061055**	001	VIS TETE HEXAGONALE FE/ZNXC3	HEX BOLT FE/ZNXC3	SECHSKANTSCHRAUBE FE/ZNXC3	VITE TESTA ESAGONALE FE/ZNXC3	[1]	
009	**80061060**	001	VIS TETE HEXAGONALE FE/ZNXC3	HEXAGON HEAD SCREW FE/ZNXC3	SECHSKANTSCHRAUBE FE/ZNXC3	VITE TESTA ESAGONALE FE/ZNXC3	[1]	
010	**80061663**	002	VIS TETE HEXAGONALE FE/ZNXC3	HEXAGON HEAD SCREW FE/ZNXC3	SECHSKANTSCHRAUBE FE/ZNXC3	VITE TESTA ESAGONALE FE/ZNXC3	[1]	
011	**80081006**	004	VIS TETE CYL.SIX P.CR.FE/ZNXC3	HEX.SOCK.HEAD CAP SCR.FE/ZNXC3	ZYLINDERSCHR.INNENSEC.FE/ZNXC3	VITE A TESTA CILINDR. FE/ZNXC3	[1]	
012	**80200640**	002	ECROU HEX.BAS AUTOFR.FE/ZNXC3	SELF-LOCKING NUT FE/ZNXC3	SELBSTSICHERND.MUTTER FE/ZNXC3	DADO AUTOBLOCCANTE FE/ZNXC3	[1]	
013	**80200830**	007	ECROU HEX.AUTOFREINE FE/ZNXC3	SELFLOCKING NUT FE/ZNXC3	SELBSTSICHERNDE MUTT.FE/ZNXC3	DADO AUTOBLOCCANTE FE/ZNXC3	[1]	
014	**80200865**	003	ECROU HEXAG.AUTOBL.FE/ZNXC3	UNDERSERRAT.S.LOC.NUT FE/ZNXC3	SPERRZAHN-BUNDMUTTER FE/ZNXC3	DADO FE/ZNXC3	[1]	
015	**80201040**	011	ECROU HEX.BAS AUTOFR.FE/ZNXC3	SELF LOCKING NUT FE/ZNXC3	SELBSTSICHERND.MUTTER FE/ZNXC3	DADO AUTOBLOCCANTE FE/ZNXC3	[1]	
016	**80201070**	001	ECROU HEXAGONAL FE/ZNXC3	NUT FE/ZNXC3	SECHSKANTMUTTER FE/ZNXC3	DADO FE/ZNXC3	[1]	
017	**80201630**	002	ECROU HEX.AUTOFREINE FE/ZNXC3	SELF-LOCKING NUT FE/ZNXC3	SELBSTSICH.MUTTER FE/ZNXC3	DADO AUTOBLOCCANTE FE/ZNXC3	[1]	
018	**80250920**	001	RONDELLE PLATE FE/ZNXC3	PLAIN WASHER FE/ZNXC3	SCHEIBE FE/ZNXC3	RONDELLA PIATTA FE/ZNXC3	[1]	
019	**80250970**	004	RONDELLE PLATE FE/ZN	PLAIN WASHER FE/ZN	SCHEIBE FE/ZN	RONDELLA PIATTA FE/ZN	[1]	
020	**80251021**	004	RONDELLE PLATE FE/ZNXC3	PLAIN WASHER M10	SCHEIBE FE/ZNXC3	RONDELLA PIATTA FE/ZNXC3	[1]	
021	**80251225**	001	RONDELLE PLATE FE/ZNXC3	PLAIN WASHER FE/ZNXC3	SCHEIBE FE/ZNXC3	RONDELLA PIATTA FE/ZNXC3	[1]	
022	**80251237**	002	RONDELLE PLATE FE/ZNXC3	PLAIN WASHER FE/ZNXC3	SCHEIBE FE/ZNXC3	RONDELLA PIATTA FE/ZNXC3	[1]	
023	**80252746**	001	RONDELLE PLATE FE/ZNXC3	PLAIN WASHER FE/ZNXC3	SCHEIBE FE/ZNXC3	RONDELLA PIATTA FE/ZNXC3	[1]	
024	**80450641**	001	GOUPILLE ELASTIQUE FLZNNC	ELASTIC PIN HEAVY DUTY	SPANNHUELSE FLZNNC	SPINA ELASTICA FLZNNC	[1]	
025	**80500470**	001	GOUPILLE FENDUE FE/ZNXC3	SPLIT PIN FE/ZNXC3	SPLINT FE/ZNXC3	COPPIGLIA FE/ZNXC3	[1]	
026	**80582000**	002	CIRCLIP EXTERIEUR	RETAINING RING	SICHERUNGSRING	ANELLO	[1]	
027	**82200800**	001	GRAISSEUR A TETE SPHERIQUE	GREASE FITTING	KEGELSCHMIERNIPPEL	INGRASSATORE SFERICO	[1]	
028	**83012528**	002	BAGUE ROULEE	WRAPPED BUSH	GEROLLTE BUCHSE	ANELLO LUBRIFICATO	[1]	
029	**A620243**	001	POIGNEE	HANDLE	HANDGRIFF	MANIGLIA	[1]	
030	**K3006170**	004	RONDELLE	WASHER	SCHEIBE	RONDELLA	[1]	
031	**K3600551**	002	DECROTTEUR	SCRAPER, SOIL	ABSTREIFER	RASCHIETTO	[1]	
032	**K3600570**	002	SUPPORT	SUPPORT	TRAEGER	SUPPORTO	[1]	
033	**K3600580**	002	PLATINE	PLATE, MOUNTING	TRAGPLATTE	PIASTRA-SUPPORTO	[1]	
034	**K3600921**	004	MOYEU	HUB	NABE	MOZZO	[1]+[2]	
035	**K3600940**	004	PROTECTION	SHIELD	SCHUTZ	PROTEZIONE	[2]	
036	**K3601451**	002	ROUE	RIM AND TIRE ASSY	RAD	RUOTA	[1]	
037	**K3601781**	001	SUPPORT	SUPPORT	TRAEGER	SUPPORTO	[1]	
038	**K3610550**	002	BANDE ANTIDERAPANTE	ANTI-SLIP TAPE	ANTI-RUTSCHBAND	NASTRO ANTISDRUCCIOLO	[1]	
039	**K3611041**	001	FIXATION	MOUNT	VERBINDUNGSSTUECK	ATTACCO GANCIO	[1]	
040	**K3611051**	001	SUPPORT	SUPPORT	TRAEGER	SUPPORTO	[1]	
041	**K3611060**	001	DEPORT	OFF SETTING	VERSATZSTUECK	SFALSAMENTO	[1]	
042	**K3611390**	004	ROULEMENT A BILLES	BEARING	LAGER	CUSCIETTO	[2]	
043	**K3611570**	001	EMBASE	BASE	GRUNDPLATTE	BASE	[1]	
044	**K3624990**	001	DOIGT	FINGER	FINGER	DENTE	[1]	
045	**K3629280**	001	AXE	PIN	ACHSE	ASSE	[1]	
046	**K3646870**	004	JOINT	SEAL	DICHTUNG	GUARNIZIONE	[2]	
047	**N1501640**	006	ENTRETOISE	SPACER	DISTANZHUELSE	DISTANZIALE	[1]	
048	**N1501700**	001	RESSORT	SPRING	FEDER	MOLLA	[1]	

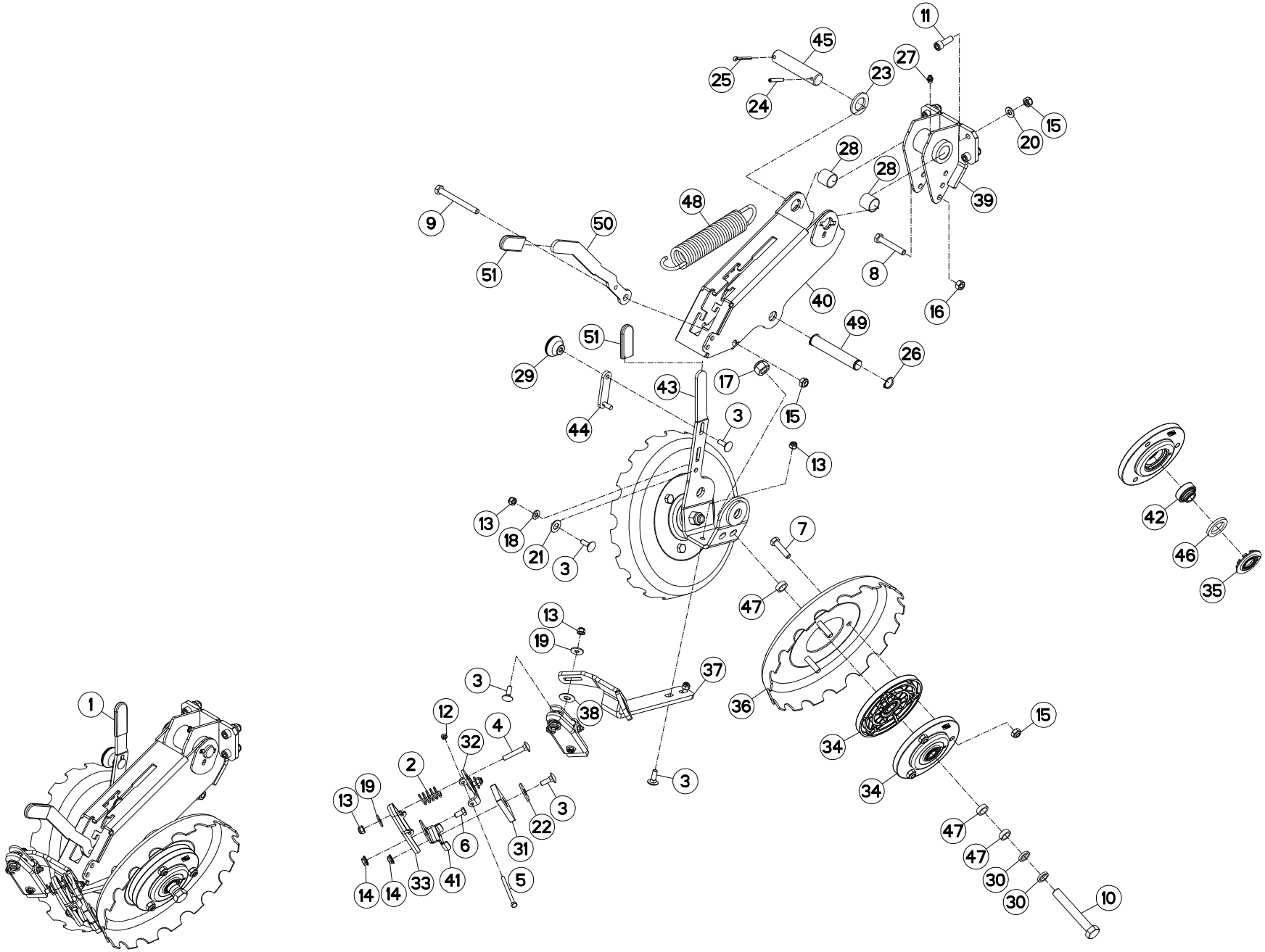
11
45
27
25
23
24
15
20
28
28
39
48
9
50
51
8
40
16
49
51
26
29
17
43
15
3
44
13
13
18
21
3
7
42
46
35
47
13
19
37
3
38
36
1
12
4
32
2
34
15
34
3
13
19
3
22
6
31
47
47
30
30
10
14
14
33
41
5

ROULEAU V ACIER CRANTÉE G2 HD / NOTCHED V STEEL ROLLER G2 HD / V-DRUCKROLLE STAHL GEZ. G2 HD / RUOTE GHISA V DENTATE G2 HD

Rep	Nr	Qt	Designation	Description	Bezeichnung	Referenza	Remarque - Remark - Bemerkung - Osservazioni
049	**N1506210**	001	AXE	PIN	ACHSE	ASSE	[1]
050	**N1506220**	001	LEVIER	LEVER	HEBEL	LEVA	[1]
051	**N02150A0**	002	EMBOUT	END PIECE	ENDSTUECK	GIUNTO	[1]

OPT

K36R0421 G

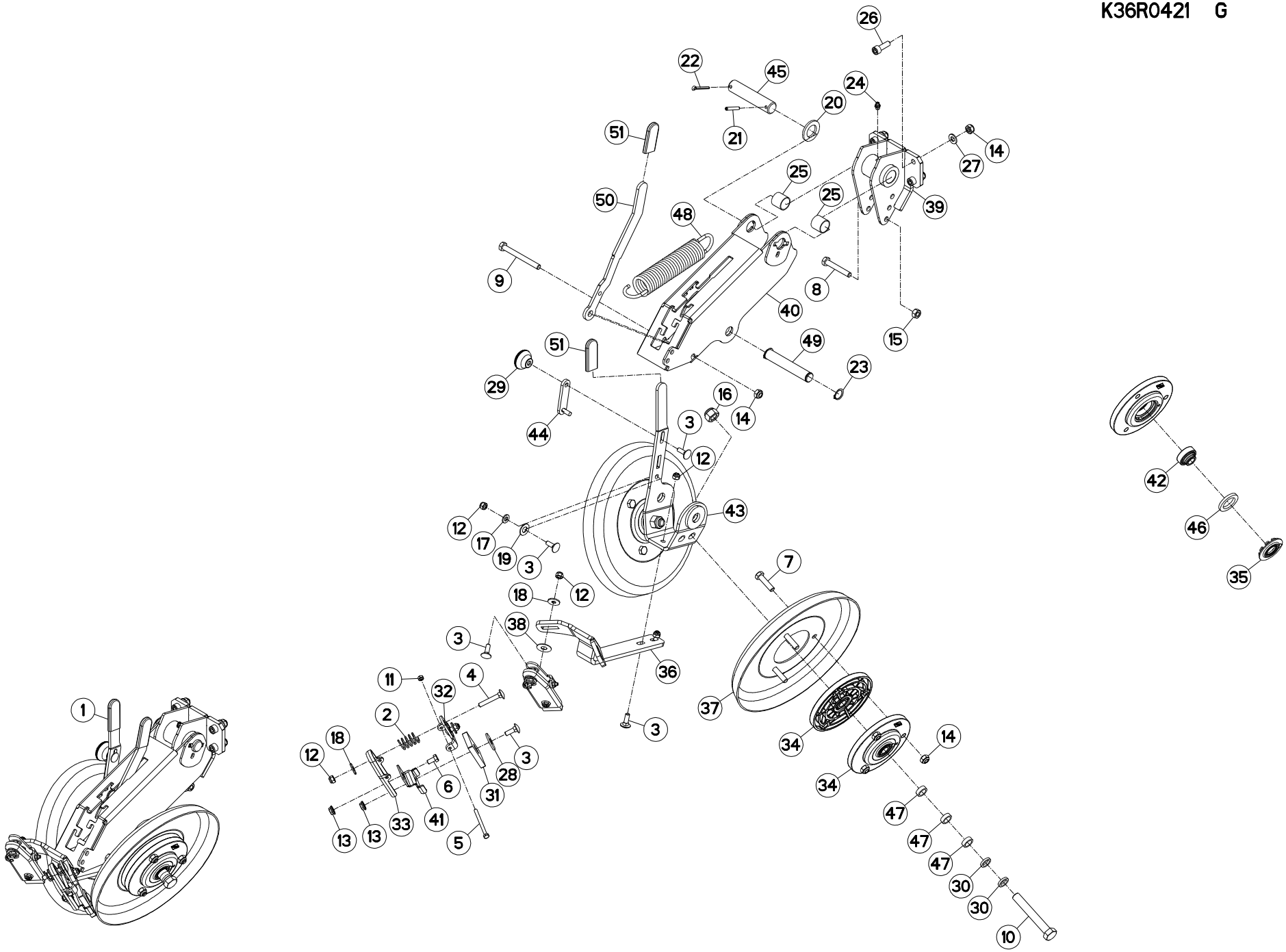

ROULEAU V ACIER LISSE G2 HD — SMOOTH V STEEL ROLLER G2 HD — V-DRUCKROLLE STAHL GL. G2 HD — RUOTE GHISA V LISCIE G2 HD

Rep	Nr	Qt	Designation	Description	Bezeichnung	Referenza	Remarque - Remark - Bemerkung - Osservazioni
001	**1677906**	001	ROULEAU VE ACIER LISSE G2 HD	SMOOTH STEEL V HD WHEEL 2" WI	V ANDRUCKR. STAHL HD GLATT		+[1] OPT
002	**57525600**	002	RESSORT DE PRESSION ZBC	PRESSURE SPRING	DRUCKFEDER	MOLLA DI PRESSIONE	[1]
003	**80030825**	008	VIS J FE/ZNXC3	CUP SQUARE BOLT FE/ZNXC3	FLACHRUNDSCHRAUBE FE/ZNXC3	BULLONE FE/ZNXC3	[1]
004	**80030850**	002	VIS J FE/ZNXC3	CUP SQUARE BOLT FE/ZNXC3	FLACHRUNDSCHRAUBE FE/ZNXC3	BULLONE FE/ZNXC3	[1]
005	**80060672**	002	VIS TETE HEXAGONALE FE/ZNXC3	HEX BOLT FE/ZNXC3	SECHSKANTSCHRAUBE FE/ZNXC3	VITE TESTA ESAGONALE FE/ZNXC3	[1]
006	**80060816**	001	VIS TETE HEXAGONALE FE/ZNXC3	HEX. SCREW FE/ZNXC3	SECHSKANTSCHRAUBE FE/ZNXC3	VITE TESTA ESAGONALE FE/ZNXC3	[1]
007	**80061040**	006	VIS TETE HEXAGONALE FE/ZNXC3	HEXAGON HEAD SCREW FE/ZNXC3	SECHSKANTSCHRAUBE FE/ZNXC3	VITE TESTA ESAGONALE FE/ZNXC3	[1]
008	**80061055**	001	VIS TETE HEXAGONALE FE/ZNXC3	HEX BOLT FE/ZNXC3	SECHSKANTSCHRAUBE FE/ZNXC3	VITE TESTA ESAGONALE FE/ZNXC3	[1]
009	**80061060**	001	VIS TETE HEXAGONALE FE/ZNXC3	HEXAGON HEAD SCREW FE/ZNXC3	SECHSKANTSCHRAUBE FE/ZNXC3	VITE TESTA ESAGONALE FE/ZNXC3	[1]
010	**80061663**	002	VIS TETE HEXAGONALE FE/ZNXC3	HEXAGON HEAD SCREW FE/ZNXC3	SECHSKANTSCHRAUBE FE/ZNXC3	VITE TESTA ESAGONALE FE/ZNXC3	[1]
011	**80200640**	002	ECROU HEX.BAS AUTOFR.FE/ZNXC3	SELF-LOCKING NUT FE/ZNXC3	SELBSTSICHERND.MUTTER FE/ZNXC3	DADO AUTOBLOCCANTE FE/ZNXC3	[1]
012	**80200830**	007	ECROU HEX.AUTOFREINE FE/ZNXC3	SELFLOCKING NUT FE/ZNXC3	SELBSTSICHERNDE MUTT.FE/ZNXC3	DADO AUTOBLOCCANTE FE/ZNXC3	[1]
013	**80200865**	003	ECROU HEXAG.AUTOBL.FE/ZNXC3	UNDERSERRAT.S.LOC.NUT FE/ZNXC3	SPERRZAHN-BUNDMUTTER FE/ZNXC3	DADO FE/ZNXC3	[1]
014	**80201040**	011	ECROU HEX.BAS AUTOFR.FE/ZNXC3	SELF LOCKING NUT FE/ZNXC3	SELBSTSICHERND.MUTTER FE/ZNXC3	DADO AUTOBLOCCANTE FE/ZNXC3	[1]
015	**80201070**	001	ECROU HEXAGONAL FE/ZNXC3	NUT FE/ZNXC3	SECHSKANTMUTTER FE/ZNXC3	DADO FE/ZNXC3	[1]
016	**80201630**	002	ECROU HEX.AUTOFREINE FE/ZNXC3	SELF-LOCKING NUT FE/ZNXC3	SELBSTSICH.MUTTER FE/ZNXC3	DADO AUTOBLOCCANTE FE/ZNXC3	[1]
017	**80250920**	001	RONDELLE PLATE FE/ZNXC3	PLAIN WASHER FE/ZNXC3	SCHEIBE FE/ZNXC3	RONDELLA PIATTA FE/ZNXC3	[1]
018	**80250970**	004	RONDELLE PLATE FE/ZN	PLAIN WASHER FE/ZN	SCHEIBE FE/ZN	RONDELLA PIATTA FE/ZN	[1]
019	**80251225**	001	RONDELLE PLATE FE/ZNXC3	PLAIN WASHER FE/ZNXC3	SCHEIBE FE/ZNXC3	RONDELLA PIATTA FE/ZNXC3	[1]
020	**80252746**	001	RONDELLE PLATE FE/ZNXC3	PLAIN WASHER FE/ZNXC3	SCHEIBE FE/ZNXC3	RONDELLA PIATTA FE/ZNXC3	[1]
021	**80450641**	001	GOUPILLE ELASTIQUE FLZNNC	ELASTIC PIN HEAVY DUTY	SPANNHUELSE FLZNNC	SPINA ELASTICA FLZNNC	[1]
022	**80500470**	001	GOUPILLE FENDUE FE/ZNXC3	SPLIT PIN FE/ZNXC3	SPLINT FE/ZNXC3	COPPIGLIA FE/ZNXC3	[1]
023	**80582000**	002	CIRCLIP EXTERIEUR	RETAINING RING	SICHERUNGSRING	ANELLO	[1]
024	**82200800**	001	GRAISSEUR A TETE SPHERIQUE	GREASE FITTING	KEGELSCHMIERNIPPEL	INGRASSATORE SFERICO	[1]
025	**83012528**	002	BAGUE ROULEE	WRAPPED BUSH	GEROLLTE BUCHSE	ANELLO LUBRIFICATO	[1]
026	**80081006**	004	VIS TETE CYL.SIX P.CR.FE/ZNXC3	HEX.SOCK.HEAD CAP SCR.FE/ZNXC3	ZYLINDERSCHR.INNENSEC.FE/ZNXC3	VITE A TESTA CILINDR. FE/ZNXC3	[1]
027	**80251021**	004	RONDELLE PLATE FE/ZNXC3	PLAIN WASHER M10	SCHEIBE FE/ZNXC3	RONDELLA PIATTA FE/ZNXC3	[1]
028	**80251237**	002	RONDELLE PLATE FE/ZNXC3	PLAIN WASHER FE/ZNXC3	SCHEIBE FE/ZNXC3	RONDELLA PIATTA FE/ZNXC3	[1]
029	**A620243**	001	POIGNEE	HANDLE	HANDGRIFF	MANIGLIA	[1]
030	**K3006170**	004	RONDELLE	WASHER	SCHEIBE	RONDELLA	[1]
031	**K3600551**	002	DECROTTEUR	SCRAPER, SOIL	ABSTREIFER	RASCHIETTO	[1]
032	**K3600570**	002	SUPPORT	SUPPORT	TRAEGER	SUPPORTO	[1]
033	**K3600580**	002	PLATINE	PLATE, MOUNTING	TRAGPLATTE	PIASTRA-SUPPORTO	[1]
034	**K3600921**	004	MOYEU	HUB	NABE	MOZZO	[1]+[2]
035	**K3600940**	004	PROTECTION	SHIELD	SCHUTZ	PROTEZIONE	[2]
036	**K3601781**	001	SUPPORT	SUPPORT	TRAEGER	SUPPORTO	[1]
037	**K3601831**	002	ROUE	RIM AND TIRE ASSY	RAD	RUOTA	[1]
038	**K3610550**	002	BANDE ANTIDERAPANTE	ANTI-SLIP TAPE	ANTI-RUTSCHBAND	NASTRO ANTISDRUCCIOLO	[1]
039	**K3611041**	001	FIXATION	MOUNT	VERBINDUNGSSTUECK	ATTACCO GANCIO	[1]
040	**K3611051**	001	SUPPORT	SUPPORT	TRAEGER	SUPPORTO	[1]
041	**K3611060**	001	DEPORT	OFF SETTING	VERSATZSTUECK	SFALSAMENTO	[1]
042	**K3611390**	004	ROULEMENT A BILLES	BEARING	LAGER	CUSCIETTO	[2]
043	**K3611570**	001	EMBASE	BASE	GRUNDPLATTE	BASE	[1]
044	**K3624990**	001	DOIGT	FINGER	FINGER	DENTE	[1]
045	**K3629280**	001	AXE	PIN	ACHSE	ASSE	[1]
046	**K3646870**	004	JOINT	SEAL	DICHTUNG	GUARNIZIONE	[2]
047	**N1501640**	006	ENTRETOISE	SPACER	DISTANZHUELSE	DISTANZIALE	[1]
048	**N1501700**	001	RESSORT	SPRING	FEDER	MOLLA	[1]

K36R0421 G

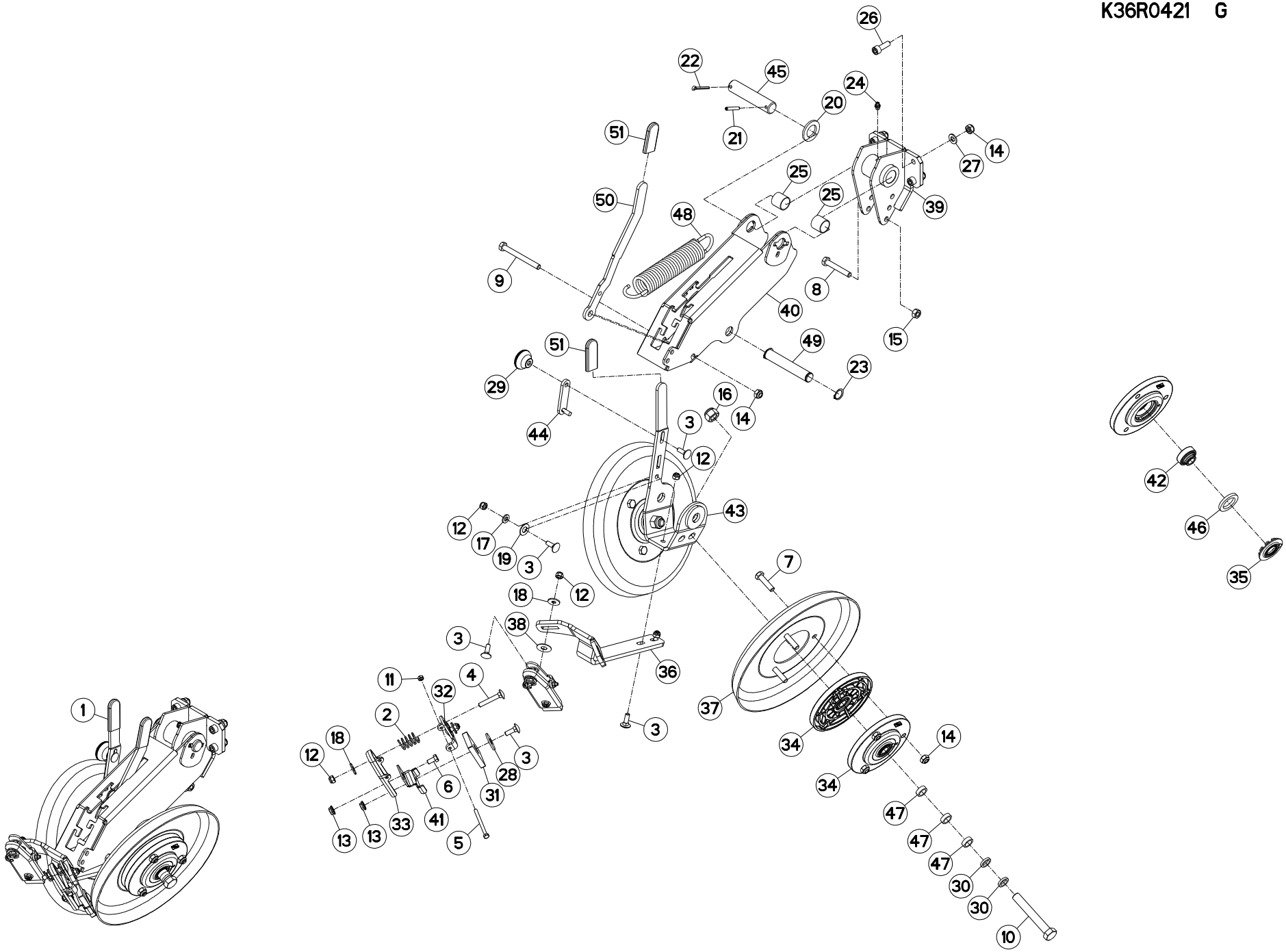
26
22
45
24
20
21
51
14
27
25
25
39
50
48
9
8
40
15
51
49
23
29
16
14
3
44
12
42
43
12
17
19
3
46
7
35
18
12
38
3
36
11
4
32
37
1
2
3
34
14
18
12
3
28
6
31
34
41
33
13
13
5
47
47
47
30
30
10

ROULEAU V ACIER LISSE G2 HD / SMOOTH V STEEL ROLLER G2 HD / V-DRUCKROLLE STAHL GL. G2 HD / RUOTE GHISA V LISCIE G2 HD

Rep	Nr	Qt	Designation	Description	Bezeichnung	Referenza	Remarque - Remark - Bemerkung - Osservazioni
049	**N1506210**	001	AXE	PIN	ACHSE	ASSE	[1]
050	**N1506220**	001	LEVIER	LEVER	HEBEL	LEVA	[1]
051	**N02150A0**	002	EMBOUT	END PIECE	ENDSTUECK	GIUNTO	[1]

K36R0141 A

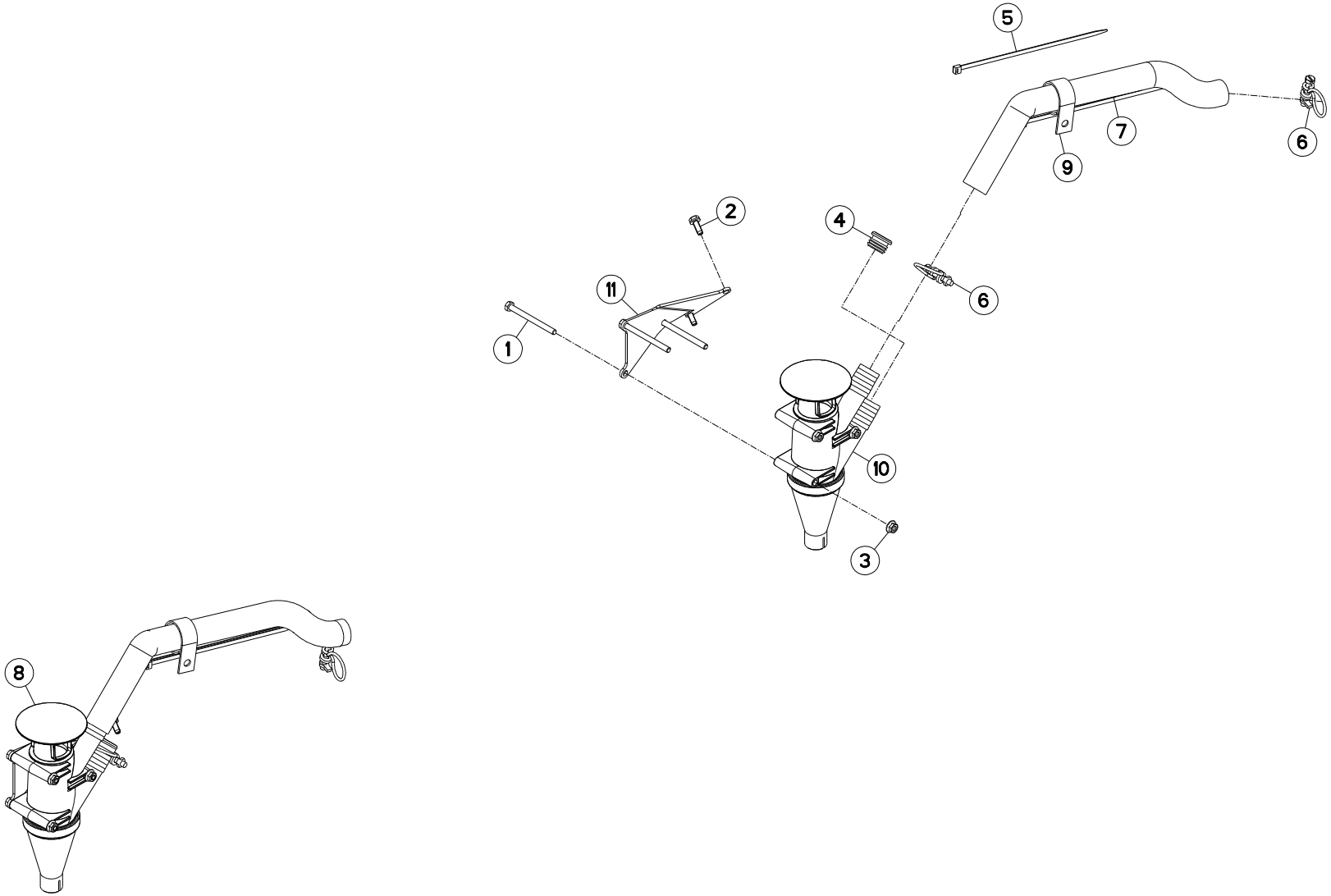

ALIMENTATION MICRO->SILLON MICRO SUPPLY->FURROW VERSORGUNG MIKROGR.->SAATRILLE ALIMENTAZIONE MICRO->SOLCO

Rep	Nr	Qt	Designation	Description	Bezeichnung	Referenza	Remarque - Remark - Bemerkung - Osservazioni
001	**80060671**	003	VIS TETE HEXAGONALE INOX	HEXAGON HEAD SCREW INOX	SECHSKANTSCHRAUBE INOX	VITE A TESTA ESAGONALE INOX	[1]
002	**80190617**	002	VIS AUTOTARAU.FE/ZNXC3	SELF-CUTTING SCREW FE/ZNXC3	GEWINDE-SCHNEIDSCHRAU.FE/ZNXC3	BULLONE FE/ZNXC3	
003	**80200666**	003	ECROU HEXAG.AUTOBL.INOX	UNDERSERRAT.S.LOCK.NUT INOX	SPERRZAHN-BUNDMUTTER INOX	DADO INOX	[1]
004	**83040223**	001	BOUCHON D'OBTURATION	END PLUG	VERSCHLUSSSTOPFEN	TAPPO DI CHIUSURA	[1]
005	**83090093**	002	COLLIER PLASTIQUE	CABLE TIE PLASTIC	KABELBINDER PLASTIK	FASCETTE FERMACAVI	[1]
006	**83090120**	002	COLLIER FIL DOUBLE TUBE SPI.	DRAG COLLAR	KLEMME	COLLARE	[1]
007	**83673004**	001	TUYAU PVC Ø25- , OREGON	PIPE PVC Ø25 OREGON	SCHLAUCH PVC Ø25 OREGON	TUBO IN GOMMA	[1]
008	**1676001**	001	ALIMENT.MICRO I OU A DS SILLON	MICRO IN THE ROW /ROW	MIKRO IN DIE RILLE PRO REIHE	ALIMENT. MICRO	+[1] OPT
009	**FNB0579**	001	COLLIER DE TREMIE ZBC	DRAG COLLAR	KLEMME	FASCETTA	[1]
010	**N1001100**	001	CYCLONE ASSEMBLE	CYCLON	ZYKLON	CICLONE ASSEMBLATO	[1]
011	**N01629C0**	001	FIXATION CYCLONE MICRO	SUPPORT	HALTERUNG		[1]

K36R0143 B

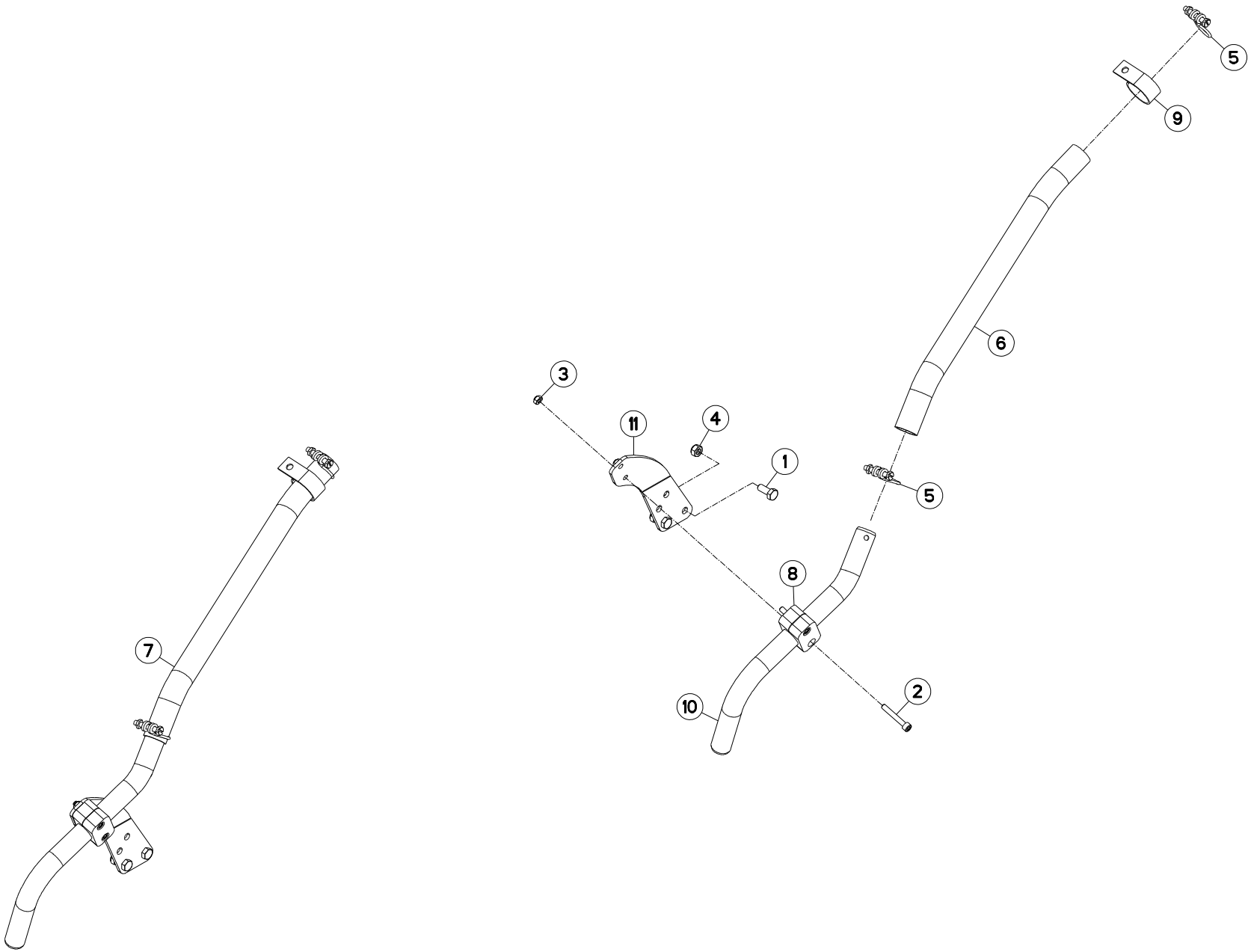

ALIMENTATION MICRO->ARRIERE MICRO SUPPLY->REAR VERSORGUNG MIKROGR.->HINTEN ALIMENTAZIONE MICRO->POSTERIO

Rep	Nr	Qt	Designation	Description	Bezeichnung	Referenza	Remarque - Remark - Bemerkung - Osservazioni
001	**80060820**	002	VIS TETE HEXAGONALE FE/ZNXC3	HEXAGON HEAD SCREW FE/ZNXC3	SECHSKANTSCHRAUBE FE/ZNXC3	VITE TESTA ESAGONALE FE/ZNXC3	[1]
002	**80080640**	002	VIS TETE CYL.SIX P.CR.FE/ZNXC3	HEX CYL HEAD BOLT M6X40 DIN 91	ZYLINDERSCHR.INNENSEC.FE/ZNXC3	VITE A TESTA CILINDR. FE/ZNXC3	[1]
003	**80200640**	002	ECROU HEX.BAS AUTOFR.FE/ZNXC3	SELF-LOCKING NUT FE/ZNXC3	SELBSTSICHERND.MUTTER FE/ZNXC3	DADO AUTOBLOCCANTE FE/ZNXC3	[1]
004	**80200840**	002	ECROU HEX.BAS AUTOFR.FE/ZNXC3	SELF-LOCKING NUT FE/ZNXC3	SELBSTSICHERND.MUTTER FE/ZNXC3	DADO AUTOBLOCCANTE FE/ZNXC3	[1]
005	**83090120**	002	COLLIER FIL DOUBLE TUBE SPI.	DRAG COLLAR	KLEMME	COLLARE	[1]
006	**83673004**	001	TUYAU PVC Ø25- , OREGON	PIPE PVC Ø25 OREGON	SCHLAUCH PVC Ø25 OREGON	TUBO IN GOMMA	[1]
007	**1677233**	001	1 RANG ANTILIMACE / ROULEAU VE	1 ROW ANTI-SLUG / VE ROLLER	1 REIHE SCHNECKENKORN / VE ROL		+[1] OPT
008	**A7260030**	001	COLLIER SIMPLE D25	CLAMP D25	KLEMMHÄLFTENPAAR D25	COLLARE D.25	[1]
009	**FNB0579**	001	COLLIER DE TREMIE ZBC	DRAG COLLAR	KLEMME	FASCETTA	[1]
010	**K3637060**	001	TUBE	TUBE	ROHR	TUBO	[1]
011	**K3637850**	001	SUPPORT	SUPPORT	TRAEGER	SUPPORTO	[1]

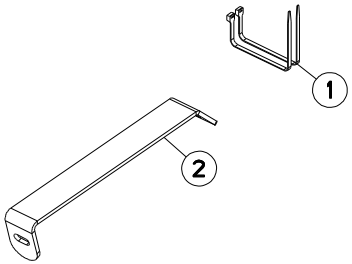
1
2

MAXIMA 3 TRM 3M45	---A1033-50A00001>---A1033-50A99999
MAXIMA 3 TRM 5M00	---A1033-50A00001>---A1033-50A99999
MAXIMA 3 TRM 6M00	---A1033-50A00001>---A1033-50A99999
MAXIMA 3 TRM 7M00	---A1033-50A00001>---A1033-50A99999

K36R0099 A

SUPPORT DE TUYAUX / HOSE SUPPORT / SCHLAUCHFUEHRUNGEN / SUPPORTO TUBI

Rep	Nr	Qt	Designation	Description	Bezeichnung	Referenza	Remarque - Remark - Bemerkung - Osservazioni
001	**83090093**	002	COLLIER PLASTIQUE	CABLE TIE PLASTIC	KABELBINDER PLASTIK	FASCETTE FERMACAVI	
002	**K3601170**	001	SUPPORT	SUPPORT	TRAEGER	SUPPORTO	

OPT

K36R0149 D

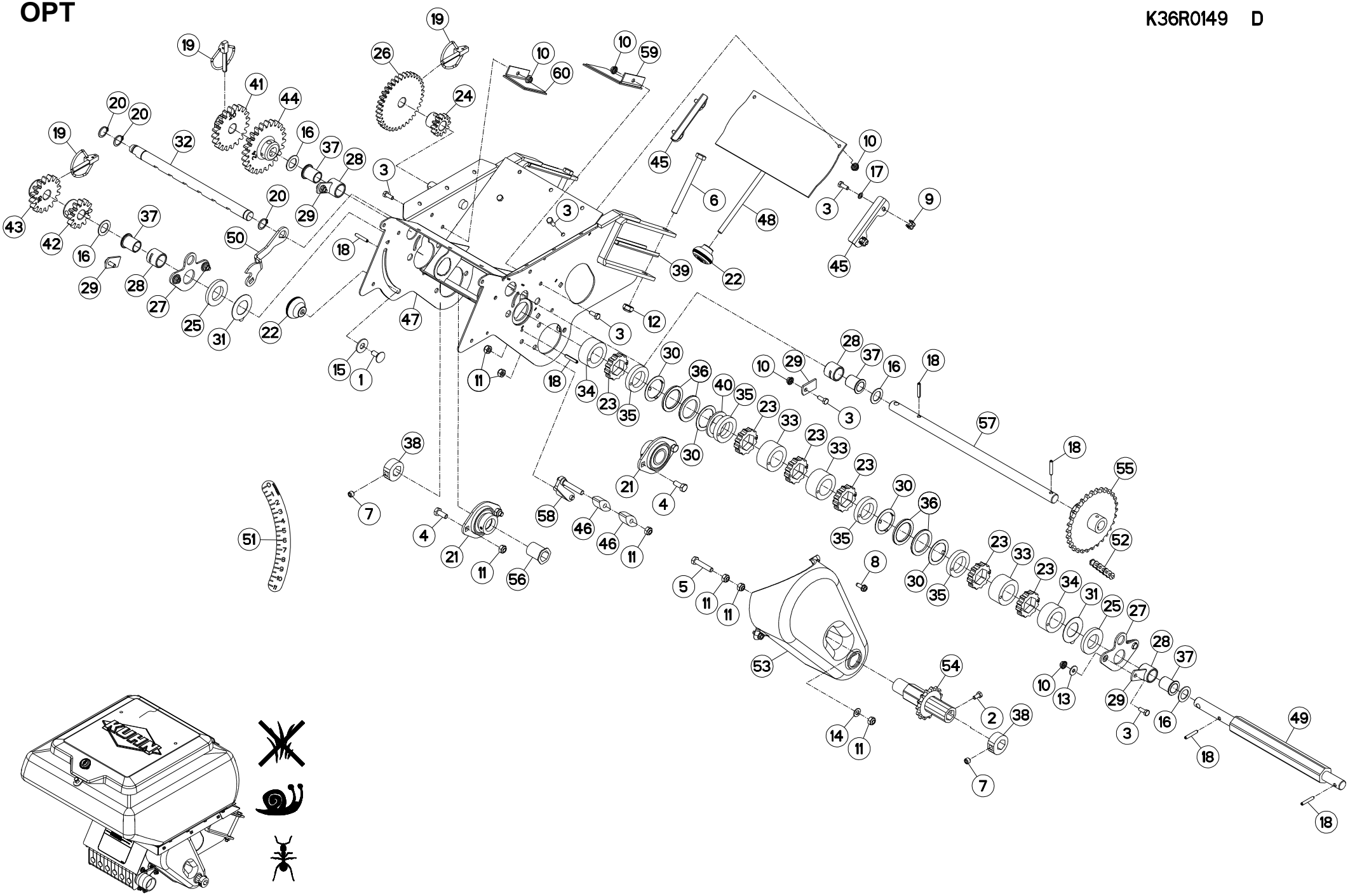

MICROGRANULATEUR I-A 6X (1) MICROGRANULATOR I-A 6X (1) MIKROGRANULATSTREUER I-A 6X (1 MICROGRANULATORE I-A 6X (1)

Rep	Nr	Qt	Designation	Description	Bezeichnung	Referenza	Remarque - Remark - Bemerkung - Osservazioni
001	**80030821**	001	VIS J FE/ZNXC3	CUP SQUARE BOLT FE/ZNXC3	FLACHRUNDSCHRAUBE FE/ZNXC3	BULLONE FE/ZNXC3	
002	**80060612**	001	VIS TETE HEXAGONALE FE/ZNXC3	HEXAGON HEAD SCREW FE/ZNXC3	SECHSKANTSCHRAUBE FE/ZNXC3	VITE TESTA ESAGONALE FE/ZNXC3	
003	**80060616**	014	VIS TETE HEXAGONALE FE/ZNXC3	HEXAGON HEAD SCREW FE/ZNXC3	SECHSKANTSCHRAUBE FE/ZNXC3	VITE TESTA ESAGONALE FE/ZNXC3	
004	**80060820**	004	VIS TETE HEXAGONALE FE/ZNXC3	HEXAGON HEAD SCREW FE/ZNXC3	SECHSKANTSCHRAUBE FE/ZNXC3	VITE TESTA ESAGONALE FE/ZNXC3	
005	**80060840**	001	VIS TETE HEXAGONALE FE/ZNXC3	HEX BOLT FE/ZNXC3	SECHSKANTSCHRAUBE FE/ZNXC3	VITE TESTA ESAGONALE FE/ZNXC3	
006	**80061098**	002	VIS TETE HEXAGONALE FE/ZNXC3	HEX BOLT FE/ZNXC3	SECHSKANTSCHRAUBE FE/ZNXC3	VITE TESTA ESAGONALE FE/ZNXC3	
007	**80141010**	002	VIS S/TETE B.CONIQ.HC FE/ZNXC3	SET SCREW WITH CONE FE/ZNXC3	GEWINDESTIFT MIT SPITZE	VITE FE/ZNXC3	
008	**80190617**	002	VIS AUTOTARAU.FE/ZNXC3	SELF-CUTTING SCREW FE/ZNXC3	GEWINDE-SCHNEIDSCHRAU.FE/ZNXC3	BULLONE FE/ZNXC3	
009	**80200655**	004	ECROU CAGE	CAGE NUT	KAEFIG MUTTER	DADO IN GABBIA	
010	**80200665**	010	ECROU HEXAG.AUTOBL.FE/ZNXC3	UNDERSERRAT.S.LOC.NUT FE/ZNXC3	SPERRZAHN-BUNDMUTTER FE/ZNXC3	DADO FE/ZNXC3	
011	**80200840**	009	ECROU HEX.BAS AUTOFR.FE/ZNXC3	SELF-LOCKING NUT FE/ZNXC3	SELBSTSICHERND.MUTTER FE/ZNXC3	DADO AUTOBLOCCANTE FE/ZNXC3	
012	**80201040**	002	ECROU HEX.BAS AUTOFR.FE/ZNXC3	SELF LOCKING NUT FE/ZNXC3	SELBSTSICHERND.MUTTER FE/ZNXC3	DADO AUTOBLOCCANTE FE/ZNXC3	
013	**80250618**	004	RONDELLE PLATE INOX A2	PLAIN WASHER INOX A2	SCHEIBE INOX A2	RONDELLA PIATTALA INOX A2	
014	**80250823**	001	RONDELLE PLATE FE/ZNXC3	PLAIN WASHER FE/ZNXC3	SCHEIBE FE/ZNXC3	RONDELLA PIATTA FE/ZNXC3	
015	**80251128**	001	RONDELLE PLATE FE/ZNXC3	PLAIN WASHER FE/ZNXC3	SCHEIBE FE/ZNXC3	RONDELLA PIATTA FE/ZNXC3	
016	**80251932**	004	RONDELLE PLATE FE/ZNXC3	PLAIN WASHER FE/ZNXC3	SCHEIBE FE/ZNXC3	RONDELLA PIATTA FE/ZNXC3	>I< 1.5 mm
017	**80270602**	004	RONDELLE EVENTAIL FE/ZNXC3	SERRATED LOCK WASHER FE/ZNXC3	FAECHERSCHEIBE FE/ZNXC3	RONDELLA VENTAGLIO FE/ZNXC3	
018	**80450530**	006	GOUPILLE ELASTIQUE FLZNNC	ROLL PIN FLZNNC	SPANNHUELSE FLZNNC	SPINA ELASTICA FLZNNC	
019	**80560748**	003	GOUPILLE AUTOMATIQUE	LINCH PIN	KLAPPSTECKER	SPINA DI FERMO	
020	**80581800**	003	CIRCLIP EXTERIEUR	RETAINING RING	SICHERUNGSRING	ANELLO	
021	**81502508**	002	ROULEMENT AUTO-ALIGNEUR	FLANGE UNIT	FLANSCHLAGER	CUSCINETTO	
022	**A620243**	002	POIGNEE	HANDLE	HANDGRIFF	MANIGLIA	
023	**BLA0117B**	006	PIGNON DISTRIBUTION	PINION GEAR	ZAHNRAD	PIGNONE DISTRIBUZIONE	
024	**FLA1469**	001	PIGNON 12DT M3 AMOVIBLE /MICRO	PINION GEAR	ZAHNRAD	PIGNONE 12DT AMOVIBILE / MICRO	
025	**FLA1550**	002	RONDELLE	WASHER	SCHEIBE	RONDELLA PIATTA	>I< 6 mm
026	**FLA1468A**	001	PIGNON 36DT M3 AMOVIBLE /MICRO	PINION GEAR	ZAHNRAD	PIGNONE 36DT AMOVIBILE / MICRO	
027	**FLA1563B**	002	PALIER SUPPORT DE DISTRIBUTION	BEARING RING	LAGER	CUSCINETTO DELL'ALBERO DISTR.	
028	**FLA1569B**	004	BAGUE PALIER/BOIT MICRO ZB	BUSH	HUELSE	BOCCOLA SUPPORTO/SCATOLA MICRO	
029	**FLA1571A**	004	PLAQ. D'ARRET PALIER MICRO ZB	PLATE	PLATTE	PIASTRA D'ARRESTO	
030	**FLA1595A**	004	RONDELLE	WASHER	SCHEIBE	RONDELLA SFREGAMENTO INTERMED.	
031	**FNB0361**	002	RONDELLE DE FROTTEMENT LATERAL	WASHER	SCHEIBE	RONDELLO D'ATTRITO LATERALE	
032	**FNB0377**	001	VANNE DE REGLAGE 6 RGS "I"	SEED GATE	SCHIEBER	SARACINESCA	
033	**K3603240**	003	ENTRETOISE	SPACER	DISTANZHUELSE	DISTANZIALE	>I< 26 mm
034	**K3603250**	002	ENTRETOISE	SPACER	DISTANZHUELSE	DISTANZIALE	>I< 22 mm
035	**K3603280**	004	ENTRETOISE	SPACER	DISTANZHUELSE	DISTANZIALE	>I< 9 mm
036	**K3607160**	004	RONDELLE RESSORT	WASHER, BELLEVILLE	TELLERFEDER	RONDELLA A MOLLA	>|<3.2 mm
037	**K3608320**	004	BAGUE	BUSHING	HUELSE	BOCCOLA	
038	**K3626080**	002	ARRET	STOP	ANSCHLAG	FERMO	
039	**K3627370**	002	TOLE	SHEET	BLECH	TELA	
040	**K3656600**	002	RONDELLE RESSORT	WASHER, BELLEVILLE	TELLERFEDER	RONDELLA A MOLLA	
041	**MLA0096A**	001	PIGNON	GEAR, PINION	RITZEL	PIGNONE	
042	**MLA0097A**	001	PIGNON	GEAR, PINION	RITZEL	PIGNONE	
043	**MLA0098A**	001	PIGNON	GEAR, PINION	RITZEL	PIGNONE	
044	**MLA0156A**	001	PIGNON	GEAR, PINION	RITZEL	PIGNONE	
045	**N1509000**	002	GLISSIERE	GUIDE, SLIDE	GLEITSCHIENE	SLITTA	
046	**N00176A0**	002	PATIN DE TENDEUR	SKID	GLEITSTUECK	TENDITORE	
047	**N00180C0**	001	BOITIER	HOUSING	GEHAEUSE	SCATOLA	
048	**N00182A0**	001	TRAPPE	EMPTYING TRAP	ENTLEERUNGSKLAPPE	REGISTRO	

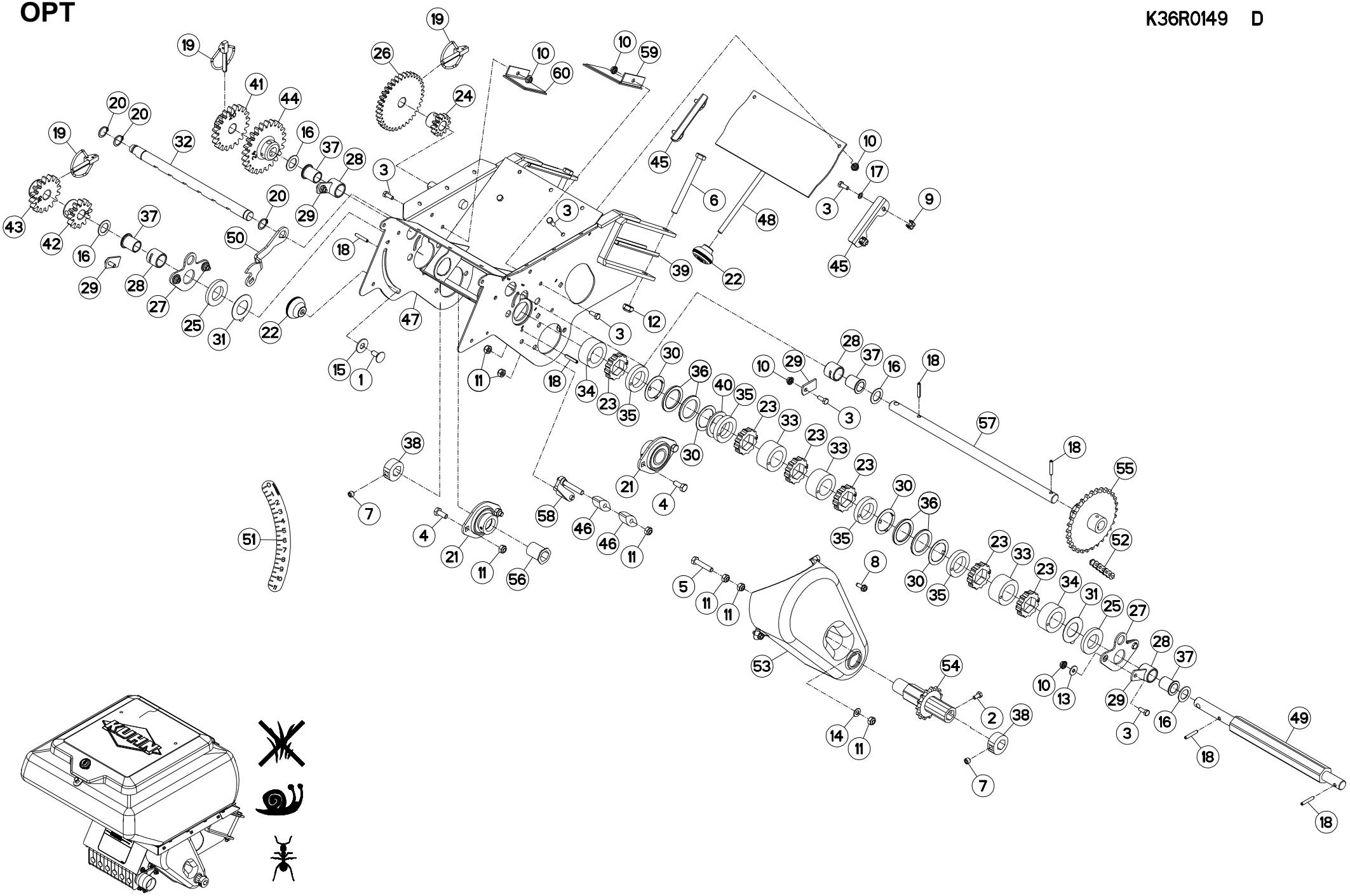
KUHN

MICROGRANULATEUR I-A 6X (1) MICROGRANULATOR I-A 6X (1) MIKROGRANULATSTREUER I-A 6X (1 MICROGRANULATORE I-A 6X (1)

Rep	Nr	Qt	Designation	Description	Bezeichnung	Referenza	Remarque - Remark - Bemerkung - Osservazioni
049	**N00187B0**	001	AXE	PIN	ACHSE	ASSE	
050	**N00191A0**	001	LEVIER	LEVER	HEBEL	LEVA	
051	**N00192B0**	001	AUTOCOLLANT REGLAGE VANNE 0-11	STICKER	AUFKL.	ADESIVO	
052	**N00194C0**	001	CHAINE 08B-1 FERMEE 53 MAIL	CHAIN	KETTE	CATENA	
053	**N00195C0**	001	CARTER	HOUSING	GEHAEUSE	SCATOLA	
054	**N00197A0**	001	PIGN CHAINE 08B-1 15DENTS SOUD	PINION GEAR	ZAHNRAD	PIGNONE	
055	**N00198A0**	001	PIGNON	GEAR, PINION	RITZEL	PIGNONE	
056	**N00199A0**	001	BAGUE	BUSHING	HUELSE	BOCCOLA	
057	**N00562B0**	001	AXE INTERMEDIAIRE MICRO 6RGS	PIN	ACHSE	ASSE	
058	**N03938A0**	001	TENDEUR	TENSIONER	SPANNER	TENDITORE	
059	**VNB0645**	001	PLAQUE	PLATE	PLATTE	PIASTRA	
060	**VNB0646**	001	PLAQUE	PLATE	PLATTE	PIASTRA	

OPT

K36R0150 E

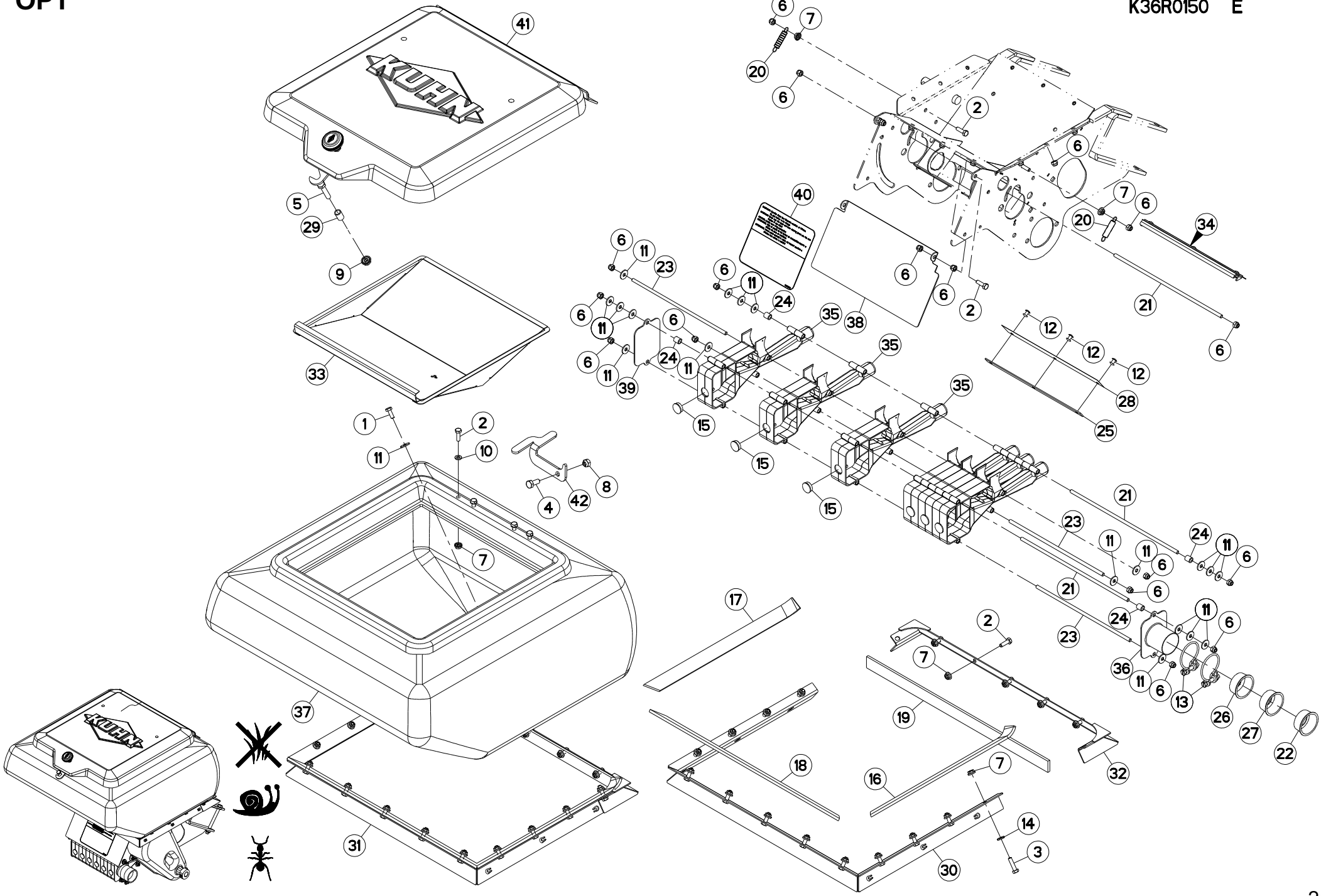

MICROGRANULATEUR I-A 6X (2) MICROGRANULATOR I-A 6X (2) MIKROGRANULATSTREUER I-A 6X (2 MICROGRANULATORE I-A 6X (2)

Rep	Nr	Qt	Designation	Description	Bezeichnung	Referenza	Remarque - Remark - Bemerkung - Osservazioni
001	**80060616**	011	VIS TETE HEXAGONALE FE/ZNXC3	HEXAGON HEAD SCREW FE/ZNXC3	SECHSKANTSCHRAUBE FE/ZNXC3	VITE TESTA ESAGONALE FE/ZNXC3	
002	**80060620**	024	VIS TETE HEXAGONALE FE/ZNXC3	HEX BOLT FE/ZNXC3	SECHSKANTSCHRAUBE FE/ZNXC3	VITE TESTA ESAGONALE FE/ZNXC3	[1]
003	**80060625**	002	VIS TETE HEXAGONALE FE/ZNXC3	HEX BOLT FE/ZNXC3	SECHSKANTSCHRAUBE FE/ZNXC3	VITE TESTA ESAGONALE FE/ZNXC3	[1]
004	**80060821**	001	VIS TETE HEXAGONALE INOX	HEXAGON HEAD SCREW INOX	SECHSKANTSCHRAUBE INOX	VITE A TESTA ESAGONALE INOX	
005	**80060839**	001	VIS TETE HEXAGONALE FE/ZNXC3	HEXAGON HEAD SCREW FE/ZNXC3	SECHSKANTSCHRAUBE FE/ZNXC3	VITE TESTA ESAGONALE FE/ZNXC3	
006	**80200630**	028	ECROU HEX.AUTOFREINE FE/ZNXC3	SELF LOCKING NUT FE/ZNXC3	SELBSTSICHERNDE MUTT.FE/ZNXC3	DADO AUTOBLOCCANTE FE/ZNXC3	
007	**80200665**	024	ECROU HEXAG.AUTOBL.FE/ZNXC3	UNDERSERRAT.S.LOC.NUT FE/ZNXC3	SPERRZAHN-BUNDMUTTER FE/ZNXC3	DADO FE/ZNXC3	[1]
008	**80200831**	001	ECROU HEXAG.AUTOFREINE INOX	SELF-LOCKING NUT INOX	SELBSTSICHERNDE MUTTER INOX	DADO AUTOBLOCCANTE INOX	
009	**80200865**	001	ECROU HEXAG.AUTOBL.FE/ZNXC3	UNDERSERRAT.S.LOC.NUT FE/ZNXC3	SPERRZAHN-BUNDMUTTER FE/ZNXC3	DADO FE/ZNXC3	
010	**80250611**	004	RONDELLE PLATE FE/ZNXC3	PLAIN WASHER M6 DIN 125 FE/ZNX	SCHEIBE FE/ZNXC3	RONDELLA PIATTA FE/ZNXC3	[1]
011	**80250618**	029	RONDELLE PLATE INOX A2	PLAIN WASHER INOX A2	SCHEIBE INOX A2	RONDELLA PIATTALA INOX A2	
012	**80370502**	003	RIVET AVEUGLE CLOU TP	RIVET	NIETE	RIVETTO	
013	**83090138**	002	COLLIER INOX A2	COLLAR INOX A2	SCHLAUCHSCHELLE INOX A2	COLLARE INOX A2	
014	**80250611**	002	RONDELLE PLATE FE/ZNXC3	PLAIN WASHER M6 DIN 125 FE/ZNX	SCHEIBE FE/ZNXC3	RONDELLA PIATTA FE/ZNXC3	[1]
015	**A621936**	006	BOUCHON ROUGE A VIS 1/2"X14	PLUG	VERSCHLUSSCHRAUBE	TAPPO PLASTICA SR1009 1/2X14	
016	**A622467**	001	CAOUT.CELLUL.AUTOCO.	GASKET	DICHTUNG		[1]
017	**A622467**	001	CAOUT.CELLUL.AUTOCO.	GASKET	DICHTUNG		[1]
018	**A622467**	001	CAOUT.CELLUL.AUTOCO.	GASKET	DICHTUNG		[1]
019	**A622467**	001	CAOUT.CELLUL.AUTOCO.	GASKET	DICHTUNG		[1]
020	**FLA1638A**	002	RESSORT DE TRACTION	SPRING, EXTENSION	ZUGFEDER	MOLLA DI TRAZIONE	
021	**FNB0478**	003	TIRANT 6R ZB	LIFT PLATE	ZUGSTANGE	TIRANTE 6R	
022	**FNB0657**	001	BOUCHON	PLUG	VERSCHLUSSSCHRAUBE	TAPPO	
023	**FNB0912**	003	TIRANT ASSEMBLAGE VENTURI 6 RG	LIFT PLATE	ZUGSTANGE	TIRANTE ASSEMBLATO	
024	**FNB0973**	004	ENTRETOISE ZB	SPACER	DISTANZHUELSE	DISTANZIALE	
025	**FNB0368A**	001	CONTRE PLAQUE CLINQUANT 6 RGS	BRACKET	GEGENPLATTE	CONTRO-PLACCA LAMIERINA 6 FILE	
026	**FNB0634A**	001	OPERCULE 3 RGS "I"	DUST	DECKEL	CHIUSURA 3 FILE "I"	
027	**FNB0635A**	001	OPERCULE D22	DUST	DECKEL	TAPPO	
028	**FNB0760A**	001	CLINQUANT INFER.6 RGS	FLASHY	FLITTER	LAMIERINA INFERIORE 6 FILE	
029	**FPX0279B**	001	ENTRETOISE AR DE BIELLETTE D'A	SPACER	DISTANZHUELSE	DISTANZIALE POSTER.	
030	**K3607250**	001	CADRE	FRAME	RAHMEN	TELAIO	[1]
031	**K3607260**	001	CADRE	FRAME	RAHMEN	TELAIO	+[1]
032	**K3608120**	001	CADRE	FRAME	RAHMEN	TELAIO	[1]
033	**K3623230**	001	TAMIS	SIEVE	SIEB	SETACCIO	
034	**K3636440**	001	CLINQUANT	FOIL	FLITTER	LAMPEGGIANTE	
035	**K3600190**	006	VENTURI	VENTURI	VENTURI	VENTURI	
036	**N00181A0**	001	PLAQUE ENTREE AIR/VENTURI	PLATE	PLATTE	PIASTRA	
037	**N00183B0**	001	TREMIE MICRO 6RGS I OU AL 80L	HOPPER	TRICHTER	TRAMOGGIA	
038	**N00184A0**	001	ECRAN PROTECTEUR 6 RGS	HAND SCREEN	SCHUTZSCHIELD	SCHERMO PROTETTIVO 6FILE	
039	**N00185A0**	001	PLAQUE OBTURATION VENTURI	PLATE	PLATTE	PIASTRAN D'OTTURAZIONE	
040	**N00193C0**	001	AUTOCOLLANT REGLAGE MICRO	STICKER	AUFKL.	ADESIVO	
041	**N02454A0**	001	COUVERCLE	LID	DECKEL	COPERCHIO	
042	**N03490A0**	001	VERROU	LATCH	RIEGEL	LEVA	

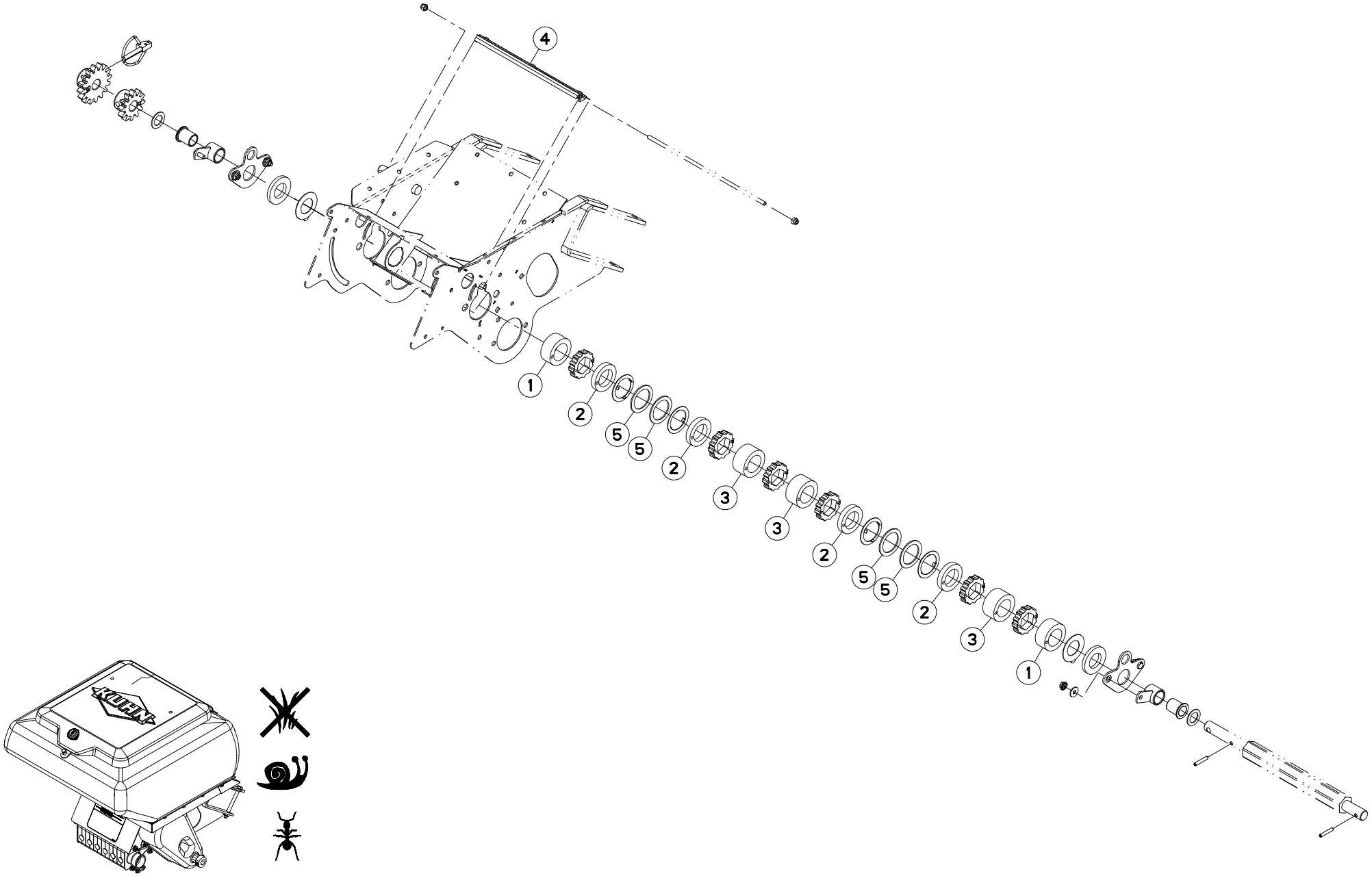
4
1
2
5
5
2
3
3
2
5
5
2
3
1

MICROGRANULATEUR I-A 6X (ITALI MICROGRANULATOR I-A 6X (ITALY) MIKROGRANULATSTREUER I-A 6X (I MICROGRANULATORE I-A 6X (ITALI

Rep	Nr	Qt	Designation	Description	Bezeichnung	Referenza	Remarque - Remark - Bemerkung - Osservazioni
001	**K3633290**	002	ENTRETOISE	SPACER	DISTANZHUELSE	DISTANZIALE	
002	**K3633300**	004	ENTRETOISE	SPACER	DISTANZHUELSE	DISTANZIALE	
003	**K3633310**	003	ENTRETOISE	SPACER	DISTANZHUELSE	DISTANZIALE	
004	**K3636440**	001	CLINQUANT	FOIL	FLITTER	LAMPEGGIANTE	
005	**K3636480**	004	RONDELLE	WASHER	SCHEIBE	RONDELLA PIATTA	

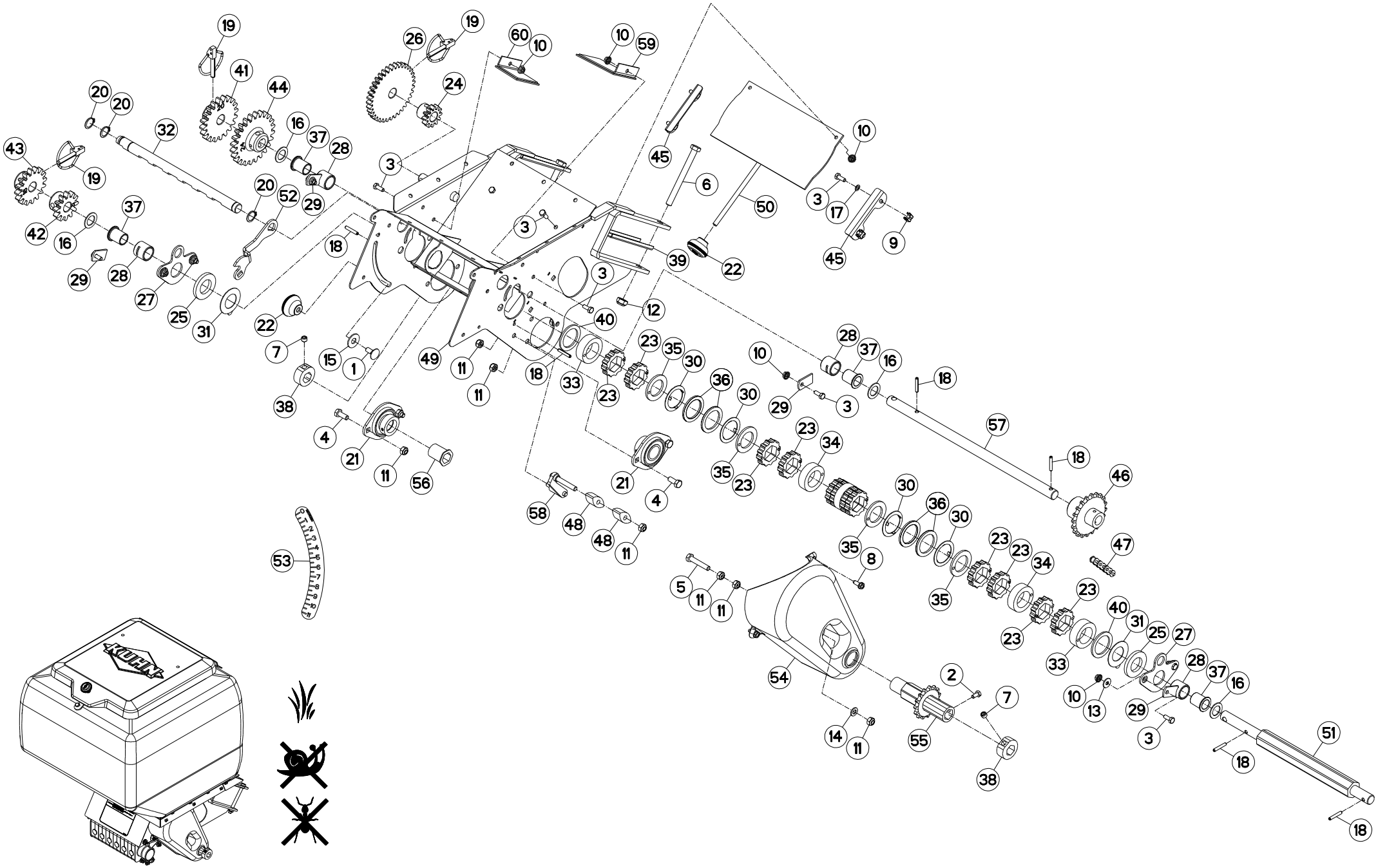
19
41
44
20
20
32
43
19
42
16
37
29
28
27
25
31
26
19
24
60
10
10
59
16
37
28
3
20
52
29
18
22
7
15
1
38
4
21
11
56
49
11
11
18
33
23
40
3
12
39
22
45
6
50
10
3
17
45
9
23
35
30
36
30
23
34
35
23
28
37
16
10
29
3
18
57
18
46
21
4
58
48
48
11
53
30
36
30
35
8
23
23
34
35
23
23
5
11
11
54
2
7
14
11
55
38
47
40
31
25
27
33
23
28
37
16
10
13
29
3
18
51
18

MICROGRANULATEUR H 6X (1) MICROGRANULATOR H 6X (1) MIKROGRANULATSTREUER H 6X (1) MICROGRANULATORE H 6X (1)

Rep	Nr	Qt	Designation	Description	Bezeichnung	Referenza	Remarque - Remark - Bemerkung - Osservazioni
001	**80030821**	001	VIS J FE/ZNXC3	CUP SQUARE BOLT FE/ZNXC3	FLACHRUNDSCHRAUBE FE/ZNXC3	BULLONE FE/ZNXC3	
002	**80060612**	001	VIS TETE HEXAGONALE FE/ZNXC3	HEXAGON HEAD SCREW FE/ZNXC3	SECHSKANTSCHRAUBE FE/ZNXC3	VITE TESTA ESAGONALE FE/ZNXC3	
003	**80060616**	014	VIS TETE HEXAGONALE FE/ZNXC3	HEXAGON HEAD SCREW FE/ZNXC3	SECHSKANTSCHRAUBE FE/ZNXC3	VITE TESTA ESAGONALE FE/ZNXC3	
004	**80060820**	004	VIS TETE HEXAGONALE FE/ZNXC3	HEXAGON HEAD SCREW FE/ZNXC3	SECHSKANTSCHRAUBE FE/ZNXC3	VITE TESTA ESAGONALE FE/ZNXC3	
005	**80060845**	001	VIS TETE HEXAGONALE FE/ZNXC3	HEXAGON HEAD SCREW FE/ZNXC3	SECHSKANTSCHRAUBE FE/ZNXC3	VITE TESTA ESAGONALE FE/ZNXC3	
006	**80061098**	002	VIS TETE HEXAGONALE FE/ZNXC3	HEX BOLT FE/ZNXC3	SECHSKANTSCHRAUBE FE/ZNXC3	VITE TESTA ESAGONALE FE/ZNXC3	
007	**80141010**	002	VIS S/TETE B.CONIQ.HC FE/ZNXC3	SET SCREW WITH CONE FE/ZNXC3	GEWINDESTIFT MIT SPITZE	VITE FE/ZNXC3	
008	**80190616**	002	VIS A TOLE TETE H FE/ZNXC3	HEX.HEAD TAPPIN.SCREWS FE/ZNXC	SECHSKANT-BLECHSCHRA.FE/ZNXC3		
009	**80200655**	004	ECROU CAGE	CAGE NUT	KAEFIG MUTTER	DADO IN GABBIA	
010	**80200665**	010	ECROU HEXAG.AUTOBL.FE/ZNXC3	UNDERSERRAT.S.LOC.NUT FE/ZNXC3	SPERRZAHN-BUNDMUTTER FE/ZNXC3	DADO FE/ZNXC3	
011	**80200840**	009	ECROU HEX.BAS AUTOFR.FE/ZNXC3	SELF-LOCKING NUT FE/ZNXC3	SELBSTSICHERND.MUTTER FE/ZNXC3	DADO AUTOBLOCCANTE FE/ZNXC3	
012	**80201040**	002	ECROU HEX.BAS AUTOFR.FE/ZNXC3	SELF LOCKING NUT FE/ZNXC3	SELBSTSICHERND.MUTTER FE/ZNXC3	DADO AUTOBLOCCANTE FE/ZNXC3	
013	**80250618**	004	RONDELLE PLATE INOX A2	PLAIN WASHER INOX A2	SCHEIBE INOX A2	RONDELLA PIATTALA INOX A2	
014	**80250823**	001	RONDELLE PLATE FE/ZNXC3	PLAIN WASHER FE/ZNXC3	SCHEIBE FE/ZNXC3	RONDELLA PIATTA FE/ZNXC3	
015	**80251128**	001	RONDELLE PLATE FE/ZNXC3	PLAIN WASHER FE/ZNXC3	SCHEIBE FE/ZNXC3	RONDELLA PIATTA FE/ZNXC3	
016	**80251932**	004	RONDELLE PLATE FE/ZNXC3	PLAIN WASHER FE/ZNXC3	SCHEIBE FE/ZNXC3	RONDELLA PIATTA FE/ZNXC3	
017	**80270602**	004	RONDELLE EVENTAIL FE/ZNXC3	SERRATED LOCK WASHER FE/ZNXC3	FAECHERSCHEIBE FE/ZNXC3	RONDELLA VENTAGLIO FE/ZNXC3	
018	**80450530**	006	GOUPILLE ELASTIQUE FLZNNC	ROLL PIN FLZNNC	SPANNHUELSE FLZNNC	SPINA ELASTICA FLZNNC	
019	**80560748**	003	GOUPILLE AUTOMATIQUE	LINCH PIN	KLAPPSTECKER	SPINA DI FERMO	
020	**80581800**	003	CIRCLIP EXTERIEUR	RETAINING RING	SICHERUNGSRING	ANELLO	
021	**81502508**	002	ROULEMENT AUTO-ALIGNEUR	FLANGE UNIT	FLANSCHLAGER	CUSCINETTO	
022	**A620243**	002	POIGNEE	HANDLE	HANDGRIFF	MANIGLIA	
023	**BLA0117B**	012	PIGNON DISTRIBUTION	PINION GEAR	ZAHNRAD	PIGNONE DISTRIBUZIONE	
024	**FLA1469**	001	PIGNON 12DT M3 AMOVIBLE /MICRO	PINION GEAR	ZAHNRAD	PIGNONE 12DT AMOVIBILE / MICRO	
025	**FLA1550**	002	RONDELLE	WASHER	SCHEIBE	RONDELLA PIATTA	
026	**FLA1468A**	001	PIGNON 36DT M3 AMOVIBLE /MICRO	PINION GEAR	ZAHNRAD	PIGNONE 36DT AMOVIBILE / MICRO	
027	**FLA1563B**	002	PALIER SUPPORT DE DISTRIBUTION	BEARING RING	LAGER	CUSCINETTO DELL'ALBERO DISTR.	
028	**FLA1569B**	004	BAGUE PALIER/BOIT MICRO ZB	BUSH	HUELSE	BOCCOLA SUPPORTO/SCATOLA MICRO	
029	**FLA1571A**	004	PLAQ. D'ARRET PALIER MICRO ZB	PLATE	PLATTE	PIASTRA D'ARRESTO	
030	**FLA1595A**	004	RONDELLE	WASHER	SCHEIBE	RONDELLA SFREGAMENTO INTERMED.	
031	**FNB0361**	002	RONDELLE DE FROTTEMENT LATERAL	WASHER	SCHEIBE	RONDELLO D'ATTRITO LATERALE	
032	**FNB0378**	001	VANNE DE REGLAGE 6 RGS "H"	SEED GATE	SCHIEBER	VALVOLA DI REGOLAZIONE 6 FILE	
033	**K3603260**	002	ENTRETOISE	SPACER	DISTANZHUELSE	DISTANZIALE	
034	**K3603270**	003	ENTRETOISE	SPACER	DISTANZHUELSE	DISTANZIALE	
035	**K3603290**	004	ENTRETOISE	SPACER	DISTANZHUELSE	DISTANZIALE	
036	**K3607160**	004	RONDELLE RESSORT	WASHER, BELLEVILLE	TELLERFEDER	RONDELLA A MOLLA	
037	**K3608320**	004	BAGUE	BUSHING	HUELSE	BOCCOLA	
038	**K3626080**	002	ARRET	STOP	ANSCHLAG	FERMO	
039	**K3627370**	002	TOLE	SHEET	BLECH	TELA	
040	**K3656600**	002	RONDELLE RESSORT	WASHER, BELLEVILLE	TELLERFEDER	RONDELLA A MOLLA	
041	**MLA0096A**	001	PIGNON	GEAR, PINION	RITZEL	PIGNONE	
042	**MLA0097A**	001	PIGNON	GEAR, PINION	RITZEL	PIGNONE	
043	**MLA0098A**	001	PIGNON	GEAR, PINION	RITZEL	PIGNONE	
044	**MLA0156A**	001	PIGNON	GEAR, PINION	RITZEL	PIGNONE	
045	**N1509000**	002	GLISSIERE	GUIDE, SLIDE	GLEITSCHIENE	SLITTA	
046	**N00059A0**	001	PIGNON	GEAR, PINION	RITZEL	PIGNONE	
047	**N00088B0**	001	CHAINE 08B-1 46 MAILLONS+AR	CHAIN	KETTE	CATENA 08B-1 46 MAGLIE	
048	**N00176A0**	002	PATIN DE TENDEUR	SKID	GLEITSTUECK	TENDITORE	

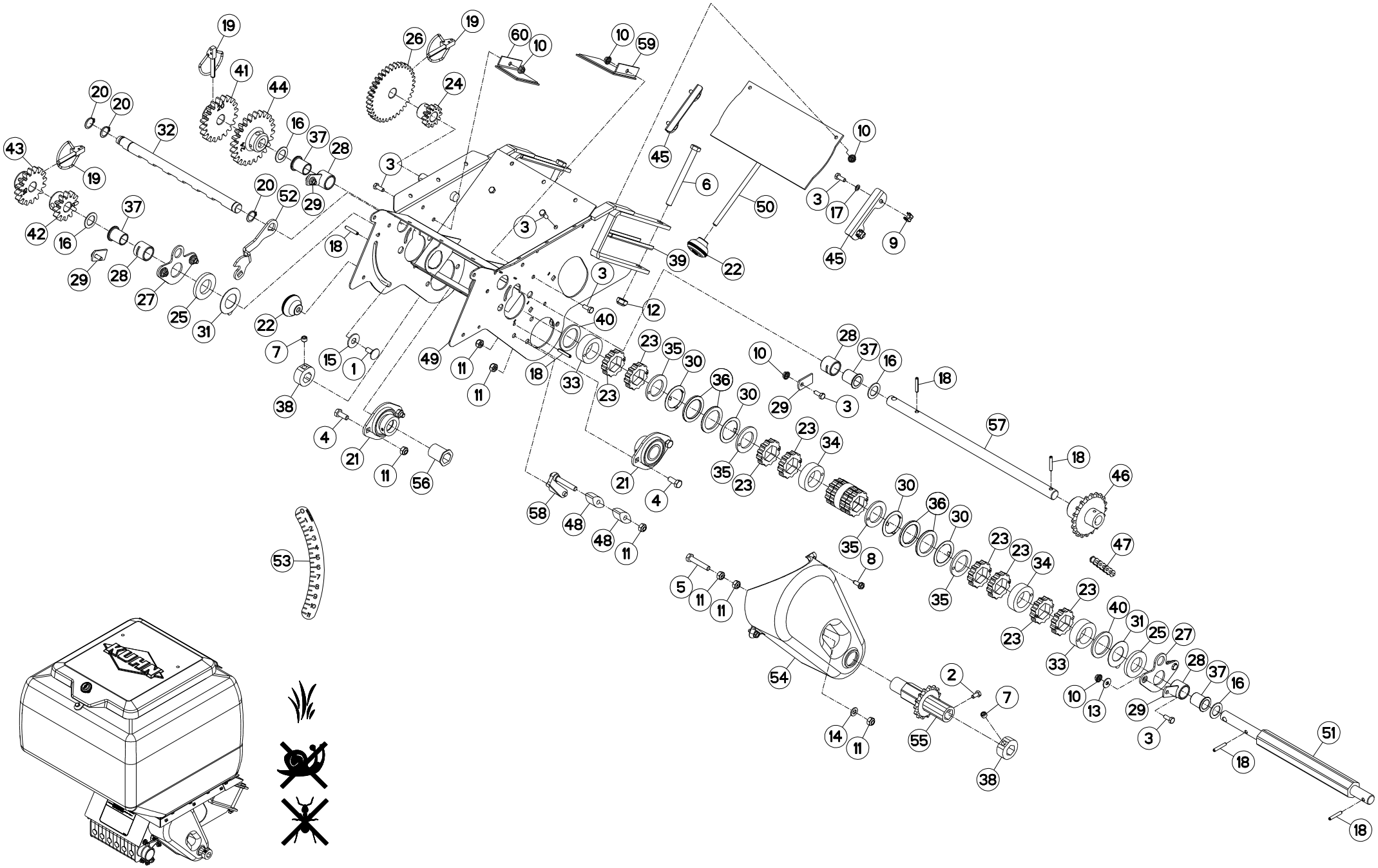
19
41
44
20
20
32
43
19
42
16
37
29
28
27
25
31
26
19
24
60
10
10
59
16
37
28
3
20
52
29
18
22
7
15
1
38
4
21
11
56
49
11
11
18
33
23
40
3
12
39
22
45
6
50
10
3
17
45
9
23
35
30
36
30
23
34
35
23
28
37
16
10
29
3
18
57
18
46
21
4
58
48
48
11
30
36
30
35
8
23
23
34
35
23
23
47
5
11
11
54
2
7
14
11
55
38
40
31
25
27
28
37
16
10
13
29
3
18
51
18
53

MICROGRANULATEUR H 6X (1) MICROGRANULATOR H 6X (1) MIKROGRANULATSTREUER H 6X (1) MICROGRANULATORE H 6X (1)

Rep	Nr	Qt	Designation	Description	Bezeichnung	Referenza	Remarque - Remark - Bemerkung - Osservazioni
049	**N00180C0**	001	BOITIER	HOUSING	GEHAEUSE	SCATOLA	
050	**N00182A0**	001	TRAPPE	EMPTYING TRAP	ENTLEERUNGSKLAPPE	REGISTRO	
051	**N00187B0**	001	AXE	PIN	ACHSE	ASSE	
052	**N00191A0**	001	LEVIER	LEVER	HEBEL	LEVA	
053	**N00192B0**	001	AUTOCOLLANT REGLAGE VANNE 0-11	STICKER	AUFKL.	ADESIVO	
054	**N00195C0**	001	CARTER	HOUSING	GEHAEUSE	SCATOLA	
055	**N00197A0**	001	PIGN CHAINE 08B-1 15DENTS SOUD	PINION GEAR	ZAHNRAD	PIGNONE	
056	**N00199A0**	001	BAGUE	BUSHING	HUELSE	BOCCOLA	
057	**N00562B0**	001	AXE INTERMEDIAIRE MICRO 6RGS	PIN	ACHSE	ASSE	
058	**N03938A0**	001	TENDEUR	TENSIONER	SPANNER	TENDITORE	
059	**VNB0645**	001	PLAQUE	PLATE	PLATTE	PIASTRA	
060	**VNB0646**	001	PLAQUE	PLATE	PLATTE	PIASTRA	

OPT

K36R0158 D

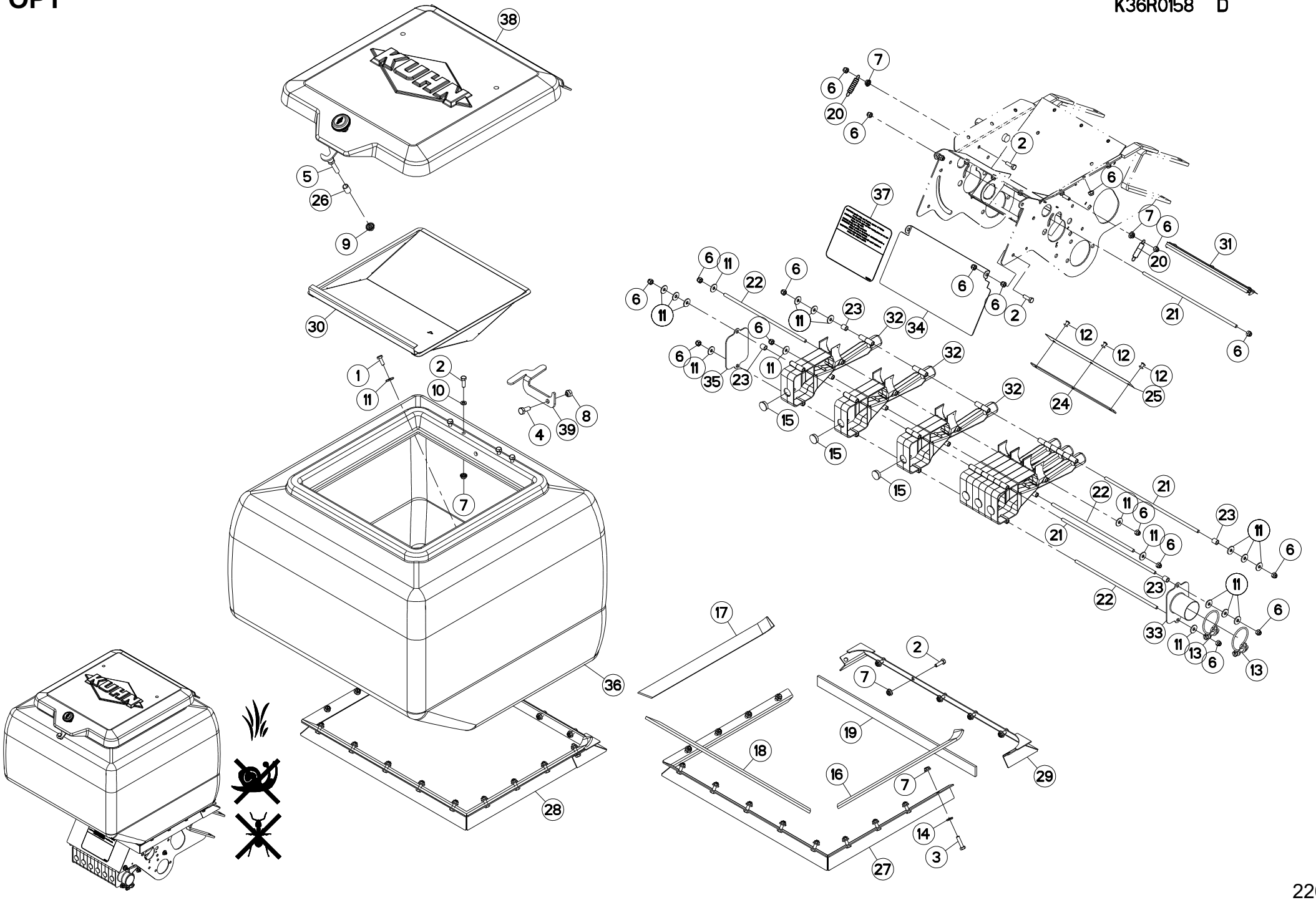

MICROGRANULATEUR H 6X (2) MICROGRANULATOR H 6X (2) MIKROGRANULATSTREUER H 6X (2) MICROGRANULATORE H 6X (2)

Rep	Nr	Qt	Designation	Description	Bezeichnung	Referenza	Remarque - Remark - Bemerkung - Osservazioni
001	**80060616**	011	VIS TETE HEXAGONALE FE/ZNXC3	HEXAGON HEAD SCREW FE/ZNXC3	SECHSKANTSCHRAUBE FE/ZNXC3	VITE TESTA ESAGONALE FE/ZNXC3	
002	**80060620**	024	VIS TETE HEXAGONALE FE/ZNXC3	HEX BOLT FE/ZNXC3	SECHSKANTSCHRAUBE FE/ZNXC3	VITE TESTA ESAGONALE FE/ZNXC3	[1]
003	**80060625**	002	VIS TETE HEXAGONALE FE/ZNXC3	HEX BOLT FE/ZNXC3	SECHSKANTSCHRAUBE FE/ZNXC3	VITE TESTA ESAGONALE FE/ZNXC3	[1]
004	**80060821**	001	VIS TETE HEXAGONALE INOX	HEXAGON HEAD SCREW INOX	SECHSKANTSCHRAUBE INOX	VITE A TESTA ESAGONALE INOX	
005	**80060839**	001	VIS TETE HEXAGONALE FE/ZNXC3	HEXAGON HEAD SCREW FE/ZNXC3	SECHSKANTSCHRAUBE FE/ZNXC3	VITE TESTA ESAGONALE FE/ZNXC3	
006	**80200630**	028	ECROU HEX.AUTOFREINE FE/ZNXC3	SELF LOCKING NUT FE/ZNXC3	SELBSTSICHERNDE MUTT.FE/ZNXC3	DADO AUTOBLOCCANTE FE/ZNXC3	
007	**80200665**	024	ECROU HEXAG.AUTOBL.FE/ZNXC3	UNDERSERRAT.S.LOC.NUT FE/ZNXC3	SPERRZAHN-BUNDMUTTER FE/ZNXC3	DADO FE/ZNXC3	[1]
008	**80200831**	001	ECROU HEXAG.AUTOFREINE INOX	SELF-LOCKING NUT INOX	SELBSTSICHERNDE MUTTER INOX	DADO AUTOBLOCCANTE INOX	
009	**80200865**	001	ECROU HEXAG.AUTOBL.FE/ZNXC3	UNDERSERRAT.S.LOC.NUT FE/ZNXC3	SPERRZAHN-BUNDMUTTER FE/ZNXC3	DADO FE/ZNXC3	
010	**80250611**	004	RONDELLE PLATE FE/ZNXC3	PLAIN WASHER M6 DIN 125 FE/ZNX	SCHEIBE FE/ZNXC3	RONDELLA PIATTA FE/ZNXC3	
011	**80250618**	029	RONDELLE PLATE INOX A2	PLAIN WASHER INOX A2	SCHEIBE INOX A2	RONDELLA PIATTALA INOX A2	
012	**80370502**	003	RIVET AVEUGLE CLOU TP	RIVET	NIETE	RIVETTO	
013	**83090138**	002	COLLIER INOX A2	COLLAR INOX A2	SCHLAUCHSCHELLE INOX A2	COLLARE INOX A2	
014	**80250611**	002	RONDELLE PLATE FE/ZNXC3	PLAIN WASHER M6 DIN 125 FE/ZNX	SCHEIBE FE/ZNXC3	RONDELLA PIATTA FE/ZNXC3	[1]
015	**A621936**	006	BOUCHON ROUGE A VIS 1/2"X14	PLUG	VERSCHLUSSCHRAUBE	TAPPO PLASTICA SR1009 1/2X14	
016	**A622467**	001	CAOUT.CELLUL.AUTOCO.	GASKET	DICHTUNG		[1]
017	**A622467**	001	CAOUT.CELLUL.AUTOCO.	GASKET	DICHTUNG		[1]
018	**A622467**	001	CAOUT.CELLUL.AUTOCO.	GASKET	DICHTUNG		[1]
019	**A622467**	001	CAOUT.CELLUL.AUTOCO.	GASKET	DICHTUNG		[1]
020	**FLA1638A**	002	RESSORT DE TRACTION	SPRING, EXTENSION	ZUGFEDER	MOLLA DI TRAZIONE	
021	**FNB0478**	003	TIRANT 6R ZB	LIFT PLATE	ZUGSTANGE	TIRANTE 6R	
022	**FNB0912**	003	TIRANT ASSEMBLAGE VENTURI 6 RG	LIFT PLATE	ZUGSTANGE	TIRANTE ASSEMBLATO	
023	**FNB0973**	004	ENTRETOISE ZB	SPACER	DISTANZHUELSE	DISTANZIALE	
024	**FNB0368A**	001	CONTRE PLAQUE CLINQUANT 6 RGS	BRACKET	GEGENPLATTE	CONTRO-PLACCA LAMIERINA 6 FILE	
025	**FNB0760A**	001	CLINQUANT INFER.6 RGS	FLASHY	FLITTER	LAMIERINA INFERIORE 6 FILE	
026	**FPX0279B**	001	ENTRETOISE AR DE BIELLETTE D'A	SPACER	DISTANZHUELSE	DISTANZIALE POSTER.	
027	**K3607250**	001	CADRE	FRAME	RAHMEN	TELAIO	[1]
028	**K3607260**	001	CADRE	FRAME	RAHMEN	TELAIO	+[1]
029	**K3608120**	001	CADRE	FRAME	RAHMEN	TELAIO	[1]
030	**K3623230**	001	TAMIS	SIEVE	SIEB	SETACCIO	
031	**K3636450**	001	CLINQUANT	FOIL	FLITTER	LAMPEGGIANTE	
032	**K3600190**	006	VENTURI	VENTURI	VENTURI	VENTURI	
033	**N00181A0**	001	PLAQUE ENTREE AIR/VENTURI	PLATE	PLATTE	PIASTRA	
034	**N00184A0**	001	ECRAN PROTECTEUR 6 RGS	HAND SCREEN	SCHUTZSCHIELD	SCHERMO PROTETTIVO 6FILE	
035	**N00185A0**	001	PLAQUE OBTURATION VENTURI	PLATE	PLATTE	PIASTRAN D'OTTURAZIONE	
036	**N00188B0**	001	TREMIE MICRO 6 RANGS 150L	HOPPER	TRICHTER	TRAMOGGIA MICRO 6FILE ERB.150L	
037	**N00193C0**	001	AUTOCOLLANT REGLAGE MICRO	STICKER	AUFKL.	ADESIVO	
038	**N02454A0**	001	COUVERCLE	LID	DECKEL	COPERCHIO	
039	**N03490A0**	001	VERROU	LATCH	RIEGEL	LEVA	

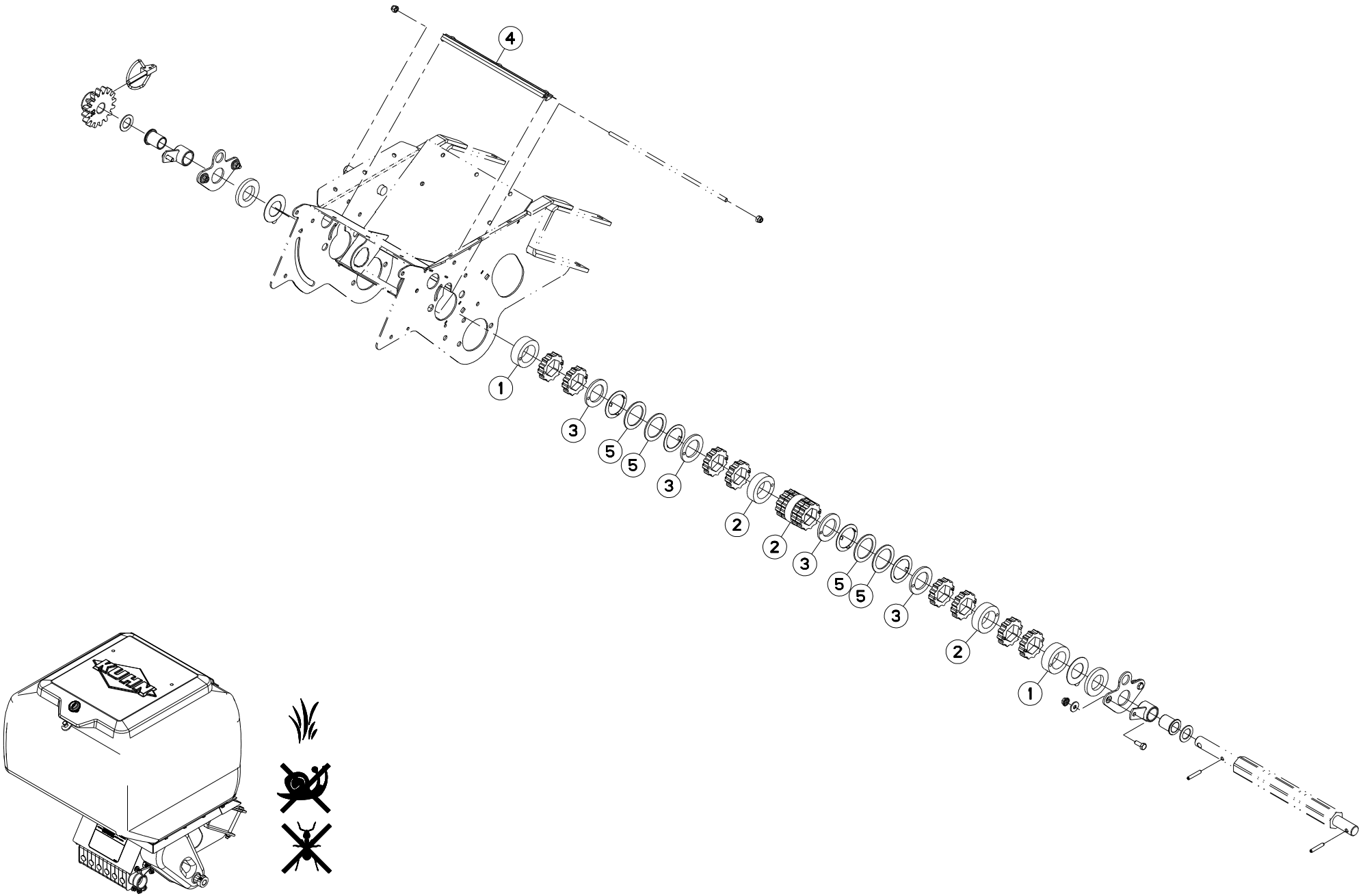
4
1
3
5
5
3
2
2
3
5
5
3
2
1

MICROGRANULATEUR H 6X (ITALIE) MICROGRANULATOR H 6X (ITALY) MIKROGRANULATSTREUER H 6X (ITA MICROGRANULATORE H 6X (ITALIA)

Rep	Nr	Qt	Designation	Description	Bezeichnung	Referenza	Remarque - Remark - Bemerkung - Osservazioni
001	**K3633390**	002	ENTRETOISE	SPACER	DISTANZHUELSE	DISTANZIALE	
002	**K3633400**	003	ENTRETOISE	SPACER	DISTANZHUELSE	DISTANZIALE	
003	**K3633410**	004	ENTRETOISE	SPACER	DISTANZHUELSE	DISTANZIALE	
004	**K3636450**	001	CLINQUANT	FOIL	FLITTER	LAMPEGGIANTE	
005	**K3636480**	004	RONDELLE	WASHER	SCHEIBE	RONDELLA PIATTA	

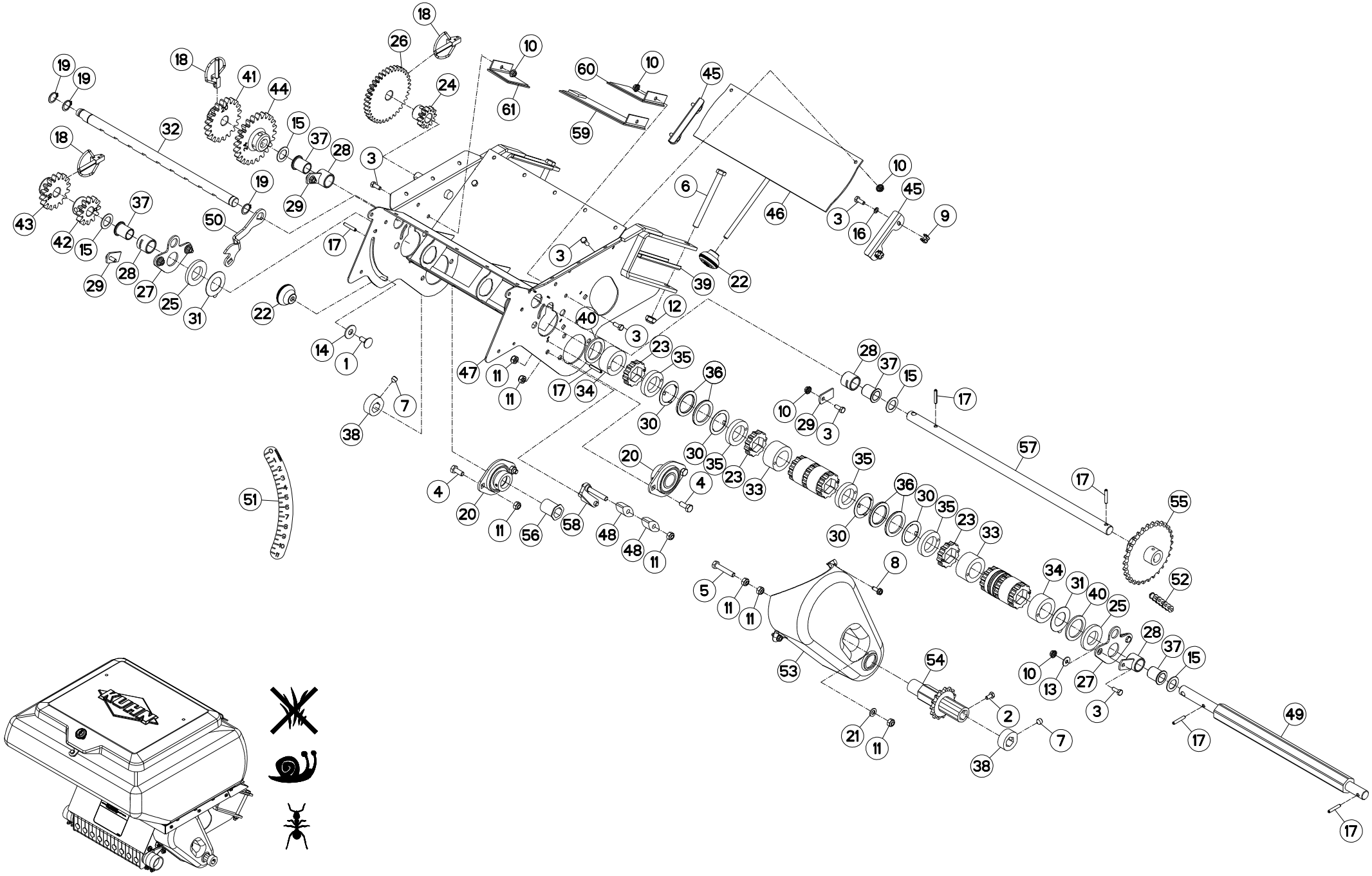
KUHN

MICROGRANULATEUR I-A 9X (1) MICROGRANULATOR I-A 9X (1) MIKROGRANULATSTREUER I-A 9X (1 MICROGRANULATORE I-A 9X (1)

Rep	Nr	Qt	Designation	Description	Bezeichnung	Referenza	Remarque - Remark - Bemerkung - Osservazioni
001	**80030821**	001	VIS J FE/ZNXC3	CUP SQUARE BOLT FE/ZNXC3	FLACHRUNDSCHRAUBE FE/ZNXC3	BULLONE FE/ZNXC3	
002	**80060612**	001	VIS TETE HEXAGONALE FE/ZNXC3	HEXAGON HEAD SCREW FE/ZNXC3	SECHSKANTSCHRAUBE FE/ZNXC3	VITE TESTA ESAGONALE FE/ZNXC3	
003	**80060616**	014	VIS TETE HEXAGONALE FE/ZNXC3	HEXAGON HEAD SCREW FE/ZNXC3	SECHSKANTSCHRAUBE FE/ZNXC3	VITE TESTA ESAGONALE FE/ZNXC3	
004	**80060820**	004	VIS TETE HEXAGONALE FE/ZNXC3	HEXAGON HEAD SCREW FE/ZNXC3	SECHSKANTSCHRAUBE FE/ZNXC3	VITE TESTA ESAGONALE FE/ZNXC3	
005	**80060845**	001	VIS TETE HEXAGONALE FE/ZNXC3	HEXAGON HEAD SCREW FE/ZNXC3	SECHSKANTSCHRAUBE FE/ZNXC3	VITE TESTA ESAGONALE FE/ZNXC3	
006	**80061098**	002	VIS TETE HEXAGONALE FE/ZNXC3	HEX BOLT FE/ZNXC3	SECHSKANTSCHRAUBE FE/ZNXC3	VITE TESTA ESAGONALE FE/ZNXC3	
007	**80141010**	002	VIS S/TETE B.CONIQ.HC FE/ZNXC3	SET SCREW WITH CONE FE/ZNXC3	GEWINDESTIFT MIT SPITZE	VITE FE/ZNXC3	
008	**80190616**	002	VIS A TOLE TETE H FE/ZNXC3	HEX.HEAD TAPPIN.SCREWS FE/ZNXC	SECHSKANT-BLECHSCHRA.FE/ZNXC3		
009	**80200655**	004	ECROU CAGE	CAGE NUT	KAEFIG MUTTER	DADO IN GABBIA	
010	**80200665**	010	ECROU HEXAG.AUTOBL.FE/ZNXC3	UNDERSERRAT.S.LOC.NUT FE/ZNXC3	SPERRZAHN-BUNDMUTTER FE/ZNXC3	DADO FE/ZNXC3	
011	**80200840**	009	ECROU HEX.BAS AUTOFR.FE/ZNXC3	SELF-LOCKING NUT FE/ZNXC3	SELBSTSICHERND.MUTTER FE/ZNXC3	DADO AUTOBLOCCANTE FE/ZNXC3	
012	**80201040**	002	ECROU HEX.BAS AUTOFR.FE/ZNXC3	SELF LOCKING NUT FE/ZNXC3	SELBSTSICHERND.MUTTER FE/ZNXC3	DADO AUTOBLOCCANTE FE/ZNXC3	
013	**80250618**	004	RONDELLE PLATE INOX A2	PLAIN WASHER INOX A2	SCHEIBE INOX A2	RONDELLA PIATTALA INOX A2	
014	**80251128**	001	RONDELLE PLATE FE/ZNXC3	PLAIN WASHER FE/ZNXC3	SCHEIBE FE/ZNXC3	RONDELLA PIATTA FE/ZNXC3	
015	**80251932**	004	RONDELLE PLATE FE/ZNXC3	PLAIN WASHER FE/ZNXC3	SCHEIBE FE/ZNXC3	RONDELLA PIATTA FE/ZNXC3	>I< 1.5 mm
016	**80270602**	004	RONDELLE EVENTAIL FE/ZNXC3	SERRATED LOCK WASHER FE/ZNXC3	FAECHERSCHEIBE FE/ZNXC3	RONDELLA VENTAGLIO FE/ZNXC3	
017	**80450530**	006	GOUPILLE ELASTIQUE FLZNNC	ROLL PIN FLZNNC	SPANNHUELSE FLZNNC	SPINA ELASTICA FLZNNC	
018	**80560748**	003	GOUPILLE AUTOMATIQUE	LINCH PIN	KLAPPSTECKER	SPINA DI FERMO	
019	**80581800**	003	CIRCLIP EXTERIEUR	RETAINING RING	SICHERUNGSRING	ANELLO	
020	**81502508**	002	ROULEMENT AUTO-ALIGNEUR	FLANGE UNIT	FLANSCHLAGER	CUSCINETTO	
021	**80250823**	001	RONDELLE PLATE FE/ZNXC3	PLAIN WASHER FE/ZNXC3	SCHEIBE FE/ZNXC3	RONDELLA PIATTA FE/ZNXC3	
022	**A620243**	002	POIGNEE	HANDLE	HANDGRIFF	MANIGLIA	
023	**BLA0117B**	009	PIGNON DISTRIBUTION	PINION GEAR	ZAHNRAD	PIGNONE DISTRIBUZIONE	
024	**FLA1469**	001	PIGNON 12DT M3 AMOVIBLE /MICRO	PINION GEAR	ZAHNRAD	PIGNONE 12DT AMOVIBILE / MICRO	
025	**FLA1550**	002	RONDELLE	WASHER	SCHEIBE	RONDELLA PIATTA	>I< 6 mm
026	**FLA1468A**	001	PIGNON 36DT M3 AMOVIBLE /MICRO	PINION GEAR	ZAHNRAD	PIGNONE 36DT AMOVIBILE / MICRO	
027	**FLA1563B**	002	PALIER SUPPORT DE DISTRIBUTION	BEARING RING	LAGER	CUSCINETTO DELL'ALBERO DISTR.	
028	**FLA1569B**	004	BAGUE PALIER/BOIT MICRO ZB	BUSH	HUELSE	BOCCOLA SUPPORTO/SCATOLA MICRO	
029	**FLA1571A**	004	PLAQ. D'ARRET PALIER MICRO ZB	PLATE	PLATTE	PIASTRA D'ARRESTO	
030	**FLA1595A**	006	RONDELLE	WASHER	SCHEIBE	RONDELLA SFREGAMENTO INTERMED.	
031	**FNB0361**	002	RONDELLE DE FROTTEMENT LATERAL	WASHER	SCHEIBE	RONDELLO D'ATTRITO LATERALE	
032	**FNB0379**	001	VANNE DE REGLAGE 9 RGS "I"	SEED GATE	SCHIEBER	VALVOLA DI REGOLAZIONE 9 FILE	
033	**K3603240**	005	ENTRETOISE	SPACER	DISTANZHUELSE	DISTANZIALE	>I< 26 mm
034	**K3603250**	002	ENTRETOISE	SPACER	DISTANZHUELSE	DISTANZIALE	>I< 22 mm
035	**K3603280**	006	ENTRETOISE	SPACER	DISTANZHUELSE	DISTANZIALE	>I< 9 mm
036	**K3607160**	006	RONDELLE RESSORT	WASHER, BELLEVILLE	TELLERFEDER	RONDELLA A MOLLA	>|<3.2 mm
037	**K3608320**	004	BAGUE	BUSHING	HUELSE	BOCCOLA	
038	**K3626080**	002	ARRET	STOP	ANSCHLAG	FERMO	
039	**K3627370**	002	TOLE	SHEET	BLECH	TELA	
040	**K3656600**	002	RONDELLE RESSORT	WASHER, BELLEVILLE	TELLERFEDER	RONDELLA A MOLLA	
041	**MLA0096A**	001	PIGNON	GEAR, PINION	RITZEL	PIGNONE	
042	**MLA0097A**	001	PIGNON	GEAR, PINION	RITZEL	PIGNONE	
043	**MLA0098A**	001	PIGNON	GEAR, PINION	RITZEL	PIGNONE	
044	**MLA0156A**	001	PIGNON	GEAR, PINION	RITZEL	PIGNONE	
045	**N1509000**	002	GLISSIERE	GUIDE, SLIDE	GLEITSCHIENE	SLITTA	
046	**N00089A0**	001	TRAPPE	EMPTYING TRAP	ENTLEERUNGSKLAPPE	BOTOLA DI SCARICO 9 RGS	
047	**N00091C0**	001	BOITIER	HOUSING	GEHAEUSE	SCATOLA	
048	**N00176A0**	002	PATIN DE TENDEUR	SKID	GLEITSTUECK	TENDITORE	

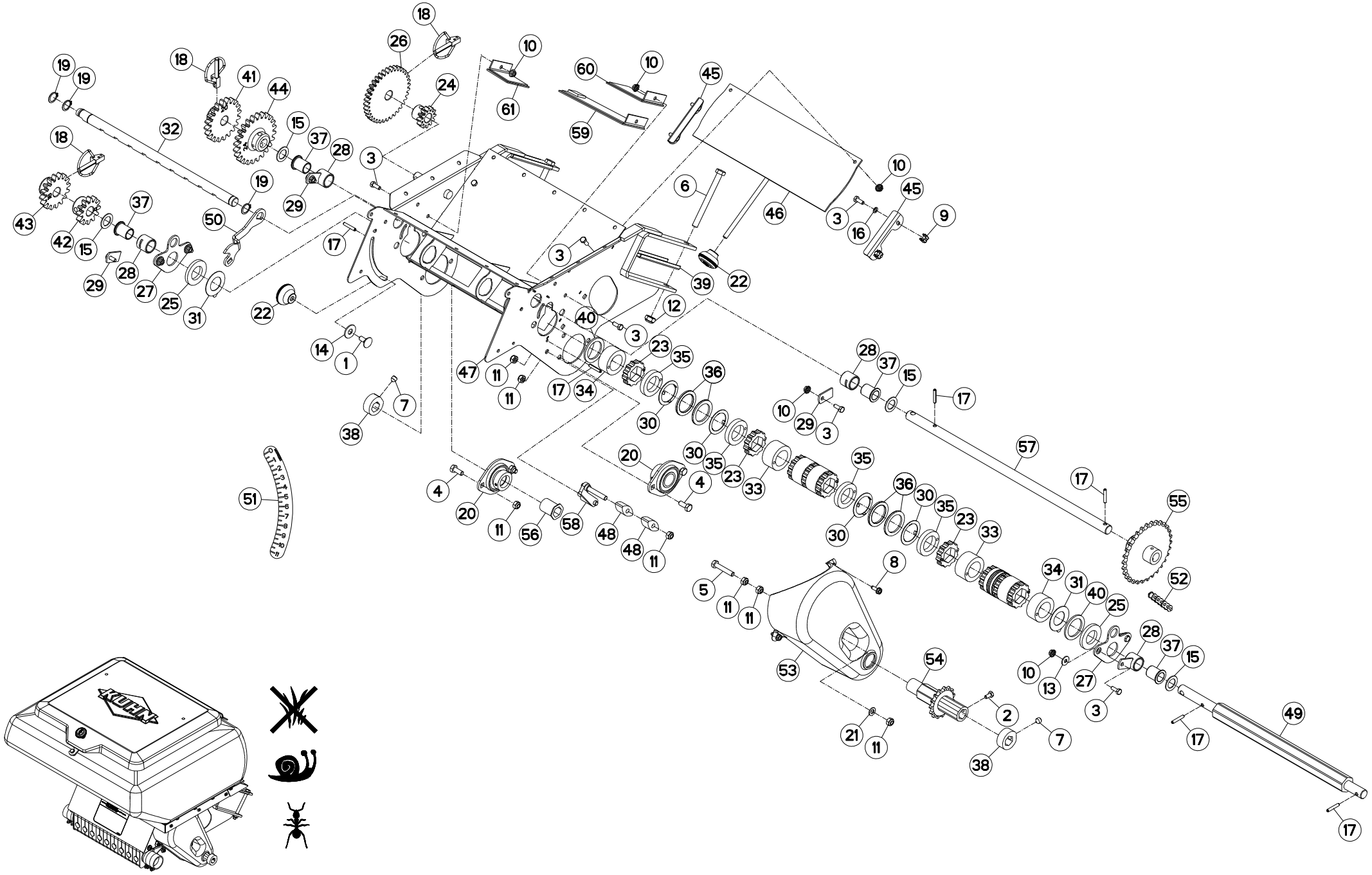
KUHN

MICROGRANULATEUR I-A 9X (1) MICROGRANULATOR I-A 9X (1) MIKROGRANULATSTREUER I-A 9X (1 MICROGRANULATORE I-A 9X (1)

Rep	Nr	Qt	Designation	Description	Bezeichnung	Referenza	Remarque - Remark - Bemerkung - Osservazioni
049	**N00186B0**	001	AXE	PIN	ACHSE	ASSE	
050	**N00191A0**	001	LEVIER	LEVER	HEBEL	LEVA	
051	**N00192B0**	001	AUTOCOLLANT REGLAGE VANNE 0-11	STICKER	AUFKL.	ADESIVO	
052	**N00194C0**	001	CHAINE 08B-1 FERMEE 53 MAIL	CHAIN	KETTE	CATENA	
053	**N00195C0**	001	CARTER	HOUSING	GEHAEUSE	SCATOLA	
054	**N00197A0**	001	PIGN CHAINE 08B-1 15DENTS SOUD	PINION GEAR	ZAHNRAD	PIGNONE	
055	**N00198A0**	001	PIGNON	GEAR, PINION	RITZEL	PIGNONE	
056	**N00199A0**	001	BAGUE	BUSHING	HUELSE	BOCCOLA	
057	**N00563B0**	001	AXE INTERMEDIAIRE MICRO 9RGS	PIN	ACHSE	ASSE	
058	**N03938A0**	001	TENDEUR	TENSIONER	SPANNER	TENDITORE	
059	**VNB0603**	001	PLAQUE	PLATE	PLATTE	PIASTRA	
060	**VNB0645**	001	PLAQUE	PLATE	PLATTE	PIASTRA	
061	**VNB0646**	001	PLAQUE	PLATE	PLATTE	PIASTRA	

OPT

K36R0153 E

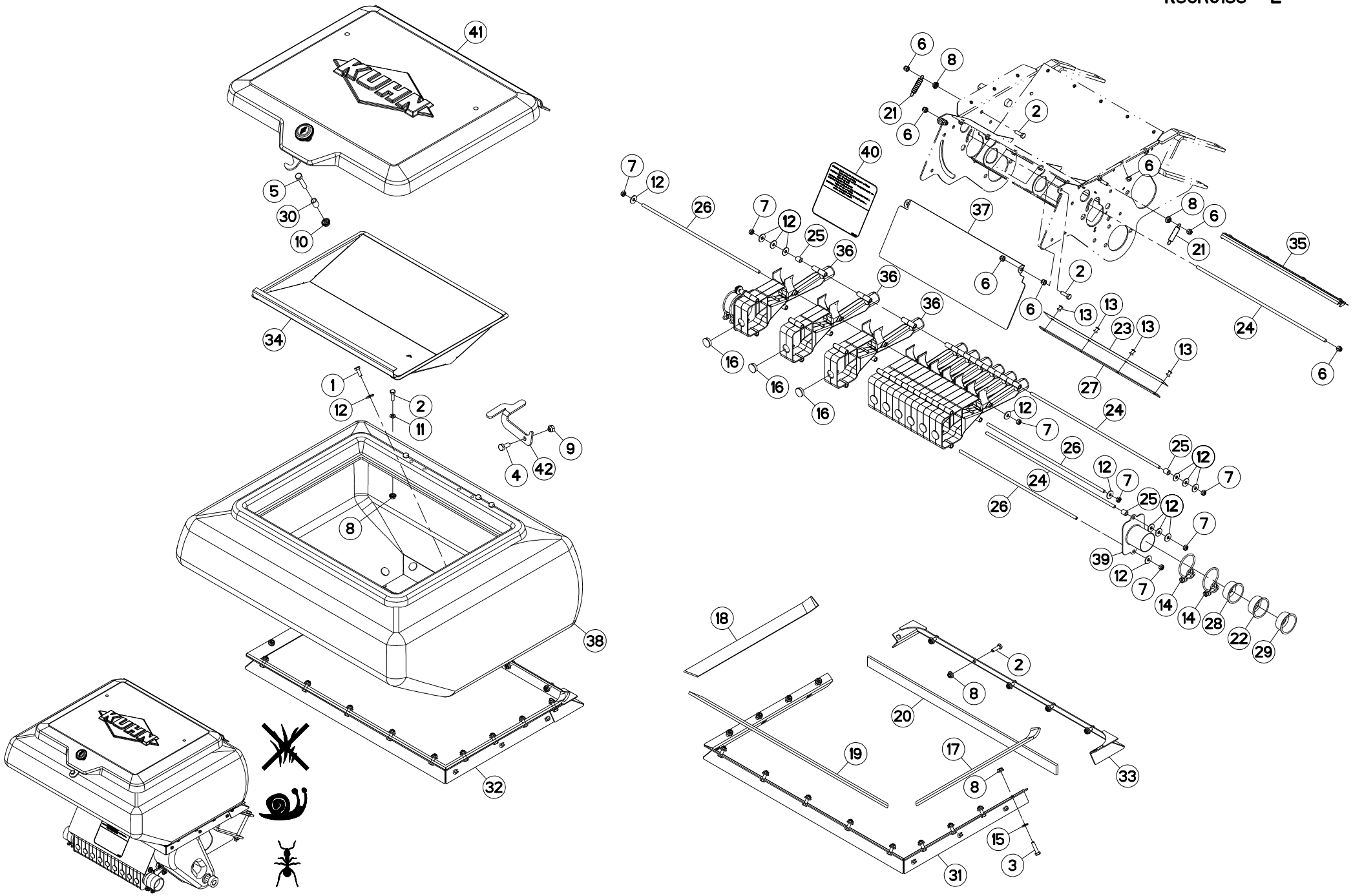

MICROGRANULATEUR I-A 9X (2) MICROGRANULATOR I-A 9X (2) MIKROGRANULATSTREUER I-A 9X (2 MICROGRANULATORE I-A 9X (2)

Rep	Nr	Qt	Designation	Description	Bezeichnung	Referenza	Remarque - Remark - Bemerkung - Osservazioni
001	**80060616**	016	VIS TETE HEXAGONALE FE/ZNXC3	HEXAGON HEAD SCREW FE/ZNXC3	SECHSKANTSCHRAUBE FE/ZNXC3	VITE TESTA ESAGONALE FE/ZNXC3	
002	**80060620**	024	VIS TETE HEXAGONALE FE/ZNXC3	HEX BOLT FE/ZNXC3	SECHSKANTSCHRAUBE FE/ZNXC3	VITE TESTA ESAGONALE FE/ZNXC3	[1]
003	**80060625**	002	VIS TETE HEXAGONALE FE/ZNXC3	HEX BOLT FE/ZNXC3	SECHSKANTSCHRAUBE FE/ZNXC3	VITE TESTA ESAGONALE FE/ZNXC3	[1]
004	**80060821**	001	VIS TETE HEXAGONALE INOX	HEXAGON HEAD SCREW INOX	SECHSKANTSCHRAUBE INOX	VITE A TESTA ESAGONALE INOX	
005	**80060839**	001	VIS TETE HEXAGONALE FE/ZNXC3	HEXAGON HEAD SCREW FE/ZNXC3	SECHSKANTSCHRAUBE FE/ZNXC3	VITE TESTA ESAGONALE FE/ZNXC3	
006	**80200630**	024	ECROU HEX.AUTOFREINE FE/ZNXC3	SELF LOCKING NUT FE/ZNXC3	SELBSTSICHERNDE MUTT.FE/ZNXC3	DADO AUTOBLOCCANTE FE/ZNXC3	
007	**80200631**	010	ECROU HEX.BAS AUTOFR.INOX	SELF-LOCKING NUT INOX	SELBSTSICHERNDE MUTTER INOX	DADO AUTOBLOCCANTE INOX	
008	**80200665**	024	ECROU HEXAG.AUTOBL.FE/ZNXC3	UNDERSERRAT.S.LOC.NUT FE/ZNXC3	SPERRZAHN-BUNDMUTTER FE/ZNXC3	DADO FE/ZNXC3	[1]
009	**80200831**	001	ECROU HEXAG.AUTOFREINE INOX	SELF-LOCKING NUT INOX	SELBSTSICHERNDE MUTTER INOX	DADO AUTOBLOCCANTE INOX	
010	**80200865**	001	ECROU HEXAG.AUTOBL.FE/ZNXC3	UNDERSERRAT.S.LOC.NUT FE/ZNXC3	SPERRZAHN-BUNDMUTTER FE/ZNXC3	DADO FE/ZNXC3	
011	**80250611**	004	RONDELLE PLATE FE/ZNXC3	PLAIN WASHER M6 DIN 125 FE/ZNX	SCHEIBE FE/ZNXC3	RONDELLA PIATTA FE/ZNXC3	[1]
012	**80250618**	034	RONDELLE PLATE INOX A2	PLAIN WASHER INOX A2	SCHEIBE INOX A2	RONDELLA PIATTALA INOX A2	
013	**80370502**	004	RIVET AVEUGLE CLOU TP	RIVET	NIETE	RIVETTO	
014	**83090138**	004	COLLIER INOX A2	COLLAR INOX A2	SCHLAUCHSCHELLE INOX A2	COLLARE INOX A2	
015	**80250611**	002	RONDELLE PLATE FE/ZNXC3	PLAIN WASHER M6 DIN 125 FE/ZNX	SCHEIBE FE/ZNXC3	RONDELLA PIATTA FE/ZNXC3	[1]
016	**A621936**	009	BOUCHON ROUGE A VIS 1/2"X14	PLUG	VERSCHLUSSCHRAUBE	TAPPO PLASTICA SR1009 1/2X14	
017	**A622467**	001	CAOUT.CELLUL.AUTOCO.	GASKET	DICHTUNG		[1]
018	**A622467**	001	CAOUT.CELLUL.AUTOCO.	GASKET	DICHTUNG		[1]
019	**A622467**	001	CAOUT.CELLUL.AUTOCO.	GASKET	DICHTUNG		[1]
020	**A622467**	001	CAOUT.CELLUL.AUTOCO.	GASKET	DICHTUNG		[1]
021	**FLA1638A**	002	RESSORT DE TRACTION	SPRING, EXTENSION	ZUGFEDER	MOLLA DI TRAZIONE	
022	**FNB0657**	001	BOUCHON	PLUG	VERSCHLUSSSCHRAUBE	TAPPO	
023	**FNB0896**	001	CLINQUANT INFER.9 RGS	FLASHY	FLITTER	LAMIERINO INFERIORE 9 FILE	
024	**FNB0921**	003	TIRANT FIXA.VENTURI & CLINQ.9R	LIFT PLATE	ZUGSTANGE	TIRANTE FISSAGGIO	
025	**FNB0973**	004	ENTRETOISE ZB	SPACER	DISTANZHUELSE	DISTANZIALE	
026	**FNB1011**	003	TIRANT ASSEMBLAGE VENTURI 9RGS	LIFT PLATE	ZUGSTANGE	TIRANTE	
027	**FNB0372A**	001	CONTRE PLAQUE DE CLINQUANT 9 R	BRACKET	GEGENPLATTE	PIASTRINA	
028	**FNB0634A**	001	OPERCULE 3 RGS "I"	DUST	DECKEL	CHIUSURA 3 FILE "I"	
029	**FNB0635A**	001	OPERCULE D22	DUST	DECKEL	TAPPO	
030	**FPX0279B**	001	ENTRETOISE AR DE BIELLETTE D'A	SPACER	DISTANZHUELSE	DISTANZIALE POSTER.	
031	**K3607290**	001	CADRE	FRAME	RAHMEN	TELAIO	[1]
032	**K3607300**	001	CADRE	FRAME	RAHMEN	TELAIO	+[1]
033	**K3608140**	001	CADRE	FRAME	RAHMEN	TELAIO	[1]
034	**K3623210**	001	TAMIS	SIEVE	SIEB	SETACCIO	
035	**K3636460**	001	CLINQUANT	FOIL	FLITTER	LAMPEGGIANTE	
036	**K3600190**	009	VENTURI	VENTURI	VENTURI	VENTURI	
037	**N00067A0**	001	ECRAN PROTECTEUR 9 RGS	HAND SCREEN	SCHUTZSCHIELD	SCHERMO PROTEZIONE 9 RGS	
038	**N00104B0**	001	TREMIE MICRO 9RGS I OU AL 100L	HOPPER	MIKRO BEHALTER 100L	TRAMOGGIA	
039	**N00181A0**	002	PLAQUE ENTREE AIR/VENTURI	PLATE	PLATTE	PIASTRA	
040	**N00193C0**	001	AUTOCOLLANT REGLAGE MICRO	STICKER	AUFKL.	ADESIVO	
041	**N02455A0**	001	COUVERCLE	LID	DECKEL	COPERCHIO	
042	**N03490A0**	001	VERROU	LATCH	RIEGEL	LEVA	

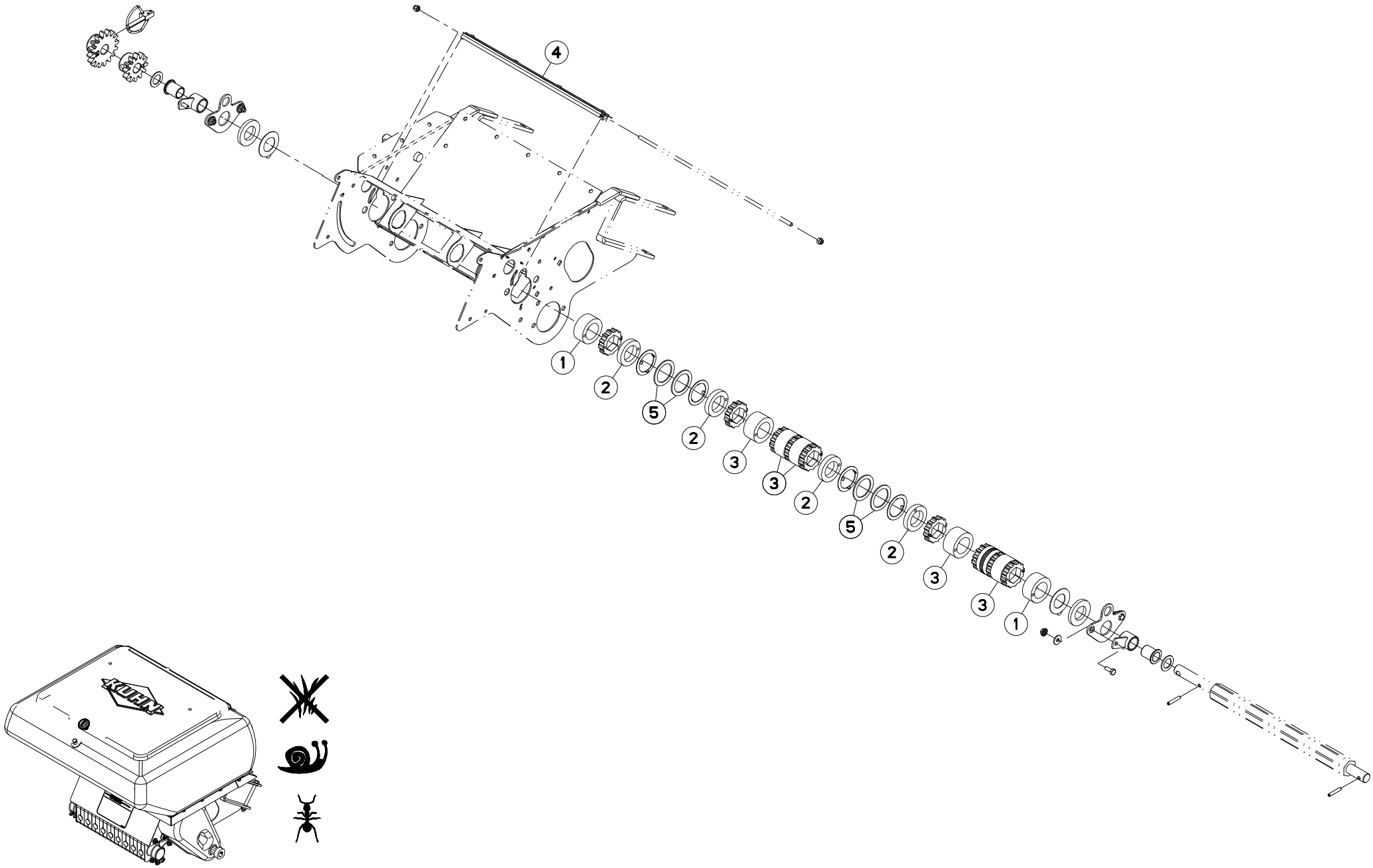
4
1
2
5
2
3
3
2
5
2
3
3
1

MICROGRANULATEUR I-A 9X (ITALI MICROGRANULATOR I-A 9X (ITALY) MIKROGRANULATSTREUER I-A 9X (I MICROGRANULATORE I-A 9X (ITALI

Rep	Nr	Qt	Designation	Description	Bezeichnung	Referenza	Remarque - Remark - Bemerkung - Osservazioni
001	**K3633290**	002	ENTRETOISE	SPACER	DISTANZHUELSE	DISTANZIALE	
002	**K3633300**	006	ENTRETOISE	SPACER	DISTANZHUELSE	DISTANZIALE	
003	**K3633310**	005	ENTRETOISE	SPACER	DISTANZHUELSE	DISTANZIALE	
004	**K3636460**	001	CLINQUANT	FOIL	FLITTER	LAMPEGGIANTE	
005	**K3636480**	006	RONDELLE	WASHER	SCHEIBE	RONDELLA PIATTA	

OPT

K36R0161 C

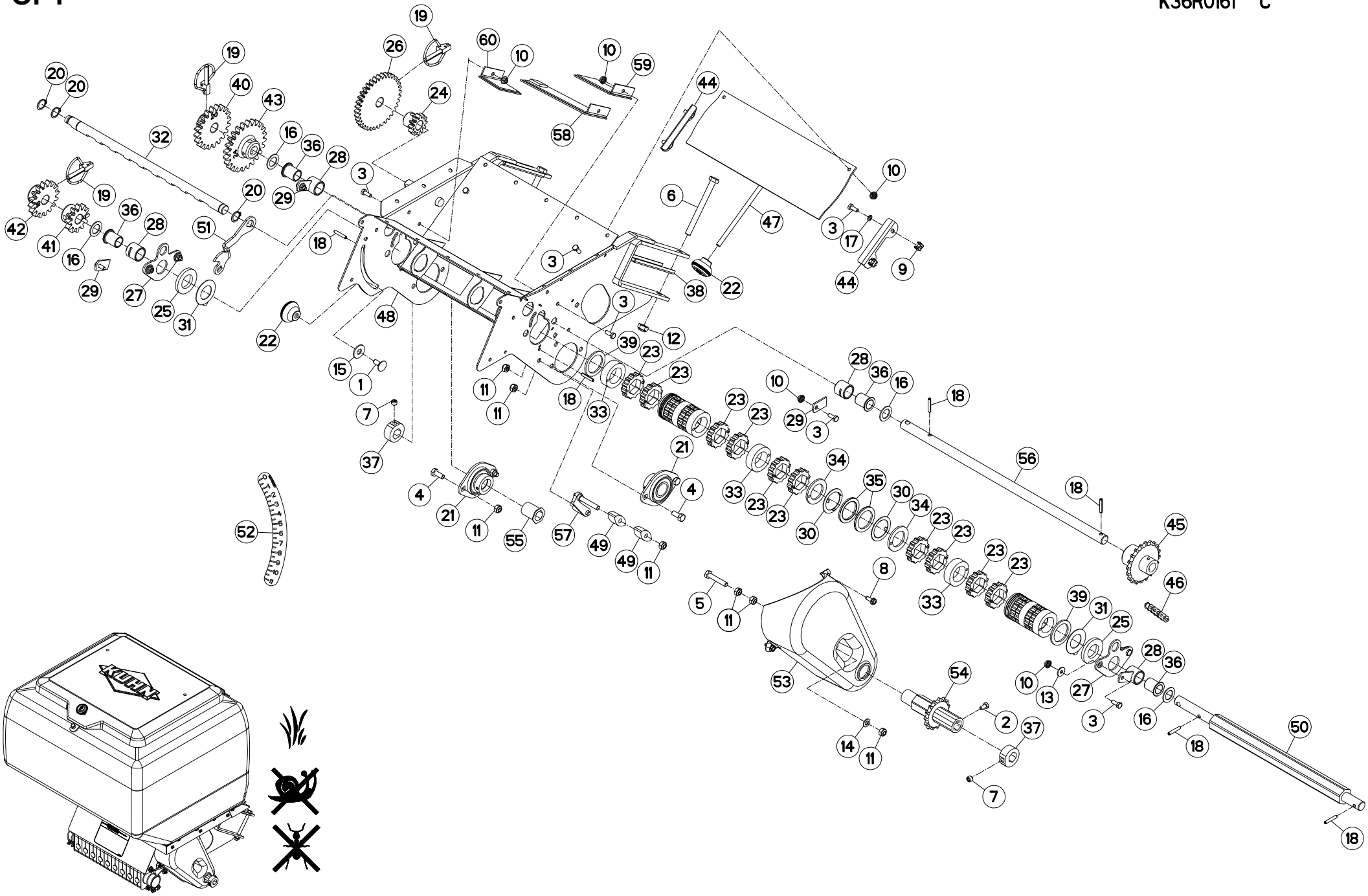

MICROGRANULATEUR H 9X (1) MICROGRANULATOR H 9X (1) MIKROGRANULATSTREUER H 9X (1) MICROGRANULATORE H 9X (1)

Rep	Nr	Qt	Designation	Description	Bezeichnung	Referenza	Remarque - Remark - Bemerkung - Osservazioni
001	**80030821**	001	VIS J FE/ZNXC3	CUP SQUARE BOLT FE/ZNXC3	FLACHRUNDSCHRAUBE FE/ZNXC3	BULLONE FE/ZNXC3	
002	**80060612**	001	VIS TETE HEXAGONALE FE/ZNXC3	HEXAGON HEAD SCREW FE/ZNXC3	SECHSKANTSCHRAUBE FE/ZNXC3	VITE TESTA ESAGONALE FE/ZNXC3	
003	**80060616**	014	VIS TETE HEXAGONALE FE/ZNXC3	HEXAGON HEAD SCREW FE/ZNXC3	SECHSKANTSCHRAUBE FE/ZNXC3	VITE TESTA ESAGONALE FE/ZNXC3	
004	**80060820**	004	VIS TETE HEXAGONALE FE/ZNXC3	HEXAGON HEAD SCREW FE/ZNXC3	SECHSKANTSCHRAUBE FE/ZNXC3	VITE TESTA ESAGONALE FE/ZNXC3	
005	**80060845**	001	VIS TETE HEXAGONALE FE/ZNXC3	HEXAGON HEAD SCREW FE/ZNXC3	SECHSKANTSCHRAUBE FE/ZNXC3	VITE TESTA ESAGONALE FE/ZNXC3	
006	**80061098**	002	VIS TETE HEXAGONALE FE/ZNXC3	HEX BOLT FE/ZNXC3	SECHSKANTSCHRAUBE FE/ZNXC3	VITE TESTA ESAGONALE FE/ZNXC3	
007	**80141010**	002	VIS S/TETE B.CONIQ.HC FE/ZNXC3	SET SCREW WITH CONE FE/ZNXC3	GEWINDESTIFT MIT SPITZE	VITE FE/ZNXC3	
008	**80190616**	002	VIS A TOLE TETE H FE/ZNXC3	HEX.HEAD TAPPIN.SCREWS FE/ZNXC	SECHSKANT-BLECHSCHRA.FE/ZNXC3		
009	**80200655**	004	ECROU CAGE	CAGE NUT	KAEFIG MUTTER	DADO IN GABBIA	
010	**80200665**	010	ECROU HEXAG.AUTOBL.FE/ZNXC3	UNDERSERRAT.S.LOC.NUT FE/ZNXC3	SPERRZAHN-BUNDMUTTER FE/ZNXC3	DADO FE/ZNXC3	
011	**80200840**	009	ECROU HEX.BAS AUTOFR.FE/ZNXC3	SELF-LOCKING NUT FE/ZNXC3	SELBSTSICHERND.MUTTER FE/ZNXC3	DADO AUTOBLOCCANTE FE/ZNXC3	
012	**80201040**	002	ECROU HEX.BAS AUTOFR.FE/ZNXC3	SELF LOCKING NUT FE/ZNXC3	SELBSTSICHERND.MUTTER FE/ZNXC3	DADO AUTOBLOCCANTE FE/ZNXC3	
013	**80250618**	004	RONDELLE PLATE INOX A2	PLAIN WASHER INOX A2	SCHEIBE INOX A2	RONDELLA PIATTALA INOX A2	
014	**80250823**	001	RONDELLE PLATE FE/ZNXC3	PLAIN WASHER FE/ZNXC3	SCHEIBE FE/ZNXC3	RONDELLA PIATTA FE/ZNXC3	
015	**80251128**	001	RONDELLE PLATE FE/ZNXC3	PLAIN WASHER FE/ZNXC3	SCHEIBE FE/ZNXC3	RONDELLA PIATTA FE/ZNXC3	
016	**80251932**	004	RONDELLE PLATE FE/ZNXC3	PLAIN WASHER FE/ZNXC3	SCHEIBE FE/ZNXC3	RONDELLA PIATTA FE/ZNXC3	
017	**80270602**	004	RONDELLE EVENTAIL FE/ZNXC3	SERRATED LOCK WASHER FE/ZNXC3	FAECHERSCHEIBE FE/ZNXC3	RONDELLA VENTAGLIO FE/ZNXC3	
018	**80450530**	006	GOUPILLE ELASTIQUE FLZNNC	ROLL PIN FLZNNC	SPANNHUELSE FLZNNC	SPINA ELASTICA FLZNNC	
019	**80560748**	003	GOUPILLE AUTOMATIQUE	LINCH PIN	KLAPPSTECKER	SPINA DI FERMO	
020	**80581800**	003	CIRCLIP EXTERIEUR	RETAINING RING	SICHERUNGSRING	ANELLO	
021	**81502508**	002	ROULEMENT AUTO-ALIGNEUR	FLANGE UNIT	FLANSCHLAGER	CUSCINETTO	
022	**A620243**	002	POIGNEE	HANDLE	HANDGRIFF	MANIGLIA	
023	**BLA0117B**	018	PIGNON DISTRIBUTION	PINION GEAR	ZAHNRAD	PIGNONE DISTRIBUZIONE	
024	**FLA1469**	001	PIGNON 12DT M3 AMOVIBLE /MICRO	PINION GEAR	ZAHNRAD	PIGNONE 12DT AMOVIBILE / MICRO	
025	**FLA1550**	002	RONDELLE	WASHER	SCHEIBE	RONDELLA PIATTA	
026	**FLA1468A**	001	PIGNON 36DT M3 AMOVIBLE /MICRO	PINION GEAR	ZAHNRAD	PIGNONE 36DT AMOVIBILE / MICRO	
027	**FLA1563B**	002	PALIER SUPPORT DE DISTRIBUTION	BEARING RING	LAGER	CUSCINETTO DELL'ALBERO DISTR.	
028	**FLA1569B**	004	BAGUE PALIER/BOIT MICRO ZB	BUSH	HUELSE	BOCCOLA SUPPORTO/SCATOLA MICRO	
029	**FLA1571A**	004	PLAQ. D'ARRET PALIER MICRO ZB	PLATE	PLATTE	PIASTRA D'ARRESTO	
030	**FLA1595A**	006	RONDELLE	WASHER	SCHEIBE	RONDELLA SFREGAMENTO INTERMED.	
031	**FNB0361**	002	RONDELLE DE FROTTEMENT LATERAL	WASHER	SCHEIBE	RONDELLO D'ATTRITO LATERALE	
032	**FNB0380**	001	VANNE DE REGLAGE 9 RGS "H"	SEED GATE	SCHIEBER	SARACINESCA	
033	**K3603270**	007	ENTRETOISE	SPACER	DISTANZHUELSE	DISTANZIALE	
034	**K3603290**	006	ENTRETOISE	SPACER	DISTANZHUELSE	DISTANZIALE	
035	**K3607160**	005	RONDELLE RESSORT	WASHER, BELLEVILLE	TELLERFEDER	RONDELLA A MOLLA	
036	**K3608320**	004	BAGUE	BUSHING	HUELSE	BOCCOLA	
037	**K3626080**	002	ARRET	STOP	ANSCHLAG	FERMO	
038	**K3627370**	002	TOLE	SHEET	BLECH	TELA	
039	**K3656600**	002	RONDELLE RESSORT	WASHER, BELLEVILLE	TELLERFEDER	RONDELLA A MOLLA	
040	**MLA0096A**	001	PIGNON	GEAR, PINION	RITZEL	PIGNONE	
041	**MLA0097A**	001	PIGNON	GEAR, PINION	RITZEL	PIGNONE	
042	**MLA0098A**	001	PIGNON	GEAR, PINION	RITZEL	PIGNONE	
043	**MLA0156A**	001	PIGNON	GEAR, PINION	RITZEL	PIGNONE	
044	**N1509000**	002	GLISSIERE	GUIDE, SLIDE	GLEITSCHIENE	SLITTA	
045	**N00059A0**	001	PIGNON	GEAR, PINION	RITZEL	PIGNONE	
046	**N00088B0**	001	CHAINE 08B-1 46 MAILLONS+AR	CHAIN	KETTE	CATENA 08B-1 46 MAGLIE	
047	**N00089A0**	001	TRAPPE	EMPTYING TRAP	ENTLEERUNGSKLAPPE	BOTOLA DI SCARICO 9 RGS	
048	**N00091C0**	001	BOITIER	HOUSING	GEHAEUSE	SCATOLA	

OPT

K36R0161 C

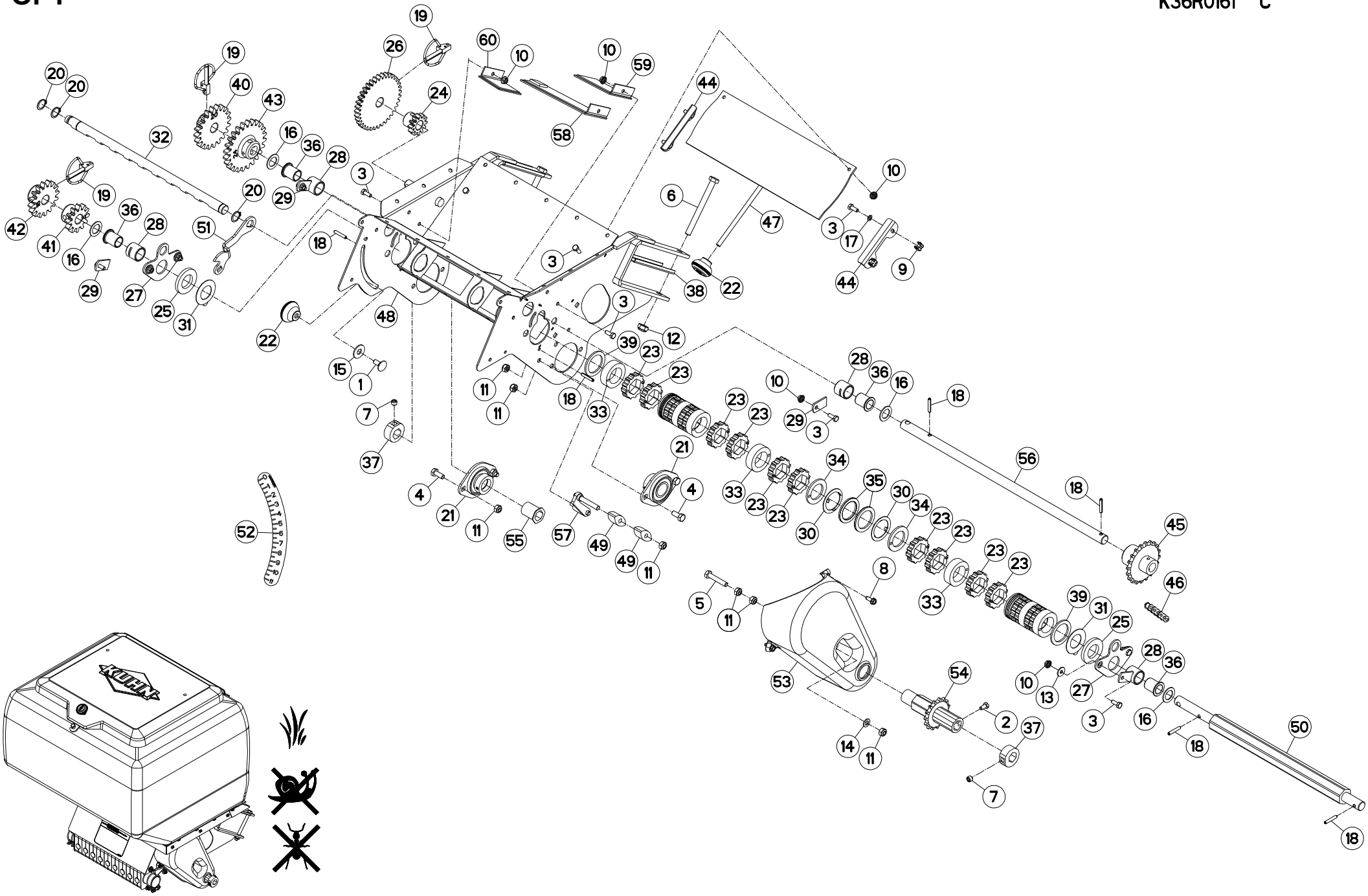

MICROGRANULATEUR H 9X (1) MICROGRANULATOR H 9X (1) MIKROGRANULATSTREUER H 9X (1) MICROGRANULATORE H 9X (1)

Rep	Nr	Qt	Designation	Description	Bezeichnung	Referenza	Remarque - Remark - Bemerkung - Osservazioni
049	**N00176A0**	002	PATIN DE TENDEUR	SKID	GLEITSTUECK	TENDITORE	
050	**N00186B0**	001	AXE	PIN	ACHSE	ASSE	
051	**N00191A0**	001	LEVIER	LEVER	HEBEL	LEVA	
052	**N00192B0**	001	AUTOCOLLANT REGLAGE VANNE 0-11	STICKER	AUFKL.	ADESIVO	
053	**N00195C0**	001	CARTER	HOUSING	GEHAEUSE	SCATOLA	
054	**N00197A0**	001	PIGN CHAINE 08B-1 15DENTS SOUD	PINION GEAR	ZAHNRAD	PIGNONE	
055	**N00199A0**	001	BAGUE	BUSHING	HUELSE	BOCCOLA	
056	**N00563B0**	001	AXE INTERMEDIAIRE MICRO 9RGS	PIN	ACHSE	ASSE	
057	**N03938A0**	001	TENDEUR	TENSIONER	SPANNER	TENDITORE	
058	**VNB0603**	001	PLAQUE	PLATE	PLATTE	PIASTRA	
059	**VNB0645**	001	PLAQUE	PLATE	PLATTE	PIASTRA	
060	**VNB0646**	001	PLAQUE	PLATE	PLATTE	PIASTRA	

OPT

K36R0162 D

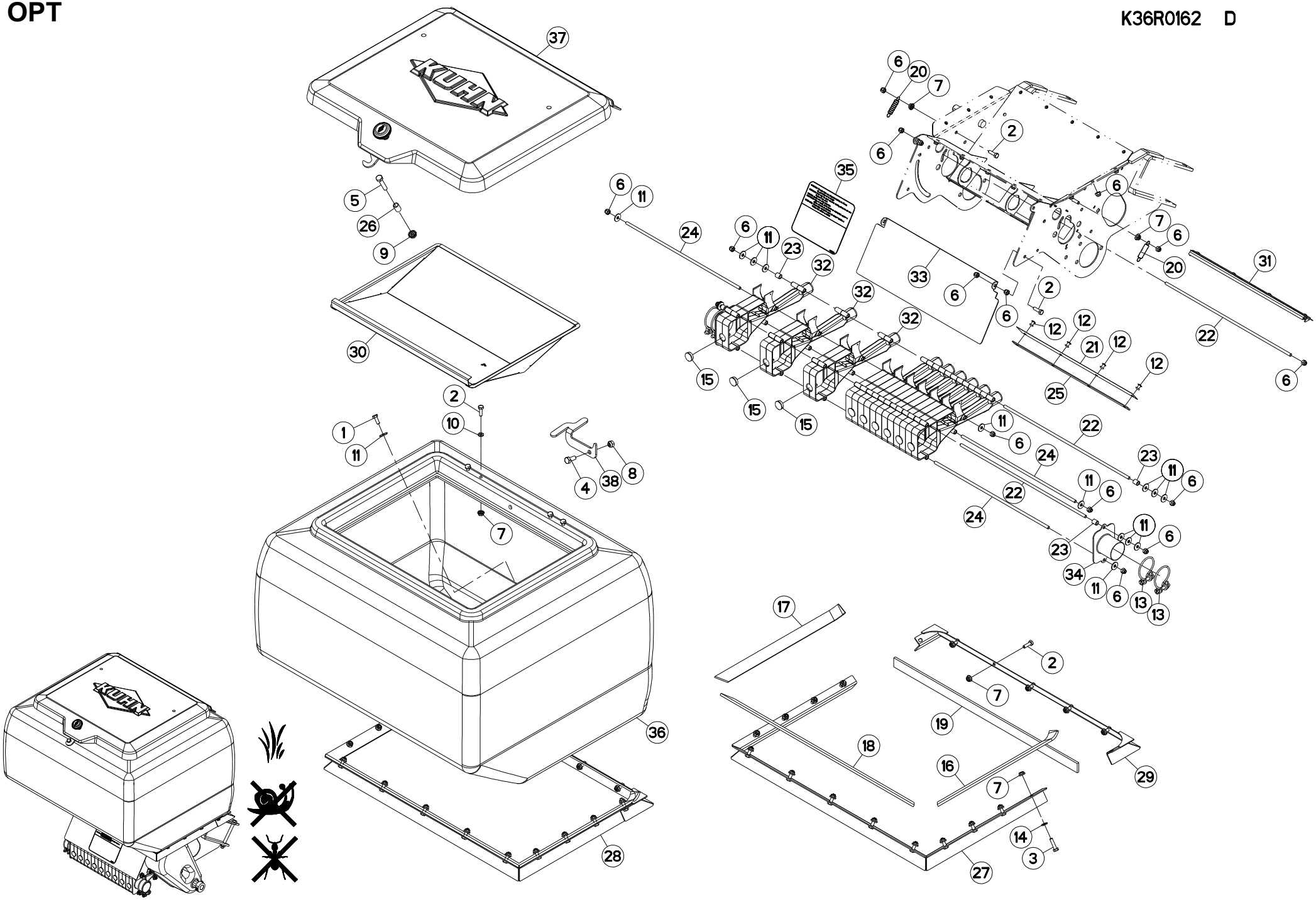

MICROGRANULATEUR H 9X (2) MICROGRANULATOR H 9X (2) MIKROGRANULATSTREUER H 9X (2) MICROGRANULATORE H 9X (2)

Rep	Nr	Qt	Designation	Description	Bezeichnung	Referenza	Remarque - Remark - Bemerkung - Osservazioni
001	**80060616**	016	VIS TETE HEXAGONALE FE/ZNXC3	HEXAGON HEAD SCREW FE/ZNXC3	SECHSKANTSCHRAUBE FE/ZNXC3	VITE TESTA ESAGONALE FE/ZNXC3	
002	**80060620**	024	VIS TETE HEXAGONALE FE/ZNXC3	HEX BOLT FE/ZNXC3	SECHSKANTSCHRAUBE FE/ZNXC3	VITE TESTA ESAGONALE FE/ZNXC3	[1]
003	**80060625**	002	VIS TETE HEXAGONALE FE/ZNXC3	HEX BOLT FE/ZNXC3	SECHSKANTSCHRAUBE FE/ZNXC3	VITE TESTA ESAGONALE FE/ZNXC3	[1]
004	**80060821**	001	VIS TETE HEXAGONALE INOX	HEXAGON HEAD SCREW INOX	SECHSKANTSCHRAUBE INOX	VITE A TESTA ESAGONALE INOX	
005	**80060839**	001	VIS TETE HEXAGONALE FE/ZNXC3	HEXAGON HEAD SCREW FE/ZNXC3	SECHSKANTSCHRAUBE FE/ZNXC3	VITE TESTA ESAGONALE FE/ZNXC3	
006	**80200630**	034	ECROU HEX.AUTOFREINE FE/ZNXC3	SELF LOCKING NUT FE/ZNXC3	SELBSTSICHERNDE MUTT.FE/ZNXC3	DADO AUTOBLOCCANTE FE/ZNXC3	
007	**80200665**	024	ECROU HEXAG.AUTOBL.FE/ZNXC3	UNDERSERRAT.S.LOC.NUT FE/ZNXC3	SPERRZAHN-BUNDMUTTER FE/ZNXC3	DADO FE/ZNXC3	[1]
008	**80200831**	001	ECROU HEXAG.AUTOFREINE INOX	SELF-LOCKING NUT INOX	SELBSTSICHERNDE MUTTER INOX	DADO AUTOBLOCCANTE INOX	
009	**80200865**	001	ECROU HEXAG.AUTOBL.FE/ZNXC3	UNDERSERRAT.S.LOC.NUT FE/ZNXC3	SPERRZAHN-BUNDMUTTER FE/ZNXC3	DADO FE/ZNXC3	
010	**80250611**	004	RONDELLE PLATE FE/ZNXC3	PLAIN WASHER M6 DIN 125 FE/ZNX	SCHEIBE FE/ZNXC3	RONDELLA PIATTA FE/ZNXC3	
011	**80250618**	034	RONDELLE PLATE INOX A2	PLAIN WASHER INOX A2	SCHEIBE INOX A2	RONDELLA PIATTALA INOX A2	
012	**80370502**	004	RIVET AVEUGLE CLOU TP	RIVET	NIETE	RIVETTO	
013	**83090138**	004	COLLIER INOX A2	COLLAR INOX A2	SCHLAUCHSCHELLE INOX A2	COLLARE INOX A2	
014	**80250611**	002	RONDELLE PLATE FE/ZNXC3	PLAIN WASHER M6 DIN 125 FE/ZNX	SCHEIBE FE/ZNXC3	RONDELLA PIATTA FE/ZNXC3	[1]
015	**A621936**	009	BOUCHON ROUGE A VIS 1/2"X14	PLUG	VERSCHLUSSCHRAUBE	TAPPO PLASTICA SR1009 1/2X14	
016	**A622467**	001	CAOUT.CELLUL.AUTOCO.	GASKET	DICHTUNG		[1]
017	**A622467**	001	CAOUT.CELLUL.AUTOCO.	GASKET	DICHTUNG		[1]
018	**A622467**	001	CAOUT.CELLUL.AUTOCO.	GASKET	DICHTUNG		[1]
019	**A622467**	001	CAOUT.CELLUL.AUTOCO.	GASKET	DICHTUNG		[1]
020	**FLA1638A**	002	RESSORT DE TRACTION	SPRING, EXTENSION	ZUGFEDER	MOLLA DI TRAZIONE	
021	**FNB0896**	001	CLINQUANT INFER.9 RGS	FLASHY	FLITTER	LAMIERINO INFERIORE 9 FILE	
022	**FNB0921**	003	TIRANT FIXA.VENTURI & CLINQ.9R	LIFT PLATE	ZUGSTANGE	TIRANTE FISSAGGIO	
023	**FNB0973**	004	ENTRETOISE ZB	SPACER	DISTANZHUELSE	DISTANZIALE	
024	**FNB1011**	003	TIRANT ASSEMBLAGE VENTURI 9RGS	LIFT PLATE	ZUGSTANGE	TIRANTE	
025	**FNB0372A**	001	CONTRE PLAQUE DE CLINQUANT 9 R	BRACKET	GEGENPLATTE	PIASTRINA	
026	**FPX0279B**	001	ENTRETOISE AR DE BIELLETTE D'A	SPACER	DISTANZHUELSE	DISTANZIALE POSTER.	
027	**K3607290**	001	CADRE	FRAME	RAHMEN	TELAIO	[1]
028	**K3607300**	001	CADRE	FRAME	RAHMEN	TELAIO	+[1]
029	**K3608140**	001	CADRE	FRAME	RAHMEN	TELAIO	[1]
030	**K3623210**	001	TAMIS	SIEVE	SIEB	SETACCIO	
031	**K3636470**	001	CLINQUANT	FOIL	FLITTER	LAMPEGGIANTE	
032	**K3600190**	009	VENTURI	VENTURI	VENTURI	VENTURI	
033	**N00067A0**	001	ECRAN PROTECTEUR 9 RGS	HAND SCREEN	SCHUTZSCHIELD	SCHERMO PROTEZIONE 9 RGS	
034	**N00181A0**	002	PLAQUE ENTREE AIR/VENTURI	PLATE	PLATTE	PIASTRA	
035	**N00193C0**	001	AUTOCOLLANT REGLAGE MICRO	STICKER	AUFKL.	ADESIVO	
036	**N00200B0**	001	TREMIE MICRO 9RGS HERB 190L	HOPPER	TRICHTER	TRAMOGGIA	
037	**N02455A0**	001	COUVERCLE	LID	DECKEL	COPERCHIO	
038	**N03490A0**	001	VERROU	LATCH	RIEGEL	LEVA	

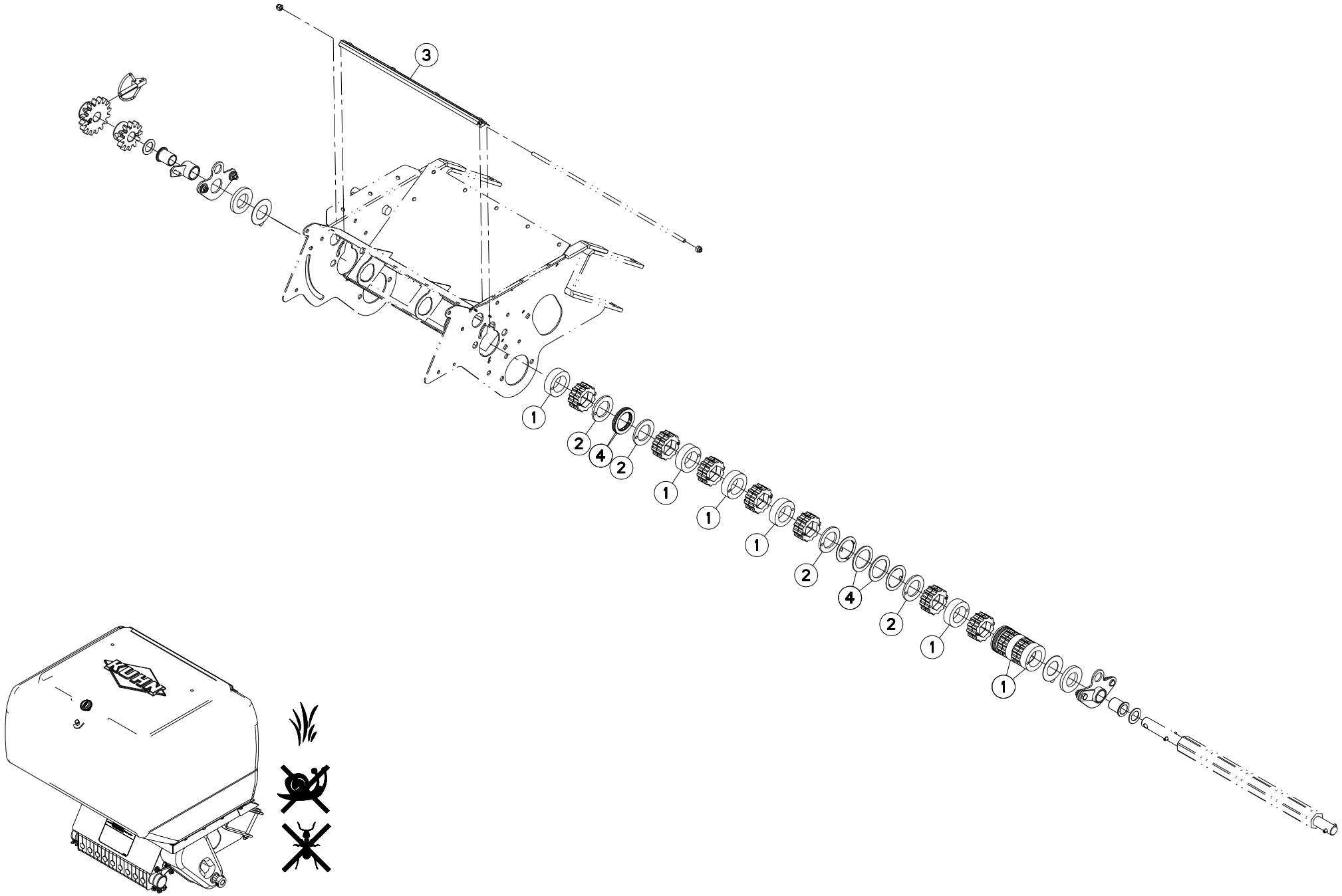
3
1
2
4
2
1
1
1
2
4
2
1
1
KUHN

MICROGRANULATEUR H 9X (ITALIE) MICROGRANULATOR H 9X (ITALY) MIKROGRANULATSTREUER H 9X (ITA MICROGRANULATORE H 9X (ITALIA)

Rep	Nr	Qt	Designation	Description	Bezeichnung	Referenza	Remarque - Remark - Bemerkung - Osservazioni
001	**K3633400**	007	ENTRETOISE	SPACER	DISTANZHUELSE	DISTANZIALE	
002	**K3633410**	006	ENTRETOISE	SPACER	DISTANZHUELSE	DISTANZIALE	
003	**K3636470**	001	CLINQUANT	FOIL	FLITTER	LAMPEGGIANTE	
004	**K3636480**	006	RONDELLE	WASHER	SCHEIBE	RONDELLA PIATTA	

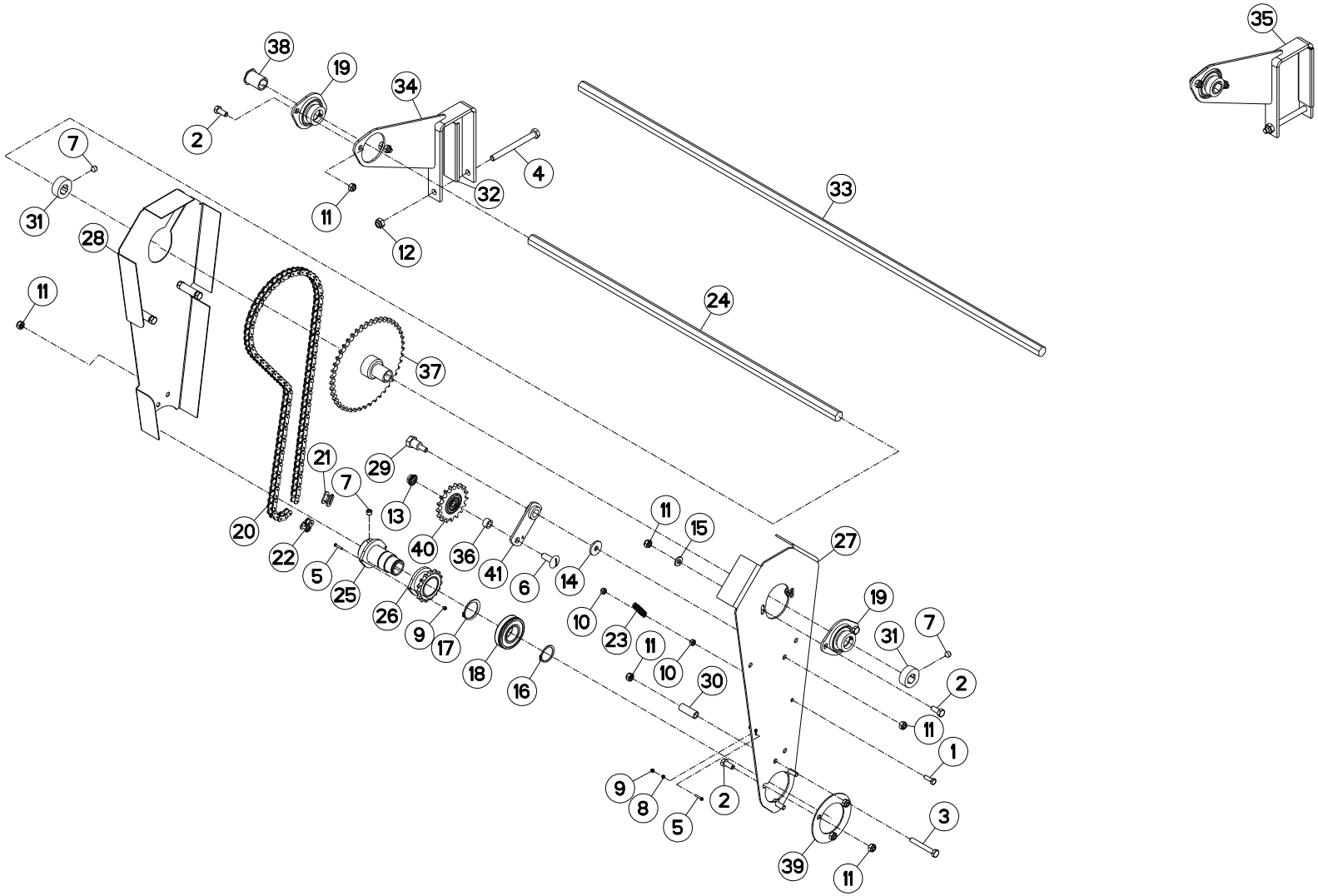
35
38
19
34
2
7
4
32
33
31
11
28
12
11
24
37
21
29
7
13
20
40
36
41
6
14
11
15
27
22
5
25
26
9
17
18
16
10
23
11
10
30
19
31
7
2
11
1
9
8
5
2
3
39
11

TRANSMISSION (MICROGRANULATEUR TRANSMISSION (MICROGRANULATOR) GELENKWELLE (MIKROGRANULATSTRE TRANSMISSIONE (MICROGRANULA

Rep	Nr	Qt	Designation	Description	Bezeichnung	Referenza	Remarque - Remark - Bemerkung - Osservazioni
001	**80060620**	001	VIS TETE HEXAGONALE FE/ZNXC3	HEX BOLT FE/ZNXC3	SECHSKANTSCHRAUBE FE/ZNXC3	VITE TESTA ESAGONALE FE/ZNXC3	
002	**80060820**	007	VIS TETE HEXAGONALE FE/ZNXC3	HEXAGON HEAD SCREW FE/ZNXC3	SECHSKANTSCHRAUBE FE/ZNXC3	VITE TESTA ESAGONALE FE/ZNXC3	[1]
003	**80060853**	003	VIS TETE HEXAGONALE FE/ZNXC3	HEX BOLT FE/ZNXC3	SECHSKANTSCHRAUBE FE/ZNXC3	VITE TESTA ESAGONALE FE/ZNXC3	
004	**80061098**	001	VIS TETE HEXAGONALE FE/ZNXC3	HEX BOLT FE/ZNXC3	SECHSKANTSCHRAUBE FE/ZNXC3	VITE TESTA ESAGONALE FE/ZNXC3	[1]
005	**80100316**	003	VIS TETE CYL.FENDUE FE/ZNXC3	SLOT.CHEES.HEAD SCREW FE/ZNXC3	ZYLINDERSCHAU.SCHLITZ FE/ZNXC3	VITE TESTA CILINDR.FE/ZNXC3	
006	**80101030**	001	VIS TETE CYL.LAR.FEND.FE/ZNXC3	SLOT.CHEESE HEAD SCRE.FE/ZNXC3	ZYLINDERSCHAU.SCHLITZ FE/ZNXC3		
007	**80141010**	003	VIS S/TETE B.CONIQ.HC FE/ZNXC3	SET SCREW WITH CONE FE/ZNXC3	GEWINDESTIFT MIT SPITZE	VITE FE/ZNXC3	
008	**80200300**	002	ECROU HEXAGONAL FE/ZNXC3	NUT FE/ZNXC3	SECHSKANTMUTTER FE/ZNXC3	DADO FE/ZNXC3	
009	**80200330**	003	ECROU HEX.AUTOFREINE FE/ZNXC3	SELF-LOCKING NUT FE/ZNXC3	SELBSTSICHERNDE MUTT.FE/ZNXC3	DADO AUTOBLOCCANTE FE/ZNXC3	
010	**80200631**	002	ECROU HEX.BAS AUTOFR.INOX	SELF-LOCKING NUT INOX	SELBSTSICHERNDE MUTTER INOX	DADO AUTOBLOCCANTE INOX	
011	**80200840**	014	ECROU HEX.BAS AUTOFR.FE/ZNXC3	SELF-LOCKING NUT FE/ZNXC3	SELBSTSICHERND.MUTTER FE/ZNXC3	DADO AUTOBLOCCANTE FE/ZNXC3	[1]
012	**80201040**	001	ECROU HEX.BAS AUTOFR.FE/ZNXC3	SELF LOCKING NUT FE/ZNXC3	SELBSTSICHERND.MUTTER FE/ZNXC3	DADO AUTOBLOCCANTE FE/ZNXC3	[1]
013	**80201053**	001	ECROU AUTOBLOQUANT FE/ZNXC3	UNDERSERRAT.S.LOC.NUT FE/ZNXC3	SPERRZAHN-BUNDMUTTER FE/ZNXC3	DADO FE/ZNXC3	
014	**80250830**	001	RONDELLE PLATE FE/ZNXC3	PLAIN WASHER FE/ZNXC3	SCHEIBE FE/ZNXC3	RONDELLA PIATTA FE/ZNXC3	
015	**80250920**	002	RONDELLE PLATE FE/ZNXC3	PLAIN WASHER FE/ZNXC3	SCHEIBE FE/ZNXC3	RONDELLA PIATTA FE/ZNXC3	
016	**80583000**	001	CIRCLIP EXTERIEUR	ELASTIC RING	SICHERUNGSRING	ANELLO	
017	**80583500**	001	CIRCLIP EXTERIEUR	ELASTIC RING	SICHERUNGSRING	ANELLO	
018	**81003060**	001	ROULEMENT A BILLES	BALL BEARING	KUGELLAGER	CUSCINETTO A SFERE	
019	**81502508**	002	ROULEMENT AUTO-ALIGNEUR	FLANGE UNIT	FLANSCHLAGER	CUSCINETTO	[1]
020	**83121959**	001	CHAINE SIMPLE A ROULEAUX	CHAIN	ROLLENKETTE	CATENA SEMPLICE	
021	**83122103**	001	MAILLON JONCTION CHAINE SIMPLE	QUICK CONNECT LINK	VERSCHLUSSGLIED	MAGLIA	
022	**B0000707**	001	MAILLON COUDE SIMPLE 08B-1	CONNECTING LINK	KETTENGLIED	MAGLIA	
023	**FLA1637A**	001	RESSORT	SPRING	FEDER	MOLLA	
024	**K3602140**	001	ARBRE	SHAFT	WELLE	ALBERO	
025	**K3611150**	001	ARBRE	SHAFT	WELLE	ALBERO	
026	**K3611160**	001	PIGNON	GEAR, PINION	RITZEL	PIGNONE	
027	**K3611170**	001	FLASQUE	FLANGE	FLANSCH	FLANGIA	
028	**K3611180**	001	CARTER	HOUSING	GEHAEUSE	SCATOLA	
029	**K3611201**	001	AXE	PIN	ACHSE	ASSE	
030	**K3611220**	003	ENTRETOISE	SPACER	DISTANZHUELSE	DISTANZIALE	
031	**K3626080**	002	ARRET	STOP	ANSCHLAG	FERMO	
032	**K3627370**	001	TOLE	SHEET	BLECH	TELA	[1]
033	**K3632870**	001	ARBRE	SHAFT	WELLE	ALBERO	<-> 1200
034	**N1500910**	001	PALIER DE MAINTIEN AXE MICRO	FLANGE UNIT	FLANSCHLAGER	SUPPORTO	[1]
035	**N1500920**	001	PALIER	BEARING, PILLOW BLOCK	LAGER	SUPPORTO	+[1]
036	**N3504150**	001	ENTRETOISE	SPACER	DISTANZHUELSE	DISTANZIALE	
037	**N00177A0**	001	PIGNON	GEAR, PINION	RITZEL	PIGNONE	
038	**N00199A0**	001	BAGUE	BUSHING	HUELSE	BOCCOLA	[1]
039	**N00863B0**	001	RONDELLE	WASHER	SCHEIBE	RONDELLA DI BLOCCAGGIO	
040	**N01628C0**	001	PIGNON TENDEUR	TENSIONING SPORCKET	SPANNERRITZEL	PIGNONE TENDITORE	
041	**VNB0205**	001	TENDEUR	TENSIONER	SPANNER	TENDITORE	

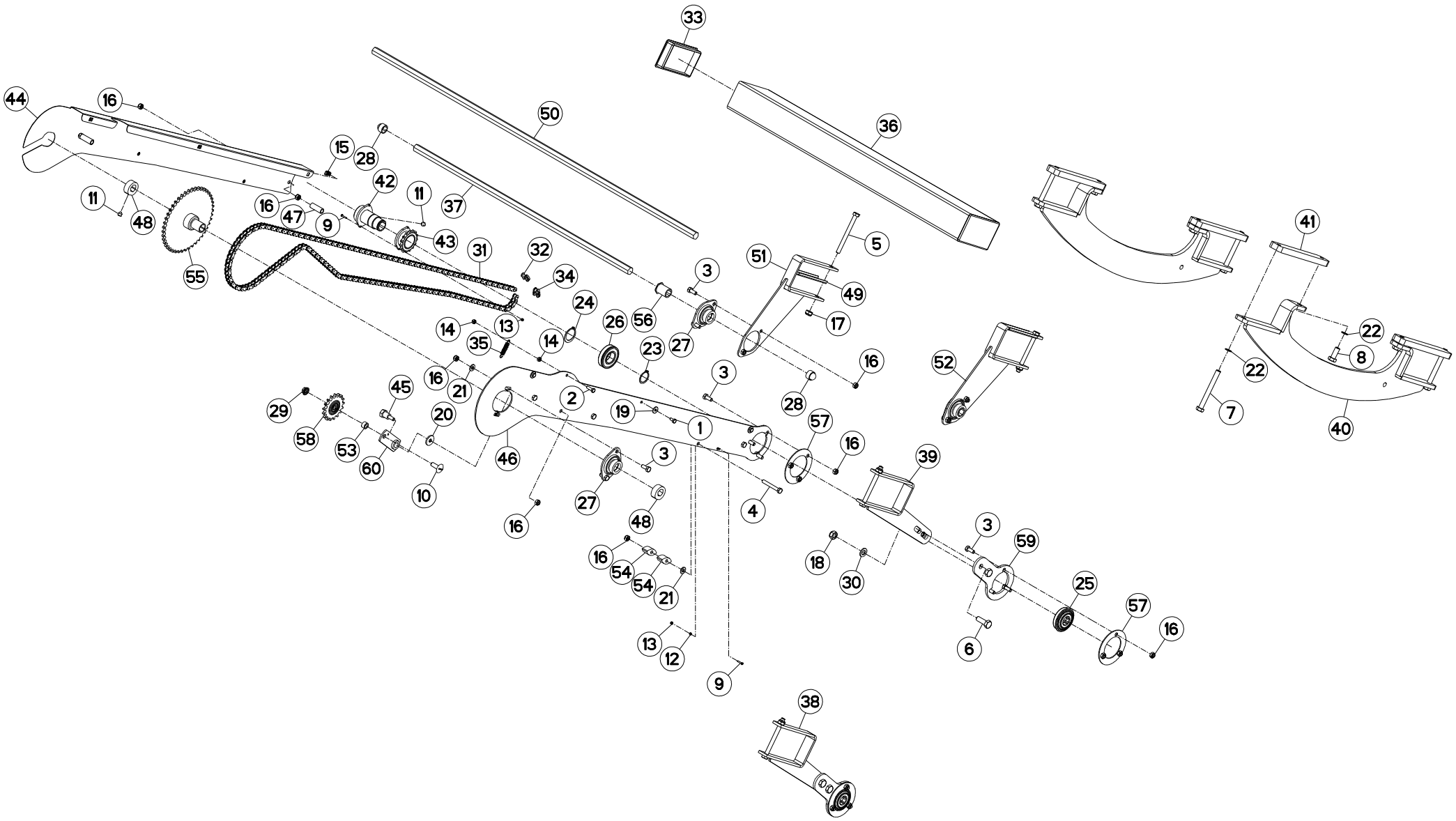
33
44
16
50
36
15
28
42
11
37
11
48
16
47
9
43
31
32
34
55
3
51
5
49
17
41
24
26
56
27
14
13
35
14
23
16
52
22
8
22
16
21
3
28
7
40
29
45
2
19
1
57
58
53
20
46
3
16
39
60
10
27
48
4
16
3
59
16
54
54
21
18
30
25
57
16
13
12
6
9
38

REHAUSSE -MICRO- TRANSMISSION HOPPER EXTENSION -MICRO- TRANS AUFSATZ -MICRO- GELENKWELLE RIALZO -MICRO- TRANSMISSIONE

Rep	Nr	Qt	Designation	Description	Bezeichnung	Referenza	Remarque - Remark - Bemerkung - Osservazioni
001	**80060612**	003	VIS TETE HEXAGONALE FE/ZNXC3	HEXAGON HEAD SCREW FE/ZNXC3	SECHSKANTSCHRAUBE FE/ZNXC3	VITE TESTA ESAGONALE FE/ZNXC3	
002	**80060620**	001	VIS TETE HEXAGONALE FE/ZNXC3	HEX BOLT FE/ZNXC3	SECHSKANTSCHRAUBE FE/ZNXC3	VITE TESTA ESAGONALE FE/ZNXC3	
003	**80060820**	010	VIS TETE HEXAGONALE FE/ZNXC3	HEXAGON HEAD SCREW FE/ZNXC3	SECHSKANTSCHRAUBE FE/ZNXC3	VITE TESTA ESAGONALE FE/ZNXC3	[1][2]
004	**80060853**	004	VIS TETE HEXAGONALE FE/ZNXC3	HEX BOLT FE/ZNXC3	SECHSKANTSCHRAUBE FE/ZNXC3	VITE TESTA ESAGONALE FE/ZNXC3	
005	**80061098**	002	VIS TETE HEXAGONALE FE/ZNXC3	HEX BOLT FE/ZNXC3	SECHSKANTSCHRAUBE FE/ZNXC3	VITE TESTA ESAGONALE FE/ZNXC3	[1][2]
006	**80061236**	002	VIS TETE HEXAGONALE FE/ZNXC3	HEX BOLT FE/ZNXC3	SECHSKANTSCHRAUBE FE/ZNXC3	VITE TESTA ESAGONALE FE/ZNXC3	[1]
007	**80061268**	004	VIS TETE HEXAGONALE FE/ZNXC3	HEX. HEAD SCREW FE/ZNXC3	SECHSKANTSCHRAUBE FE/ZNXC3	VITE TESTA ESAGONALE FE/ZNXC3	
008	**80061271**	004	VIS TETE HEXAGONALE FE/ZNXC3	HEX BOLT FE/ZNXC3	SECHSKANTSCHRAUBE FE/ZNXC3	VITE TESTA ESAGONALE FE/ZNXC3	
009	**80100316**	003	VIS TETE CYL.FENDUE FE/ZNXC3	SLOT.CHEES.HEAD SCREW FE/ZNXC3	ZYLINDERSCHAU.SCHLITZ FE/ZNXC3	VITE TESTA CILINDR.FE/ZNXC3	
010	**80101030**	001	VIS TETE CYL.LAR.FEND.FE/ZNXC3	SLOT.CHEESE HEAD SCRE.FE/ZNXC3	ZYLINDERSCHAU.SCHLITZ FE/ZNXC3		
011	**80141010**	003	VIS S/TETE B.CONIQ.HC FE/ZNXC3	SET SCREW WITH CONE FE/ZNXC3	GEWINDESTIFT MIT SPITZE	VITE FE/ZNXC3	
012	**80200300**	002	ECROU HEXAGONAL FE/ZNXC3	NUT FE/ZNXC3	SECHSKANTMUTTER FE/ZNXC3	DADO FE/ZNXC3	
013	**80200330**	003	ECROU HEX.AUTOFREINE FE/ZNXC3	SELF-LOCKING NUT FE/ZNXC3	SELBSTSICHERNDE MUTT.FE/ZNXC3	DADO AUTOBLOCCANTE FE/ZNXC3	
014	**80200640**	002	ECROU HEX.BAS AUTOFR.FE/ZNXC3	SELF-LOCKING NUT FE/ZNXC3	SELBSTSICHERND.MUTTER FE/ZNXC3	DADO AUTOBLOCCANTE FE/ZNXC3	
015	**80200655**	003	ECROU CAGE	CAGE NUT	KAEFIG MUTTER	DADO IN GABBIA	
016	**80200840**	019	ECROU HEX.BAS AUTOFR.FE/ZNXC3	SELF-LOCKING NUT FE/ZNXC3	SELBSTSICHERND.MUTTER FE/ZNXC3	DADO AUTOBLOCCANTE FE/ZNXC3	[1][2]
017	**80201040**	002	ECROU HEX.BAS AUTOFR.FE/ZNXC3	SELF LOCKING NUT FE/ZNXC3	SELBSTSICHERND.MUTTER FE/ZNXC3	DADO AUTOBLOCCANTE FE/ZNXC3	[1][2]
018	**80201240**	002	ECROU HEX.BAS AUTOFR.FE/ZNXC3	SELF-LOCKING NUT FE/ZNXC3	SELBSTSICHERND.MUTTER FE/ZNXC3	DADO AUTOBLOCCANTE FE/ZNXC3	[1]
019	**80250618**	003	RONDELLE PLATE INOX A2	PLAIN WASHER INOX A2	SCHEIBE INOX A2	RONDELLA PIATTALA INOX A2	
020	**80250830**	001	RONDELLE PLATE FE/ZNXC3	PLAIN WASHER FE/ZNXC3	SCHEIBE FE/ZNXC3	RONDELLA PIATTA FE/ZNXC3	
021	**80250920**	004	RONDELLE PLATE FE/ZNXC3	PLAIN WASHER FE/ZNXC3	SCHEIBE FE/ZNXC3	RONDELLA PIATTA FE/ZNXC3	
022	**80281220**	008	RONDELLE RESSORT CRANTEE	CONICAL SPRING WASHER	SPANNSCHEIBE	RONDELLA A MOLLA	
023	**80583000**	001	CIRCLIP EXTERIEUR	ELASTIC RING	SICHERUNGSRING	ANELLO	
024	**80583500**	001	CIRCLIP EXTERIEUR	ELASTIC RING	SICHERUNGSRING	ANELLO	
025	**81002262**	001	ROULEMENT A BILLES SPECIAL	BALL BEARING	KUGELLAGER	CUSCINETTO A SFERE	[1]
026	**81003060**	001	ROULEMENT A BILLES	BALL BEARING	KUGELLAGER	CUSCINETTO A SFERE	
027	**81502508**	002	ROULEMENT AUTO-ALIGNEUR	FLANGE UNIT	FLANSCHLAGER	CUSCINETTO	[2]
028	**83040286**	002	BOUCHON D'OBTURATION	END PLUG	SCHUTZHUELSE	BUSSOLA	
029	**80201064**	001	ECROU AUTOBLOQUANT FLZNNC	UNDERSERRAT.S.LOC.NUT FLZNNC	SPERRZAHN-BUNDMUTTER FLZNNC	DADO FLZNNC	
030	**80251227**	002	RONDELLE PLATE FE/ZNXC3	PLAIN WASHER FE/ZNXC3	SCHEIBE FE/ZNXC3	RONDELLA PIATTA FE/ZNXC3	[1]
031	**83121239**	001	CHAINE SIMPLE A ROULEAUX	CHAIN	ROLLENKETTE	CATENA SEMPLICE	
032	**83122103**	001	MAILLON JONCTION CHAINE SIMPLE	QUICK CONNECT LINK	VERSCHLUSSGLIED	MAGLIA	
033	**A621854**	002	BOUCHON D'OBTURATION	END PLUG	VERSCHLUSSSTOPFEN	TAPPO DI CHIUSURA	
034	**B0000707**	002	MAILLON COUDE SIMPLE 08B-1	CONNECTING LINK	KETTENGLIED	MAGLIA	
035	**FLA1637A**	001	RESSORT	SPRING	FEDER	MOLLA	
036	**K3601070**	001	TUBE	TUBE	ROHR	TUBO	
037	**K3602140**	001	ARBRE	SHAFT	WELLE	ALBERO	
038	**K3603660**	001	PALIER	BEARING, PILLOW BLOCK	LAGER	SUPPORTO	+[1]
039	**K3603670**	001	SUPPORT	SUPPORT	TRAEGER	SUPPORTO	[1]
040	**K3610491**	002	POTEAU	POST	PFOSTEN	POLO	
041	**K3610500**	004	BRIDE	CLAMP	BUEGEL	STAFFA	
042	**K3611150**	001	ARBRE	SHAFT	WELLE	ALBERO	
043	**K3611160**	001	PIGNON	GEAR, PINION	RITZEL	PIGNONE	
044	**K3611191**	001	CARTER DE RENVOI	GEARBOX, RIGHT ANGLE	WINKELGETRIEBE	GRUPPO RINVIO	
045	**K3611201**	001	AXE	PIN	ACHSE	ASSE	
046	**K3611211**	001	PLATINE	PLATE, MOUNTING	TRAGPLATTE	PIASTRA-SUPPORTO	
047	**K3611220**	002	ENTRETOISE	SPACER	DISTANZHUELSE	DISTANZIALE	
048	**K3626080**	002	ARRET	STOP	ANSCHLAG	FERMO	

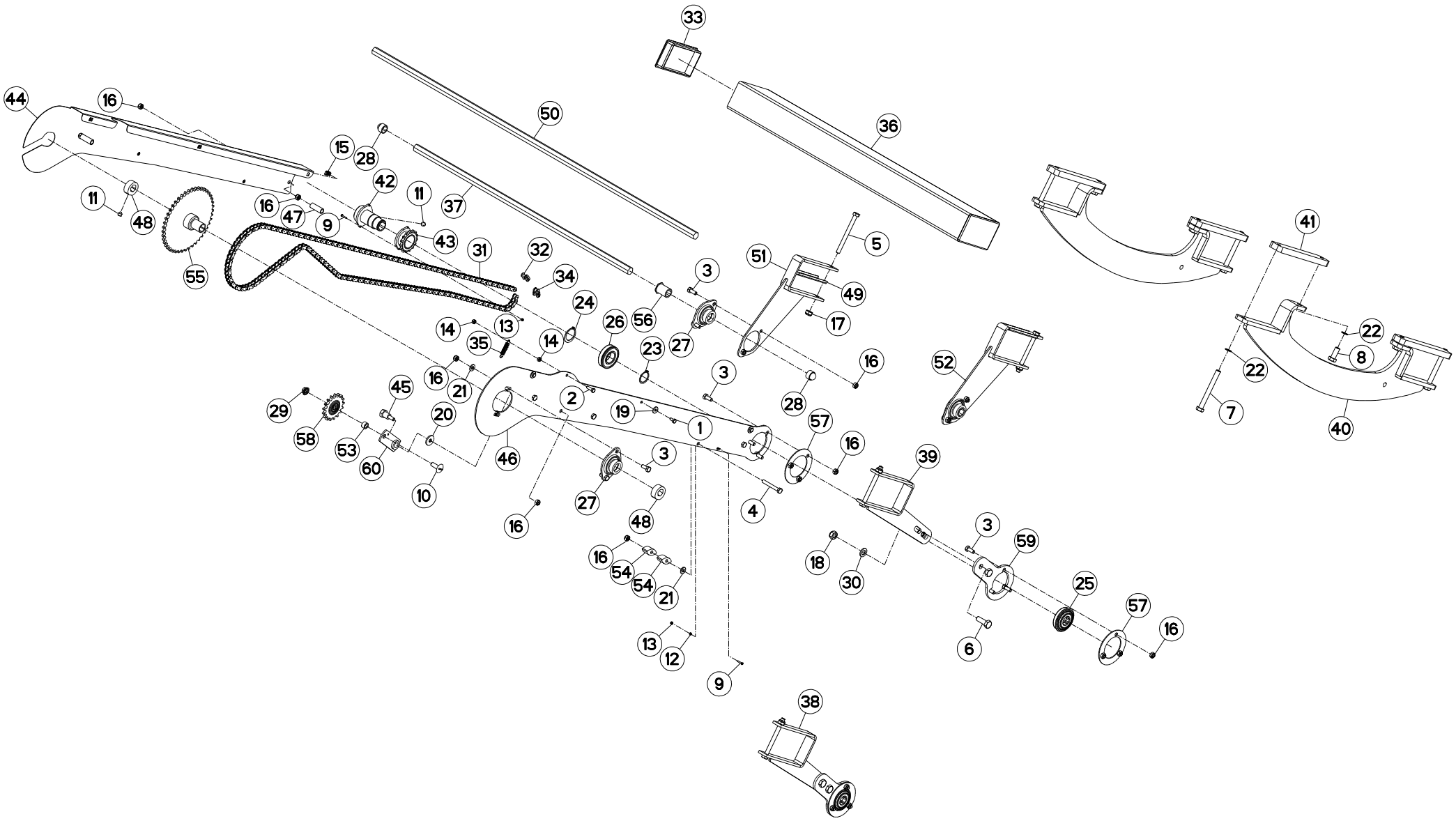
33
44
16
50
36
15
28
42
11
37
11
48
16
47
9
43
31
32
34
55
3
51
5
49
17
41
24
26
56
27
14
13
35
14
23
16
52
22
8
22
16
21
3
28
7
40
29
45
2
19
1
57
58
53
20
46
3
16
39
60
10
27
48
4
16
3
59
16
54
54
21
18
30
25
57
16
13
12
6
9
38

REHAUSSE -MICRO- TRANSMISSION HOPPER EXTENSION -MICRO- TRANS AUFSATZ -MICRO- GELENKWELLE RIALZO -MICRO- TRANSMISSIONE

Rep	Nr	Qt	Designation	Description	Bezeichnung	Referenza	Remarque - Remark - Bemerkung - Osservazioni
049	**K3627370**	001	TOLE	SHEET	BLECH	TELA	[2]
050	**K3632870**	001	ARBRE	SHAFT	WELLE	ALBERO	<->200
051	**N1500910**	001	PALIER DE MAINTIEN AXE MICRO	FLANGE UNIT	FLANSCHLAGER	SUPPORTO	[2]
052	**N1500920**	001	PALIER	BEARING, PILLOW BLOCK	LAGER	SUPPORTO	+[2]
053	**N3504150**	001	ENTRETOISE	SPACER	DISTANZHUELSE	DISTANZIALE	
054	**N00176A0**	004	PATIN DE TENDEUR	SKID	GLEITSTUECK	TENDITORE	
055	**N00177A0**	001	PIGNON	GEAR, PINION	RITZEL	PIGNONE	
056	**N00199A0**	001	BAGUE	BUSHING	HUELSE	BOCCOLA	[2]
057	**N00863B0**	002	RONDELLE	WASHER	SCHEIBE	RONDELLA DI BLOCCAGGIO	[1]
058	**N01628C0**	001	PIGNON TENDEUR	TENSIONING SPORCKET	SPANNERRITZEL	PIGNONE TENDITORE	
059	**N03431A0**	001	PLAQUE PORTE ROULEMENT	PLATE	PLATTE	PIASTRA	[1]
060	**VNB0205**	001	TENDEUR	TENSIONER	SPANNER	TENDITORE	

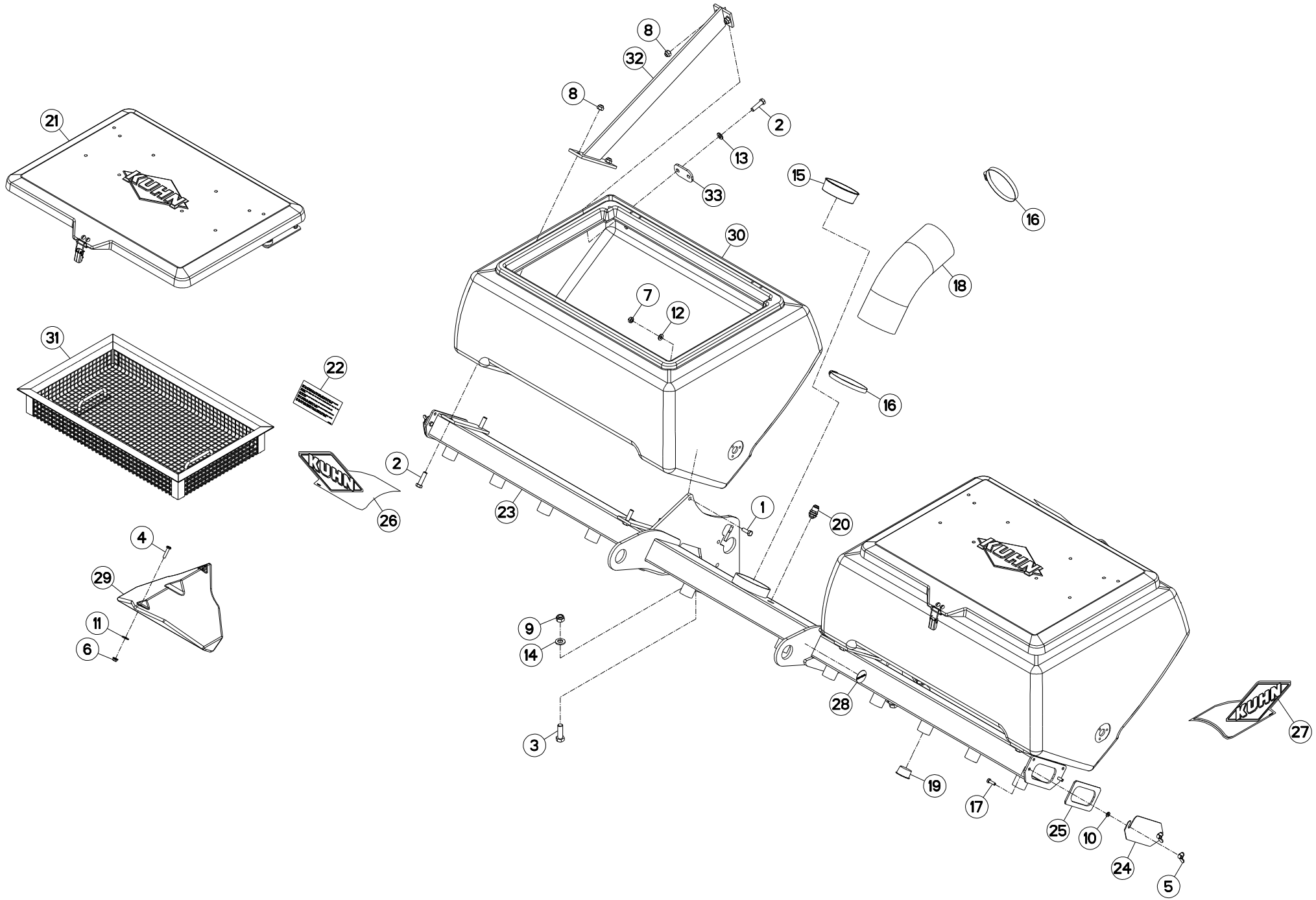
8
32
8
2
13
33
15
16
21
30
18
7
12
31
22
16
2
26
23
1
20
4
29
11
6
9
14
28
3
19
17
25
10
24
5
27

FERTILISEUR 2X260L (1) FERTILIZER UNIT 2X260L (1) DUENGERSTREUER 2X260L (1) FERTILIZZANTE 2X260L (1)

Rep	Nr	Qt	Designation	Description	Bezeichnung	Referenza	Remarque - Remark - Bemerkung - Osservazioni
001	**80061031**	002	VIS TETE HEXAGONALE INOX	HEXAGON HEAD SCREW INOX	SECHSKANTSCHRAUBE INOX	VITE A TESTA ESAGONALE INOX	
002	**80061287**	016	VIS TETE HEXAGONALE INOX	HEXAGON HEAD SCREW INOX	SECHSKANTSCHRAUBE INOX	VITE A TESTA ESAGONALE INOX	
003	**80061601**	006	VIS TETE HEXAGONALE FE/ZNXC3	HEXAGON HEAD SCREW FE/ZNXC3	SECHSKANTSCHRAUBE FE/ZNXC3	VITE TESTA ESAGONALE FE/ZNXC3	
004	**80100835**	004	VIS TETE CYL.LAR.FEND.INOX	SLOT.CHEESE HEAD SCREW INOX	ZYLINDERSCHA.M.SCHLITZ INOX		
005	**80200829**	004	ECROU A OREILLES INOX	WING NUT INOX	FLUEGELMUTTER INOX	GALLETTO INOX	
006	**80200866**	004	ECROU HEXAG.AUTOBL.INOX	UNDERSERRAT.S.LOCK.NUT INOX	SPERRZAHN-BUNDMUTTER INOX	DADO INOX	
007	**80201049**	002	ECROU HEX.BAS AUTOFR.INOX	SELF-LOCKING NUT INOX	SELBSTSICHERNDE MUTTER INOX	DADO AUTOBLOCCANTE INOX	
008	**80201231**	016	ECROU HEXAG.AUTOFREINE INOX	SELF-LOCKING NUT INOX	SELBSTSICHERNDE MUTTER INOX	DADO AUTOBLOCCANTE INOX	
009	**80201640**	006	ECROU HEX.BAS AUTOFR.FE/ZNXC3	SELF-LOCKING NUT FE/ZNXC3	SELBSTSICHERND.MUTTER FE/ZNXC3	DADO AUTOBLOCCANTE FE/ZNXC3	
010	**80250823**	004	RONDELLE PLATE FE/ZNXC3	PLAIN WASHER FE/ZNXC3	SCHEIBE FE/ZNXC3	RONDELLA PIATTA FE/ZNXC3	
011	**80250930**	004	RONDELLE PLATE INOX A2	PLAIN WASHER INOX A2	SCHEIBE INOX A2	RONDELLA PIATTA INOX A2	
012	**80251005**	002	RONDELLE PLATE INOX A2	PLAIN WASHER INOX A2	SCHEIBE INOX A2	RONDELLA PIATTALA INOX A2	
013	**80251200**	008	RONDELLE PLATE INOX A2	PLAIN WASHER INOX A2	SCHEIBE INOX A2	RONDELLA PIATTALA INOX A2	
014	**80281600**	006	RONDELLE CONIQUE BLOC.FLZNNC	CONICAL SPRING WASHER FLZNNC	SPANNSCHEIBE FLZNNC	RONDELLA CONICA FLZNNC	
015	**83040203**	001	BOUCHON D'OBTURATION	CONICAL END PLUG	KEGELSTOPFEN	TAPPO DI CHIUSURA	
016	**83090082**	002	COLLIER VIS SANS FIN INOX W4	COLLAR	HALTEBAND	COLLARE	
017	**80060826**	004	VIS TETE HEXAGONALE FE/ZNXC3	HEAD HEX SCREW FE/ZNXC3	SECHSKANTSCHRAUBE FE/ZNXC3	VITE TESTA ESAGONALE FE/ZNXC3	
018	**83673447**	001	GAINE	SHEATH, FLEXIBLE	SCHLAUCH	SUPPORTO	
019	**B0000005**	006	BOUCHON ROUGE 44,7	PLUG	VERSCHLUSSSCHRAUBE	TAPPO	
020	**B0000007**	001	TRAVERSE DE CLOISON	SUPPORT TUBE	ROHRAUFNAHME VERBINDER	TRAVERSA	
021	**D00044B0**	002	COUVERCLE	LID	DECKEL	COPERCHIO	
022	**FNB1261A**	001	AUTOCOLLANT GAINE D'AIR	STICKER	AUFKL.	ADESIVO	
023	**K3602341**	001	SUPPORT	SUPPORT	TRAEGER	SUPPORTO	
024	**K3611370**	002	OBTURATEUR	COVER, PLUG	VERSCHLUSS	OTTURATORE	
025	**K3611380**	002	JOINT	SEAL	DICHTUNG	GUARNIZIONE	
026	**K9530420**	003	ETIQ.ADH.	DECAL	AUFKLEBER	ADESIVO	
027	**K9530430**	001	ETIQ.ADH.	DECAL	AUFKLEBER	ADESIVO	
028	**K9C455TL**	002	PICTO.T	DECAL INFO.	PIKTO.T	ADHESIVO TECNICO	
029	**N1501090**	002	PONTET DE TREMIE FERTI	BRIDGE	BRUECKE		
030	**N00012B0**	002	TREMIE FERTIL 6 SORTIES 280L	HOPPER	TRICHTER	TRAMOGGIA FERTIL 6 USCITE	
031	**N02445D0**	002	GRILLE	GRID	GITTER	GRIGLIA	
032	**N02447A0**	004	ENTRETOISE	SPACER	DISTANZHUELSE	DISTANZIALE	
033	**N04289A0**	004	PLAQUE DE BRIDAGE	PLATE	PLATTE	PIASTRA	

K36R0166 C

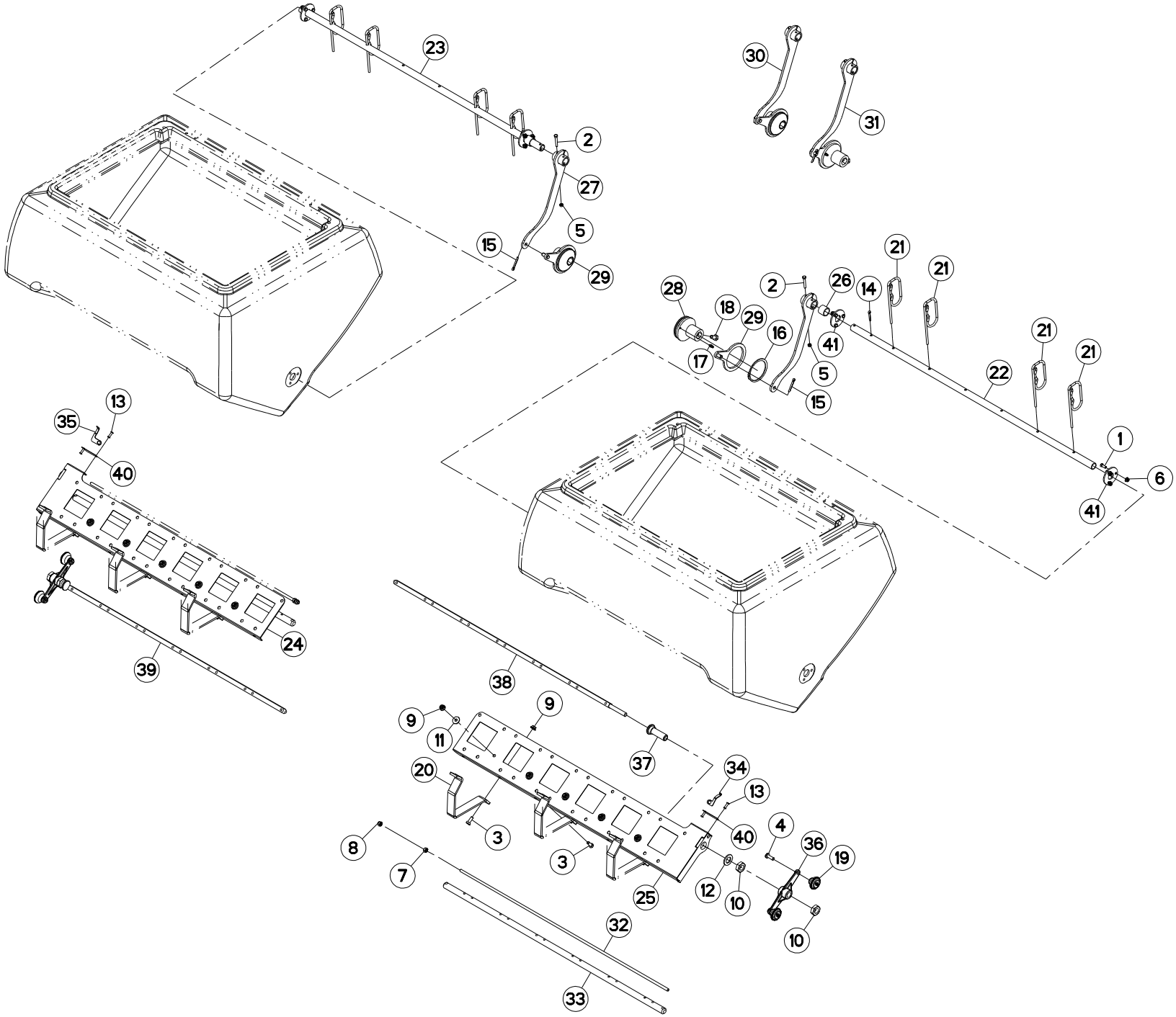
23
2
27
5
15
29
30
31
28
18
29
16
17
2
26
14
41
5
15
21
21
21
21
22
1
6
41
13
35
40
24
39
38
37
9
9
11
20
3
3
34
13
40
4
36
19
8
7
12
10
10
25
32
33

FERTILISEUR 2X260L (2) FERTILIZER UNIT 2X260L (2) DUENGERSTREUER 2X260L (2) FERTILIZZANTE 2X260L (2)

Rep	Nr	Qt	Designation	Description	Bezeichnung	Referenza	Remarque - Remark - Bemerkung - Osservazioni
001	**80060618**	012	VIS TETE HEXAGONALE INOX	HEXAGON HEAD SCREW INOX	SECHSKANTSCHRAUBE INOX	VITE A TESTA ESAGONALE INOX	
002	**80060641**	002	VIS TETE HEXAGONALE INOX	HEXAGON HEAD SCREW INOX	SECHSKANTSCHRAUBE INOX	VITE A TESTA ESAGONALE INOX	[1][2]
003	**80060821**	016	VIS TETE HEXAGONALE INOX	HEXAGON HEAD SCREW INOX	SECHSKANTSCHRAUBE INOX	VITE A TESTA ESAGONALE INOX	
004	**80100825**	004	VIS TETE ROND.LAR.FEND.INOX	SLOT.CHEESE HEAD SCREW INOX	RUNDKOPPFSCH.M.SCHLITZ INOX	VITE INOX	
005	**80200631**	002	ECROU HEX.BAS AUTOFR.INOX	SELF-LOCKING NUT INOX	SELBSTSICHERNDE MUTTER INOX	DADO AUTOBLOCCANTE INOX	[1][2]
006	**80200666**	012	ECROU HEXAG.AUTOBL.INOX	UNDERSERRAT.S.LOCK.NUT INOX	SPERRZAHN-BUNDMUTTER INOX	DADO INOX	
007	**80200804**	002	ECROU HEXAGONAL INOX	HEXAGON NUT INOX	SECHSKANTMUTTER INOX	DADO INOX	
008	**80200831**	002	ECROU HEXAG.AUTOFREINE INOX	SELF-LOCKING NUT INOX	SELBSTSICHERNDE MUTTER INOX	DADO AUTOBLOCCANTE INOX	
009	**80200866**	016	ECROU HEXAG.AUTOBL.INOX	UNDERSERRAT.S.LOCK.NUT INOX	SPERRZAHN-BUNDMUTTER INOX	DADO INOX	
010	**80202001**	004	ECROU HEXAGONAL BAS FE/ZNXC3	NUT FE/ZNXC3	SECHSKANTMUTTER FE/ZNXC3	DADO FE/ZNXC3	
011	**80250930**	010	RONDELLE PLATE INOX A2	PLAIN WASHER INOX A2	SCHEIBE INOX A2	RONDELLA PIATTA INOX A2	
012	**80252141**	002	RONDELLE PLATE INOX A2	PLAIN WASHER INOX A2	SCHEIBE INOX A2	RONDELLA PIATTALA INOX A2	
013	**80370503**	004	RIVET AVEUGLE CLOU TP	RIVET	NIETE	RIVETTO	
014	**80500428**	002	GOUPILLE FENDUE FE/ZNXC3	SPLIT PIN FE/ZNXC3	SPLINT FE/ZNXC3	COPPIGLIA FE/ZNXC3	
015	**80500433**	002	GOUPILLE FENDUE INOX	SPLIT PIN INOX A2	SPLINT INOX A2	COPPIGLIA INOX A2	[1][2]
016	**80587501**	002	CIRCLIP EXTERIEUR INOX A2	EXTERNAL RETENTION RING INOX	SICHERUNGSRING INOX	ANELLO INOX	[1][2]
017	**82200600**	002	GRAISSEUR A TETE SPHERIQUE	GREASE FITTING	KEGELSCHMIERNIPPEL	INGRASSATORE SFERICO	[1][2]
018	**80061020**	002	VIS TETE HEXAGONALE FE/ZNXC3	HEX. HEAD SCREW FE/ZNXC3	SECHSKANTSCHRAUBE FE/ZNXC3	VITE A TESTA ESAGONALE FE/ZNXC	[1][2]
019	**A620243**	004	POIGNEE	HANDLE	HANDGRIFF	MANIGLIA	
020	**K3602210**	006	PLAT	FLAT	FLACHEISEN	PIATTO	
021	**K3639620**	008	AGITATEUR	AGITATOR	RUEHKOPF	AGITATORE	
022	**K3639861**	001	ARBRE	SHAFT	WELLE	ALBERO	
023	**K3639871**	001	ARBRE	SHAFT	WELLE	ALBERO	
024	**K3639950**	001	EMBASE	BASE	GRUNDPLATTE	BASE	
025	**K3639960**	001	EMBASE	BASE	GRUNDPLATTE	BASE	
026	**N1503230**	002	TUBE	TUBE	ROHR	TUBO	
027	**N1503901**	002	LEVIER	LEVER	HEBEL	LEVA	[1][2]
028	**N1503910**	002	CAME	CAM	STEUERSCHEIBE	CAMMA	[1][2]
029	**N1504110**	002	EXCENTRIQUE	ECCENTRIC	EXZENTER	ECCENTRICO	[1][2]
030	**N1505130**	001	ENTRAINEUR	DRIVE PIECE	MITNEHMER	FLANGIA	+[1]
031	**N1505140**	001	ENTRAINEUR	DRIVE PIECE	MITNEHMER	FLANGIA	+[2]
032	**N1508050**	002	TIRANT	TIE ROD	ZUGSTANGE	TIRANTE	
033	**N1508120**	002	ARBRE	SHAFT	WELLE	ALBERO	
034	**N1509730**	001	INDEX	POINTER	ZEIGER	INDICE	
035	**N1509740**	001	INDEX	POINTER	ZEIGER	INDICE	
036	**N00006B0**	002	MANIVELLE	CRANK	KURBEL	MANOVELLA	
037	**N00052A0**	002	FOURREAU TARAUDE ZBC	HOUSING	SCHEIDE	BUSSOLA FILETTATA	
038	**N00139A0**	001	BARRE DROITE/TRAPPE 6SORT 280L	COULTER BAR	WERKZEUGSCHIENE		
039	**N00140A0**	001	BARRE GAUCHE/TRAPPE 6SORT 280L	COULTER BAR	WERKZEUGSCHIENE		
040	**N00707C0**	002	REGLET GRADUEE TRAPPE FERTI	GAUGE, GRADUATED	ANZEIGE	BARRETTA	
041	**N02439A0**	004	RONDELLE	WASHER	SCHEIBE	RONDELLA PIATTA	

K36R0170 C

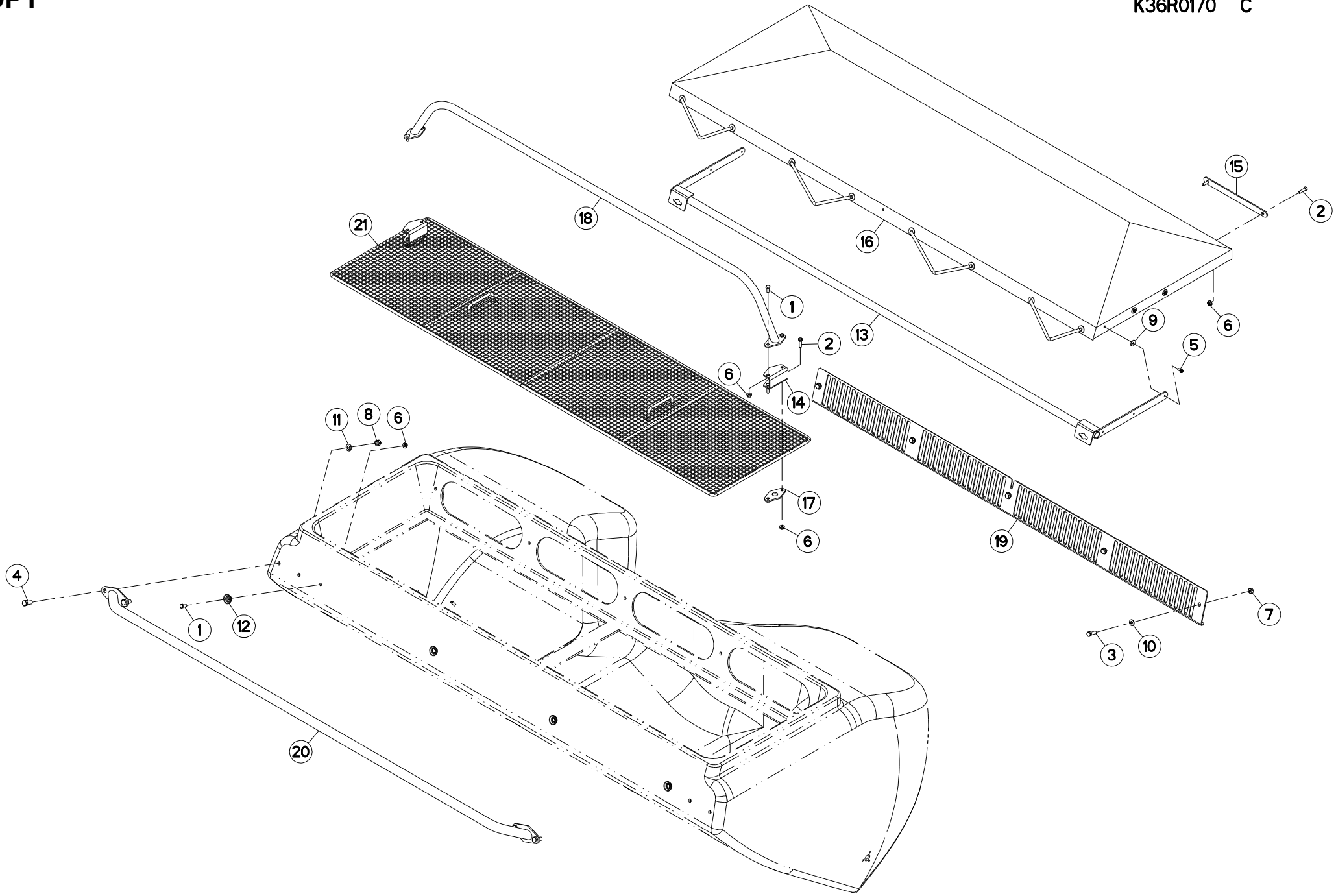

FERTILISEUR GT950L (1) FERTILIZER UNIT GT950L (1) DUENGERSTREUER GT950L (1) FERTILIZZANTE GT950L (1)

Rep	Nr	Qt	Designation	Description	Bezeichnung	Referenza	Remarque - Remark - Bemerkung - Osservazioni
001	**80060821**	008	VIS TETE HEXAGONALE INOX	HEXAGON HEAD SCREW INOX	SECHSKANTSCHRAUBE INOX	VITE A TESTA ESAGONALE INOX	
002	**80060832**	014	VIS TETE HEXAGONALE INOX	HEXAGON HEAD SCREW INOX	SECHSKANTSCHRAUBE INOX	VITE A TESTA ESAGONALE INOX	
003	**80061031**	005	VIS TETE HEXAGONALE INOX	HEXAGON HEAD SCREW INOX	SECHSKANTSCHRAUBE INOX	VITE A TESTA ESAGONALE INOX	
004	**80061232**	004	VIS TETE HEXAGONALE INOX	HEXAGON HEAD SCREW INOX	SECHSKANTSCHRAUBE INOX	VITE A TESTA ESAGONALE INOX	
005	**80190617**	006	VIS AUTOTARAU.FE/ZNXC3	SELF-CUTTING SCREW FE/ZNXC3	GEWINDE-SCHNEIDSCHRAU.FE/ZNXC3	BULLONE FE/ZNXC3	
006	**80200866**	021	ECROU HEXAG.AUTOBL.INOX	UNDERSERRAT.S.LOCK.NUT INOX	SPERRZAHN-BUNDMUTTER INOX	DADO INOX	
007	**80201049**	005	ECROU HEX.BAS AUTOFR.INOX	SELF-LOCKING NUT INOX	SELBSTSICHERNDE MUTTER INOX	DADO AUTOBLOCCANTE INOX	
008	**80201231**	004	ECROU HEXAG.AUTOFREINE INOX	SELF-LOCKING NUT INOX	SELBSTSICHERNDE MUTTER INOX	DADO AUTOBLOCCANTE INOX	
009	**80250624**	006	RONDELLE PLATE INOX A2	PLAIN WASHER INOX A2	SCHEIBE INOX A2	RONDELLA PIATTALA INOX A2	
010	**80251005**	005	RONDELLE PLATE INOX A2	PLAIN WASHER INOX A2	SCHEIBE INOX A2	RONDELLA PIATTALA INOX A2	
011	**80251200**	004	RONDELLE PLATE INOX A2	PLAIN WASHER INOX A2	SCHEIBE INOX A2	RONDELLA PIATTALA INOX A2	
012	**FLA1715**	004	RONDELLE	WASHER	SCHEIBE	ROND.CONCA DI APPOGGIO DA 9	
013	**K3601620**	001	SUPPORT	SUPPORT	TRAEGER	SUPPORTO	
014	**K3601870**	002	ENTRETOISE	SPACER	DISTANZHUELSE	DISTANZIALE	
015	**K3655660**	004	PLAT	FLAT	FLACHEISEN	PIATTO	
016	**N1504560**	001	BACHE	TARP	PLANE	TELONE	
017	**N1509190**	002	BRIDE	CLAMP	BUEGEL	STAFFA	
018	**N1509210**	001	CINTRE	TUBE, FORMED	BOGEN	STAFFA	
019	**N04049B0**	001	GRILLE	GRID	GITTER	GRIGLIA	
020	**N04058A0**	001	TUBE	TUBE	ROHR	TUBO	
021	**N04300A0**	001	TAMIS	SIEVE	SIEB	SETACCIO	

OPT

K36R0171 B

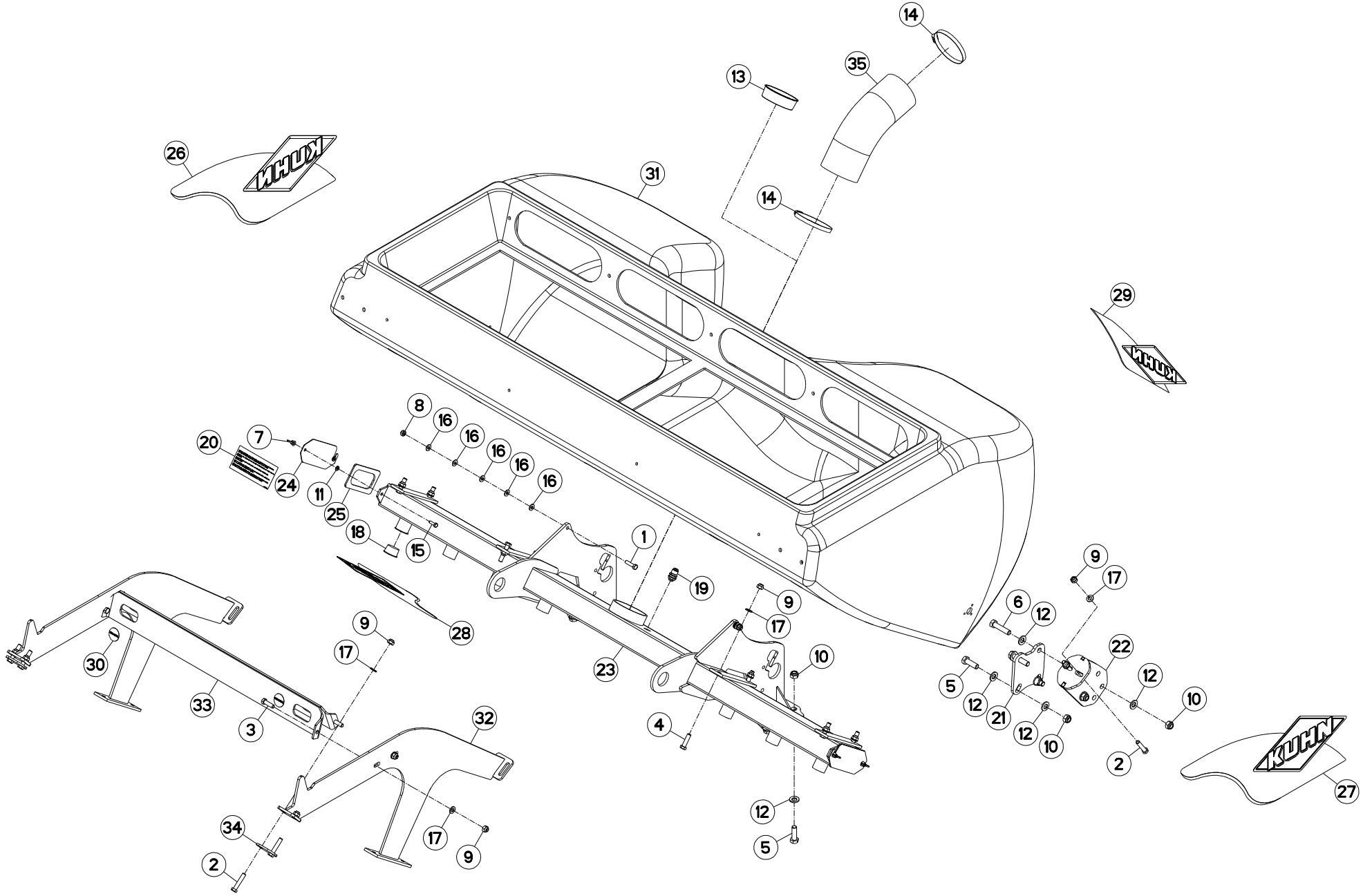

FERTILISEUR GT950L (2) FERTILIZER UNIT GT950L (2) DUENGERSTREUER GT950L (2) FERTILIZZANTE GT950L (2)

Rep	Nr	Qt	Designation	Description	Bezeichnung	Referenza	Remarque - Remark - Bemerkung - Osservazioni
001	**80061044**	002	VIS TETE HEXAGONALE INOX	HEXAGON HEAD SCREW INOX	SECHSKANTSCHRAUBE INOX	VITE A TESTA ESAGONALE INOX	
002	**80061201**	010	VIS TETE HEXAGONALE INOX	HEXAGON HEAD SCREW INOX	SECHSKANTSCHRAUBE INOX	VITE A TESTA ESAGONALE INOX	
003	**80061247**	004	VIS TETE HEXAGONALE INOX	HEXAGON HEAD SCREW INOX	SECHSKANTSCHRAUBE INOX	VITE A TESTA ESAGONALE INOX	
004	**80061287**	006	VIS TETE HEXAGONALE INOX	HEXAGON HEAD SCREW INOX	SECHSKANTSCHRAUBE INOX	VITE A TESTA ESAGONALE INOX	
005	**80061601**	010	VIS TETE HEXAGONALE FE/ZNXC3	HEXAGON HEAD SCREW FE/ZNXC3	SECHSKANTSCHRAUBE FE/ZNXC3	VITE TESTA ESAGONALE FE/ZNXC3	
006	**80061652**	004	VIS TETE HEXAGONALE FE/ZNXC3	HEXAGON HEAD SCREW FE/ZNXC3	SECHSKANTSCHRAUBE FE/ZNXC3	VITE TESTA ESAGONALE FE/ZNXC3	
007	**80200829**	004	ECROU A OREILLES INOX	WING NUT INOX	FLUEGELMUTTER INOX	GALLETTO INOX	
008	**80201049**	002	ECROU HEX.BAS AUTOFR.INOX	SELF-LOCKING NUT INOX	SELBSTSICHERNDE MUTTER INOX	DADO AUTOBLOCCANTE INOX	
009	**80201231**	020	ECROU HEXAG.AUTOFREINE INOX	SELF-LOCKING NUT INOX	SELBSTSICHERNDE MUTTER INOX	DADO AUTOBLOCCANTE INOX	
010	**80201640**	014	ECROU HEX.BAS AUTOFR.FE/ZNXC3	SELF-LOCKING NUT FE/ZNXC3	SELBSTSICHERND.MUTTER FE/ZNXC3	DADO AUTOBLOCCANTE FE/ZNXC3	
011	**80250823**	004	RONDELLE PLATE FE/ZNXC3	PLAIN WASHER FE/ZNXC3	SCHEIBE FE/ZNXC3	RONDELLA PIATTA FE/ZNXC3	
012	**80281600**	022	RONDELLE CONIQUE BLOC.FLZNNC	CONICAL SPRING WASHER FLZNNC	SPANNSCHEIBE FLZNNC	RONDELLA CONICA FLZNNC	
013	**83040203**	001	BOUCHON D'OBTURATION	CONICAL END PLUG	KEGELSTOPFEN	TAPPO DI CHIUSURA	
014	**83090082**	002	COLLIER VIS SANS FIN INOX W4	COLLAR	HALTEBAND	COLLARE	
015	**80060826**	004	VIS TETE HEXAGONALE FE/ZNXC3	HEAD HEX SCREW FE/ZNXC3	SECHSKANTSCHRAUBE FE/ZNXC3	VITE TESTA ESAGONALE FE/ZNXC3	
016	**80251005**	010	RONDELLE PLATE INOX A2	PLAIN WASHER INOX A2	SCHEIBE INOX A2	RONDELLA PIATTALA INOX A2	
017	**80251200**	018	RONDELLE PLATE INOX A2	PLAIN WASHER INOX A2	SCHEIBE INOX A2	RONDELLA PIATTALA INOX A2	
018	**B0000005**	002	BOUCHON ROUGE 44,7	PLUG	VERSCHLUSSSCHRAUBE	TAPPO	
019	**B0000007**	001	TRAVERSE DE CLOISON	SUPPORT TUBE	ROHRAUFNAHME VERBINDER	TRAVERSA	
020	**FNB1261A**	001	AUTOCOLLANT GAINE D'AIR	STICKER	AUFKL.	ADESIVO	
021	**K3602060**	002	CALE	SHIM	DISTANZPLATTE	SPESSORE	
022	**K3602070**	002	PIED	FOOT	FUSS	PIEDE	
023	**K3602170**	001	SUPPORT	SUPPORT	TRAEGER	SUPPORTO	
024	**K3611370**	002	OBTURATEUR	COVER, PLUG	VERSCHLUSS	OTTURATORE	
025	**K3611380**	002	JOINT	SEAL	DICHTUNG	GUARNIZIONE	
026	**K9530280**	001	ETIQ.ADH.	DECAL	AUFKLEBER	ADESIVO	
027	**K9530290**	001	ETIQ.ADH.	DECAL	AUFKLEBER	ADESIVO	
028	**K9530300**	001	ETIQ.ADH.	DECAL	AUFKLEBER	ADESIVO	
029	**K9530420**	001	ETIQ.ADH.	DECAL	AUFKLEBER	ADESIVO	
030	**K9C455TL**	002	PICTO.T	DECAL INFO.	PIKTO.T	ADHESIVO TECNICO	
031	**N1509630**	001	TREMIE	HOPPER	BEHAELTER	TRAMOGGIA	
032	**N1509710**	002	ENTRETOISE	SPACER	DISTANZHUELSE	DISTANZIALE	
033	**N04048B0**	001	TRAVERSE SOUDEE D'ELINGUAGE 13	SPACER	DISTANZHUELSE	TRAVERSA	
034	**N04289A0**	006	PLAQUE DE BRIDAGE	PLATE	PLATTE	PIASTRA	
035	**N1505680**	001	TUYAU ANN. 127 S161BB LG:510MM	PIPE	ROHR	TUBO Ø127	

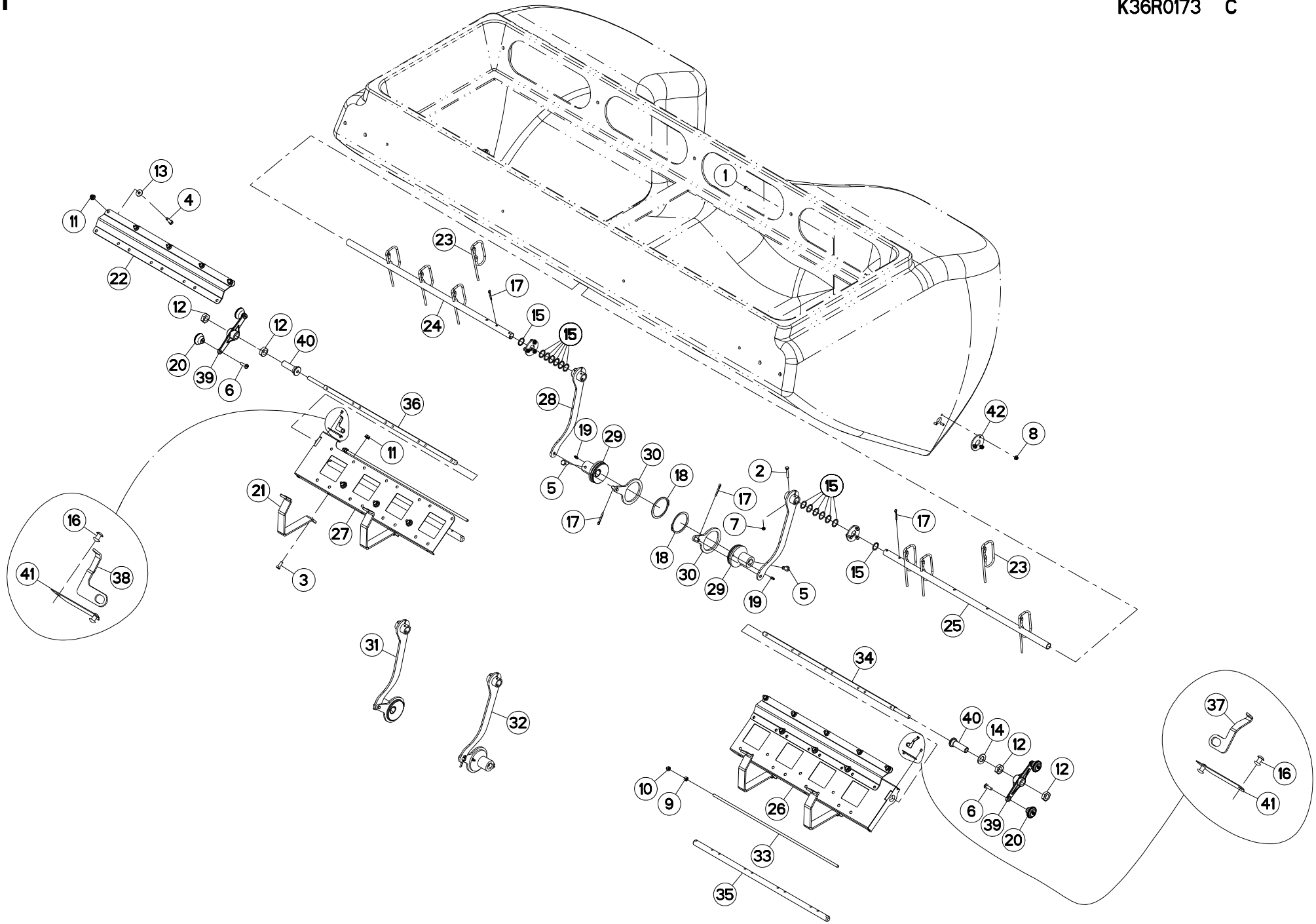
1
2
3
4
5
6
7
8
9
10
11
12
13
14
15
16
17
18
19
20
21
22
23
24
25
26
27
28
29
30
31
32
33
34
35
36
37
38
39
40
41
42

FERTILISEUR GT950L (3) FERTILIZER UNIT GT950L (3) DUENGERSTREUER GT950L (3) FERTILIZZANTE GT950L (3)

Rep	Nr	Qt	Designation	Description	Bezeichnung	Referenza	Remarque - Remark - Bemerkung - Osservazioni
001	**80060622**	012	VIS TETE HEXAGONALE INOX	HEXAGON HEAD SCREW INOX	SECHSKANTSCHRAUBE INOX	VITE A TESTA ESAGONALE INOX	
002	**80060641**	002	VIS TETE HEXAGONALE INOX	HEXAGON HEAD SCREW INOX	SECHSKANTSCHRAUBE INOX	VITE A TESTA ESAGONALE INOX	[1][2]
003	**80060821**	004	VIS TETE HEXAGONALE INOX	HEXAGON HEAD SCREW INOX	SECHSKANTSCHRAUBE INOX	VITE A TESTA ESAGONALE INOX	
004	**80060832**	016	VIS TETE HEXAGONALE INOX	HEXAGON HEAD SCREW INOX	SECHSKANTSCHRAUBE INOX	VITE A TESTA ESAGONALE INOX	
005	**80061020**	002	VIS TETE HEXAGONALE FE/ZNXC3	HEX. HEAD SCREW FE/ZNXC3	SECHSKANTSCHRAUBE FE/ZNXC3	VITE A TESTA ESAGONALE FE/ZNXC	[1][2]
006	**80100825**	004	VIS TETE ROND.LAR.FEND.INOX	SLOT.CHEESE HEAD SCREW INOX	RUNDKOPPFSCH.M.SCHLITZ INOX	VITE INOX	
007	**80200631**	002	ECROU HEX.BAS AUTOFR.INOX	SELF-LOCKING NUT INOX	SELBSTSICHERNDE MUTTER INOX	DADO AUTOBLOCCANTE INOX	[1][2]
008	**80200666**	012	ECROU HEXAG.AUTOBL.INOX	UNDERSERRAT.S.LOCK.NUT INOX	SPERRZAHN-BUNDMUTTER INOX	DADO INOX	
009	**80200804**	002	ECROU HEXAGONAL INOX	HEXAGON NUT INOX	SECHSKANTMUTTER INOX	DADO INOX	
010	**80200831**	002	ECROU HEXAG.AUTOFREINE INOX	SELF-LOCKING NUT INOX	SELBSTSICHERNDE MUTTER INOX	DADO AUTOBLOCCANTE INOX	
011	**80200866**	020	ECROU HEXAG.AUTOBL.INOX	UNDERSERRAT.S.LOCK.NUT INOX	SPERRZAHN-BUNDMUTTER INOX	DADO INOX	
012	**80202001**	004	ECROU HEXAGONAL BAS FE/ZNXC3	NUT FE/ZNXC3	SECHSKANTMUTTER FE/ZNXC3	DADO FE/ZNXC3	
013	**80250930**	016	RONDELLE PLATE INOX A2	PLAIN WASHER INOX A2	SCHEIBE INOX A2	RONDELLA PIATTA INOX A2	
014	**80252141**	002	RONDELLE PLATE INOX A2	PLAIN WASHER INOX A2	SCHEIBE INOX A2	RONDELLA PIATTALA INOX A2	
015	**80252228**	014	RONDELLE PLATE INOX A2	PLAIN WASHER INOX A2	SCHEIBE INOX A2	RONDELLA PIATTA INOX A2	
016	**80370412**	004	RIVET AVEUGLE CLOU TP	RIVET	NIETE	RIVETTO	
017	**80500433**	004	GOUPILLE FENDUE INOX	SPLIT PIN INOX A2	SPLINT INOX A2	COPPIGLIA INOX A2	[1][2]
018	**80587501**	002	CIRCLIP EXTERIEUR INOX A2	EXTERNAL RETENTION RING INOX	SICHERUNGSRING INOX	ANELLO INOX	[1][2]
019	**82200600**	002	GRAISSEUR A TETE SPHERIQUE	GREASE FITTING	KEGELSCHMIERNIPPEL	INGRASSATORE SFERICO	[1][2]
020	**A620243**	004	POIGNEE	HANDLE	HANDGRIFF	MANIGLIA	
021	**K3602210**	004	PLAT	FLAT	FLACHEISEN	PIATTO	
022	**K3612280**	002	RENFORT	REINFORCEMENT	VERSTAERKUNG	RINFORZO	
023	**K3639620**	008	AGITATEUR	AGITATOR	RUEHKOPF	AGITATORE	
024	**K3639840**	001	ARBRE	SHAFT	WELLE	ALBERO	
025	**K3639850**	001	ARBRE	SHAFT	WELLE	ALBERO	
026	**K3639910**	001	EMBASE	BASE	GRUNDPLATTE	BASE	
027	**K3639920**	001	EMBASE	BASE	GRUNDPLATTE	BASE	
028	**N1503901**	002	LEVIER	LEVER	HEBEL	LEVA	[1][2]
029	**N1503910**	002	CAME	CAM	STEUERSCHEIBE	CAMMA	[1][2]
030	**N1504110**	002	EXCENTRIQUE	ECCENTRIC	EXZENTER	ECCENTRICO	[1][2]
031	**N1505130**	001	ENTRAINEUR	DRIVE PIECE	MITNEHMER	FLANGIA	+[1]
032	**N1505140**	001	ENTRAINEUR	DRIVE PIECE	MITNEHMER	FLANGIA	+[2]
033	**N1508110**	002	TIRANT	TIE ROD	ZUGSTANGE	TIRANTE	
034	**N1509640**	001	BARRE	BAR	BALKEN	BARRA	
035	**N1509650**	002	ARBRE	SHAFT	WELLE	ALBERO	
036	**N1509660**	001	BARRE	BAR	BALKEN	BARRA	
037	**N1509730**	001	INDEX	POINTER	ZEIGER	INDICE	
038	**N1509740**	001	INDEX	POINTER	ZEIGER	INDICE	
039	**N00006B0**	002	MANIVELLE	CRANK	KURBEL	MANOVELLA	
040	**N00052A0**	002	FOURREAU TARAUDE ZBC	HOUSING	SCHEIDE	BUSSOLA FILETTATA	
041	**N00707C0**	002	REGLET GRADUEE TRAPPE FERTI	GAUGE, GRADUATED	ANZEIGE	BARRETTA	
042	**N02439A0**	004	RONDELLE	WASHER	SCHEIBE	RONDELLA PIATTA	

K36R0972 A

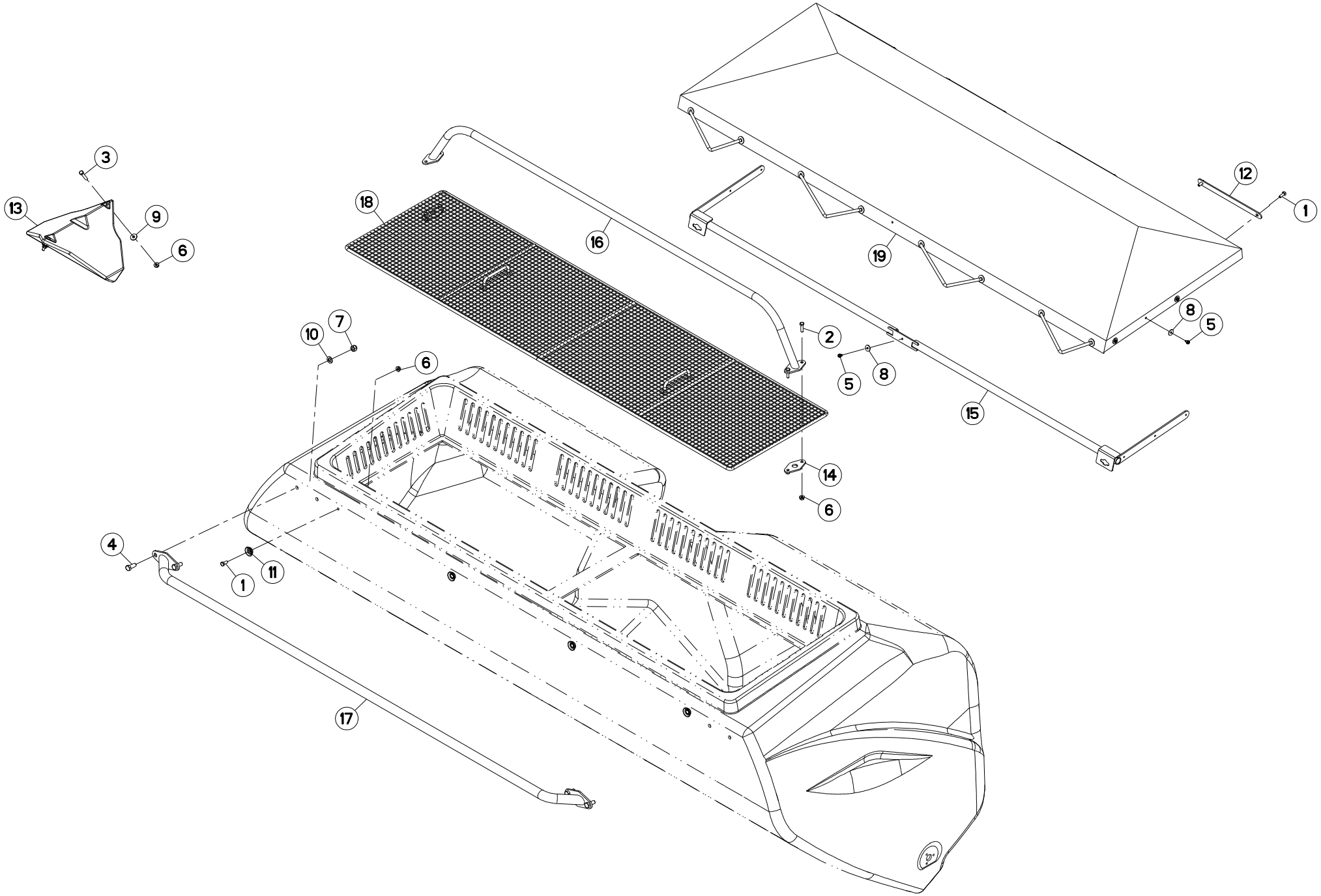

FERTILISEUR 1400 L (1) FERTILIZER UNIT 1400 L (1) DUENGERSTREUER 1400 L (1) FERTILIZZANTE 1400 L (1)

Rep	Nr	Qt	Designation	Description	Bezeichnung	Referenza	Remarque - Remark - Bemerkung - Osservazioni
001	**80060821**	012	VIS TETE HEXAGONALE INOX	HEXAGON HEAD SCREW INOX	SECHSKANTSCHRAUBE INOX	VITE A TESTA ESAGONALE INOX	
002	**80060832**	004	VIS TETE HEXAGONALE INOX	HEXAGON HEAD SCREW INOX	SECHSKANTSCHRAUBE INOX	VITE A TESTA ESAGONALE INOX	
003	**80060848**	004	VIS TETE HEXAGONALE INOX	HEXAGON HEAD SCREW INOX	SECHSKANTSCHRAUBE INOX	VITE A TESTA ESAGONALE INOX	
004	**80061232**	004	VIS TETE HEXAGONALE INOX	HEXAGON HEAD SCREW INOX	SECHSKANTSCHRAUBE INOX	VITE A TESTA ESAGONALE INOX	
005	**80190610**	007	VIS AUTOTARAU.FE/ZNXC3 TAPTITE	SELF-CUTTING SCREW FE/ZNXC3	GEWINDE-SCHNEIDSCHRAU.FE/ZNXC3	BULLONE FE/ZNXC3	
006	**80200866**	015	ECROU HEXAG.AUTOBL.INOX	UNDERSERRAT.S.LOCK.NUT INOX	SPERRZAHN-BUNDMUTTER INOX	DADO INOX	
007	**80201231**	004	ECROU HEXAG.AUTOFREINE INOX	SELF-LOCKING NUT INOX	SELBSTSICHERNDE MUTTER INOX	DADO AUTOBLOCCANTE INOX	
008	**80250624**	007	RONDELLE PLATE INOX A2	PLAIN WASHER INOX A2	SCHEIBE INOX A2	RONDELLA PIATTALA INOX A2	
009	**80250930**	007	RONDELLE PLATE INOX A2	PLAIN WASHER INOX A2	SCHEIBE INOX A2	RONDELLA PIATTA INOX A2	
010	**80251200**	005	RONDELLE PLATE INOX A2	PLAIN WASHER INOX A2	SCHEIBE INOX A2	RONDELLA PIATTALA INOX A2	
011	**FLA1715**	004	RONDELLE	WASHER	SCHEIBE	ROND.CONCA DI APPOGGIO DA 9	
012	**K3655660**	004	PLAT	FLAT	FLACHEISEN	PIATTO	
013	**N1501090**	002	PONTET DE TREMIE FERTI	BRIDGE	BRUECKE		
014	**N1509190**	002	BRIDE	CLAMP	BUEGEL	STAFFA	
015	**N1509200**	001	CINTRE	TUBE, FORMED	BOGEN	STAFFA	
016	**N1509210**	001	CINTRE	TUBE, FORMED	BOGEN	STAFFA	
017	**N04058A0**	001	TUBE	TUBE	ROHR	TUBO	
018	**N04300A0**	001	TAMIS	SIEVE	SIEB	SETACCIO	
019	**N1504560**	001	BACHE	TARP	PLANE	TELONE	

OPT

K36R0973 B

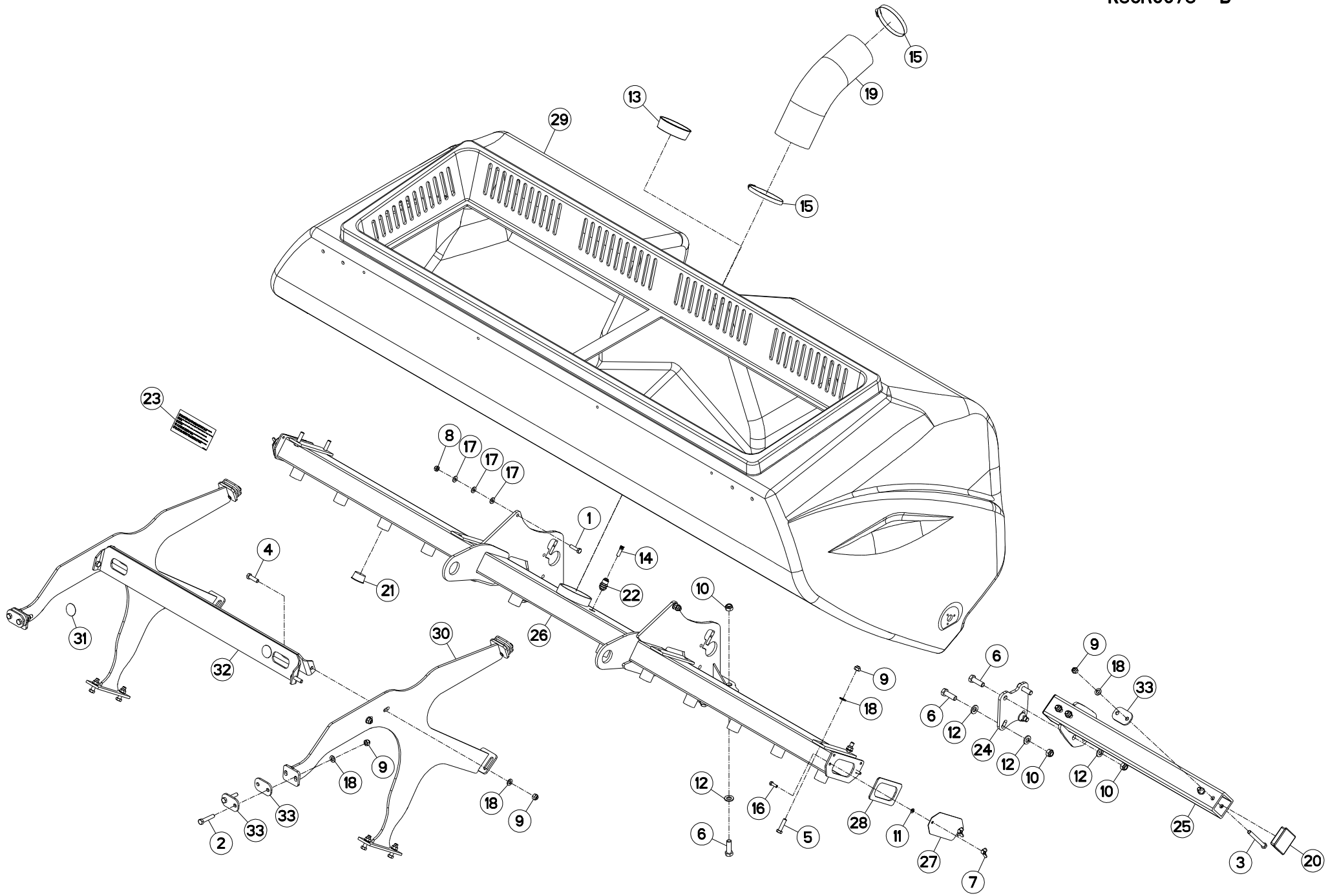

FERTILISEUR 1400 L (2) FERTILIZER UNIT 1400 L (2) DUENGERSTREUER 1400 L (2) FERTILIZZANTE 1400 L (2)

Rep	Nr	Qt	Designation	Description	Bezeichnung	Referenza	Remarque - Remark - Bemerkung - Osservazioni
001	**80061044**	002	VIS TETE HEXAGONALE INOX	HEXAGON HEAD SCREW INOX	SECHSKANTSCHRAUBE INOX	VITE A TESTA ESAGONALE INOX	
002	**80061201**	004	VIS TETE HEXAGONALE INOX	HEXAGON HEAD SCREW INOX	SECHSKANTSCHRAUBE INOX	VITE A TESTA ESAGONALE INOX	
003	**80061207**	006	VIS TETE HEXAGONALE INOX	HEXAGON HEAD SCREW INOX	SECHSKANTSCHRAUBE INOX	VITE A TESTA ESAGONALE INOX	
004	**80061247**	004	VIS TETE HEXAGONALE INOX	HEXAGON HEAD SCREW INOX	SECHSKANTSCHRAUBE INOX	VITE A TESTA ESAGONALE INOX	
005	**80061287**	012	VIS TETE HEXAGONALE INOX	HEXAGON HEAD SCREW INOX	SECHSKANTSCHRAUBE INOX	VITE A TESTA ESAGONALE INOX	
006	**80061601**	014	VIS TETE HEXAGONALE FE/ZNXC3	HEXAGON HEAD SCREW FE/ZNXC3	SECHSKANTSCHRAUBE FE/ZNXC3	VITE TESTA ESAGONALE FE/ZNXC3	
007	**80200829**	004	ECROU A OREILLES INOX	WING NUT INOX	FLUEGELMUTTER INOX	GALLETTO INOX	
008	**80201049**	002	ECROU HEX.BAS AUTOFR.INOX	SELF-LOCKING NUT INOX	SELBSTSICHERNDE MUTTER INOX	DADO AUTOBLOCCANTE INOX	
009	**80201231**	026	ECROU HEXAG.AUTOFREINE INOX	SELF-LOCKING NUT INOX	SELBSTSICHERNDE MUTTER INOX	DADO AUTOBLOCCANTE INOX	
010	**80201640**	014	ECROU HEX.BAS AUTOFR.FE/ZNXC3	SELF-LOCKING NUT FE/ZNXC3	SELBSTSICHERND.MUTTER FE/ZNXC3	DADO AUTOBLOCCANTE FE/ZNXC3	
011	**80250823**	004	RONDELLE PLATE FE/ZNXC3	PLAIN WASHER FE/ZNXC3	SCHEIBE FE/ZNXC3	RONDELLA PIATTA FE/ZNXC3	
012	**80281600**	018	RONDELLE CONIQUE BLOC.FLZNNC	CONICAL SPRING WASHER FLZNNC	SPANNSCHEIBE FLZNNC	RONDELLA CONICA FLZNNC	
013	**83040203**	001	BOUCHON D'OBTURATION	CONICAL END PLUG	KEGELSTOPFEN	TAPPO DI CHIUSURA	
014	**83045017**	001	BOUCHON D'OBTURATION	END PLUG	VERSCHLUSSSTOPFEN	TAPPO DI CHIUSURA	
015	**83090082**	002	COLLIER VIS SANS FIN INOX W4	COLLAR	HALTEBAND	COLLARE	
016	**80060826**	004	VIS TETE HEXAGONALE FE/ZNXC3	HEAD HEX SCREW FE/ZNXC3	SECHSKANTSCHRAUBE FE/ZNXC3	VITE TESTA ESAGONALE FE/ZNXC3	
017	**80251005**	006	RONDELLE PLATE INOX A2	PLAIN WASHER INOX A2	SCHEIBE INOX A2	RONDELLA PIATTALA INOX A2	
018	**80251200**	026	RONDELLE PLATE INOX A2	PLAIN WASHER INOX A2	SCHEIBE INOX A2	RONDELLA PIATTALA INOX A2	
019	**83673447**	001	GAINE	SHEATH, FLEXIBLE	SCHLAUCH	SUPPORTO	
020	**A621765**	004	CAPE CARREE AILE. NOIR 70X70X5	DUST	SCHALE	TAPPO PLASTICA 70	
021	**B0000005**	006	BOUCHON ROUGE 44,7	PLUG	VERSCHLUSSSCHRAUBE	TAPPO	
022	**B0000007**	001	TRAVERSE DE CLOISON	SUPPORT TUBE	ROHRAUFNAHME VERBINDER	TRAVERSA	
023	**FNB1261A**	001	AUTOCOLLANT GAINE D'AIR	STICKER	AUFKL.	ADESIVO	
024	**K3602060**	002	CALE	SHIM	DISTANZPLATTE	SPESSORE	
025	**K3602090**	002	TRAVERSE	TUBE, CROSS	QUERTRAEGER	TRAVERSA	
026	**K3602341**	001	SUPPORT	SUPPORT	TRAEGER	SUPPORTO	
027	**K3611370**	002	OBTURATEUR	COVER, PLUG	VERSCHLUSS	OTTURATORE	
028	**K3611380**	002	JOINT	SEAL	DICHTUNG	GUARNIZIONE	
029	**K3651880**	001	TREMIE	HOPPER	BEHAELTER	TRAMOGGIA	
030	**K3655670**	002	TRAVERSE	TUBE, CROSS	QUERTRAEGER	TRAVERSA	
031	**K9C455TL**	002	PICTO.T	DECAL INFO.	PIKTO.T	ADHESIVO TECNICO	
032	**N04048B0**	001	TRAVERSE SOUDEE D'ELINGUAGE 13	SPACER	DISTANZHUELSE	TRAVERSA	
033	**N04289A0**	013	PLAQUE DE BRIDAGE	PLATE	PLATTE	PIASTRA	

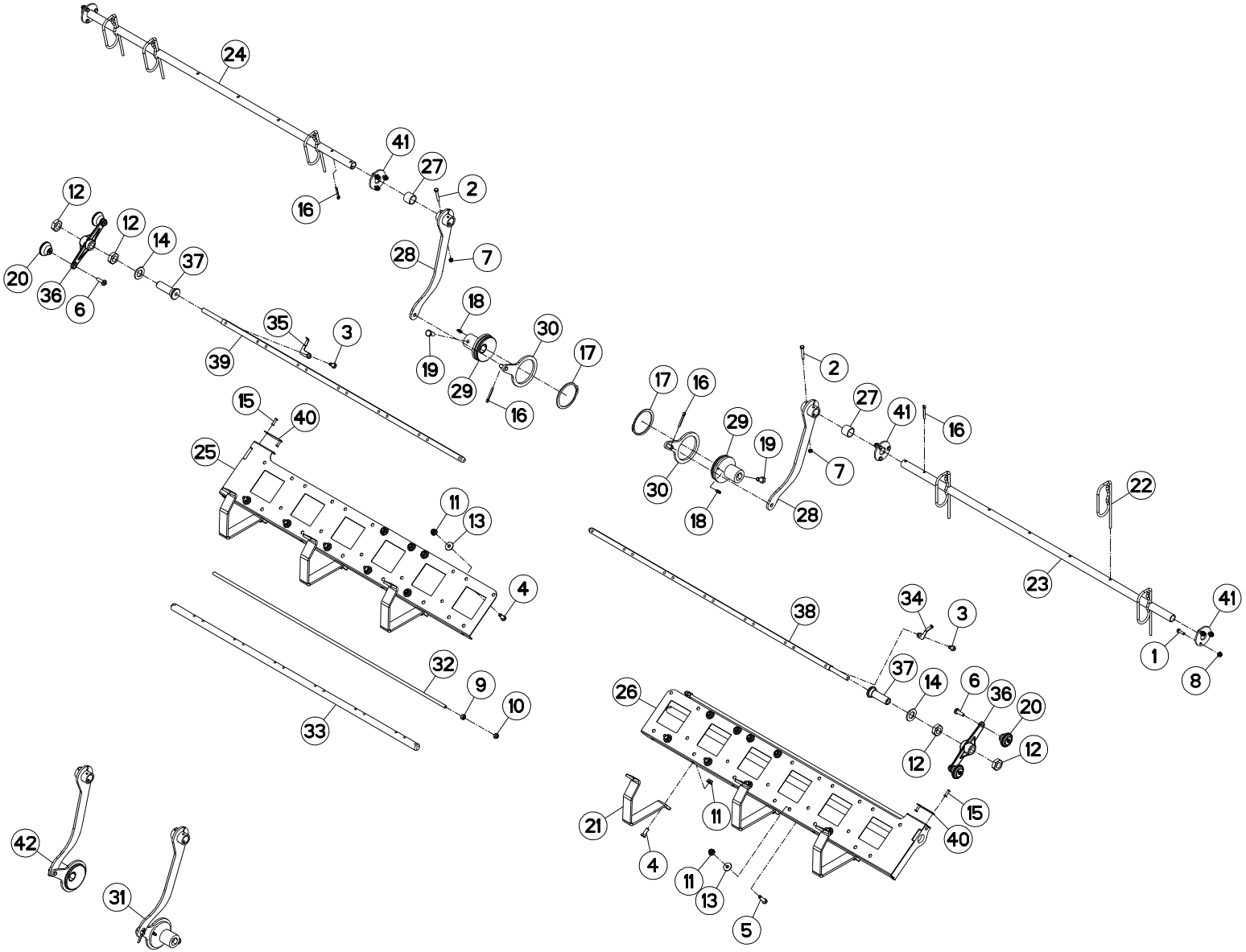
24
41
27
2
16
12
12
14
37
20
36
6
28
7
18
35
3
30
17
39
19
29
16
15
40
25
11
13
4
32
9
10
33
17
16
29
19
30
18
2
27
41
16
7
28
22
23
38
34
3
41
1
8
37
14
6
36
20
12
12
26
21
11
15
40
4
11
13
5
42
31

FERTILISEUR 1400 L (3) FERTILIZER UNIT 1400 L (3) DUENGERSTREUER 1400 L (3) FERTILIZZANTE 1400 L (3)

Rep	Nr	Qt	Designation	Description	Bezeichnung	Referenza	Remarque - Remark - Bemerkung - Osservazioni
001	**80060622**	012	VIS TETE HEXAGONALE INOX	HEXAGON HEAD SCREW INOX	SECHSKANTSCHRAUBE INOX	VITE A TESTA ESAGONALE INOX	
002	**80060641**	002	VIS TETE HEXAGONALE INOX	HEXAGON HEAD SCREW INOX	SECHSKANTSCHRAUBE INOX	VITE A TESTA ESAGONALE INOX	[1][2]
003	**80060817**	002	VIS TETE HEXAGONALE INOX	HEXAGON HEAD SCREW INOX	SECHSKANTSCHRAUBE INOX	VITE A TESTA ESAGONALE INOX	
004	**80060821**	014	VIS TETE HEXAGONALE INOX	HEXAGON HEAD SCREW INOX	SECHSKANTSCHRAUBE INOX	VITE A TESTA ESAGONALE INOX	
005	**80060832**	010	VIS TETE HEXAGONALE INOX	HEXAGON HEAD SCREW INOX	SECHSKANTSCHRAUBE INOX	VITE A TESTA ESAGONALE INOX	
006	**80100825**	004	VIS TETE ROND.LAR.FEND.INOX	SLOT.CHEESE HEAD SCREW INOX	RUNDKOPPFSCH.M.SCHLITZ INOX	VITE INOX	
007	**80200631**	002	ECROU HEX.BAS AUTOFR.INOX	SELF-LOCKING NUT INOX	SELBSTSICHERNDE MUTTER INOX	DADO AUTOBLOCCANTE INOX	[1][2]
008	**80200666**	012	ECROU HEXAG.AUTOBL.INOX	UNDERSERRAT.S.LOCK.NUT INOX	SPERRZAHN-BUNDMUTTER INOX	DADO INOX	
009	**80200804**	002	ECROU HEXAGONAL INOX	HEXAGON NUT INOX	SECHSKANTMUTTER INOX	DADO INOX	
010	**80200831**	002	ECROU HEXAG.AUTOFREINE INOX	SELF-LOCKING NUT INOX	SELBSTSICHERNDE MUTTER INOX	DADO AUTOBLOCCANTE INOX	
011	**80200866**	024	ECROU HEXAG.AUTOBL.INOX	UNDERSERRAT.S.LOCK.NUT INOX	SPERRZAHN-BUNDMUTTER INOX	DADO INOX	
012	**80202001**	004	ECROU HEXAGONAL BAS FE/ZNXC3	NUT FE/ZNXC3	SECHSKANTMUTTER FE/ZNXC3	DADO FE/ZNXC3	
013	**80250930**	018	RONDELLE PLATE INOX A2	PLAIN WASHER INOX A2	SCHEIBE INOX A2	RONDELLA PIATTA INOX A2	
014	**80252141**	002	RONDELLE PLATE INOX A2	PLAIN WASHER INOX A2	SCHEIBE INOX A2	RONDELLA PIATTALA INOX A2	
015	**80370503**	004	RIVET AVEUGLE CLOU TP	RIVET	NIETE	RIVETTO	
016	**80500433**	004	GOUPILLE FENDUE INOX	SPLIT PIN INOX A2	SPLINT INOX A2	COPPIGLIA INOX A2	[1][2]
017	**80587501**	002	CIRCLIP EXTERIEUR INOX A2	EXTERNAL RETENTION RING INOX	SICHERUNGSRING INOX	ANELLO INOX	
018	**82200600**	002	GRAISSEUR A TETE SPHERIQUE	GREASE FITTING	KEGELSCHMIERNIPPEL	INGRASSATORE SFERICO	[1][2]
019	**80061020**	002	VIS TETE HEXAGONALE FE/ZNXC3	HEX. HEAD SCREW FE/ZNXC3	SECHSKANTSCHRAUBE FE/ZNXC3	VITE A TESTA ESAGONALE FE/ZNXC	[1][2]
020	**A620243**	004	POIGNEE	HANDLE	HANDGRIFF	MANIGLIA	
021	**K3602210**	006	PLAT	FLAT	FLACHEISEN	PIATTO	
022	**K3639620**	006	AGITATEUR	AGITATOR	RUEHKOPF	AGITATORE	
023	**K3639861**	001	ARBRE	SHAFT	WELLE	ALBERO	
024	**K3639871**	001	ARBRE	SHAFT	WELLE	ALBERO	
025	**K3639950**	001	EMBASE	BASE	GRUNDPLATTE	BASE	
026	**K3639960**	001	EMBASE	BASE	GRUNDPLATTE	BASE	
027	**N1503230**	002	TUBE	TUBE	ROHR	TUBO	
028	**N1503901**	002	LEVIER	LEVER	HEBEL	LEVA	[1][2]
029	**N1503910**	002	CAME	CAM	STEUERSCHEIBE	CAMMA	[1][2]
030	**N1504110**	002	EXCENTRIQUE	ECCENTRIC	EXZENTER	ECCENTRICO	[1][2]
031	**N1505140**	001	ENTRAINEUR	DRIVE PIECE	MITNEHMER	FLANGIA	+[2]
032	**N1508050**	002	TIRANT	TIE ROD	ZUGSTANGE	TIRANTE	
033	**N1508120**	002	ARBRE	SHAFT	WELLE	ALBERO	
034	**N1509730**	001	INDEX	POINTER	ZEIGER	INDICE	
035	**N1509740**	001	INDEX	POINTER	ZEIGER	INDICE	
036	**N00006B0**	002	MANIVELLE	CRANK	KURBEL	MANOVELLA	
037	**N00052A0**	002	FOURREAU TARAUDE ZBC	HOUSING	SCHEIDE	BUSSOLA FILETTATA	
038	**N00139A0**	001	BARRE DROITE/TRAPPE 6SORT 280L	COULTER BAR	WERKZEUGSCHIENE		
039	**N00140A0**	001	BARRE GAUCHE/TRAPPE 6SORT 280L	COULTER BAR	WERKZEUGSCHIENE		
040	**N00707C0**	002	REGLET GRADUEE TRAPPE FERTI	GAUGE, GRADUATED	ANZEIGE	BARRETTA	
041	**N02439A0**	004	RONDELLE	WASHER	SCHEIBE	RONDELLA PIATTA	
042	**N1505130**	001	ENTRAINEUR	DRIVE PIECE	MITNEHMER	FLANGIA	+[1]

K36R0465 A

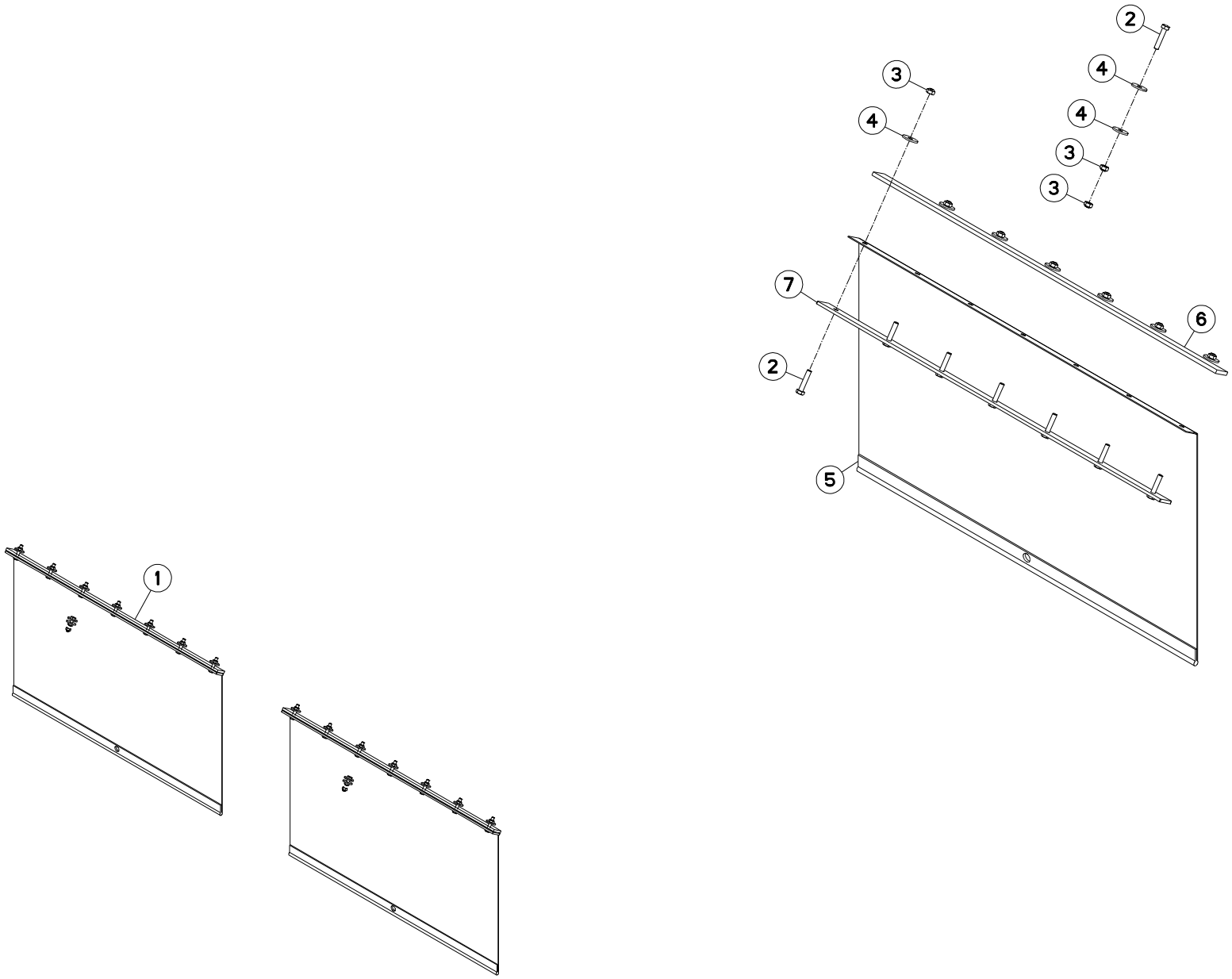

GARDE BOUE (DISTRIBUTEUR) MUDGUARD (DISTRIBUTOR) KOTFLÜGEL (VERTEILER) PARAFANGO (DISTRIBUTORE)

Rep	Nr	Qt	Designation	Description	Bezeichnung	Referenza	Remarque - Remark - Bemerkung - Osservazioni
001	**1677648**	001	BACHES TREMIE FERTI 190/950L		SPRITZTUCH DUENGERB. 190/950L		+[1]
002	**80060632**	016	VIS TETE HEXAGONALE INOX	HEXAGON HEAD SCREW INOX	SECHSKANTSCHRAUBE INOX	VITE A TESTA ESAGONALE INOX	[1]
003	**80200631**	018	ECROU HEX.BAS AUTOFR.INOX	SELF-LOCKING NUT INOX	SELBSTSICHERNDE MUTTER INOX	DADO AUTOBLOCCANTE INOX	[1]
004	**80250624**	018	RONDELLE PLATE INOX A2	PLAIN WASHER INOX A2	SCHEIBE INOX A2	RONDELLA PIATTALA INOX A2	[1]
005	**K3612690**	002	TOILE	CURTAIN	TUCH	TELO POSTERIORE	[1]
006	**N1500620**	002	CAOUTCHOUC MOUSSE AVEC 1 BANDE	RUBBER	GUMMI		[1]
007	**N1500640**	002	PLAT TRANSVERSAL 25X4 LG650	PLATE	PLATTE		[1]

K36R0466 A

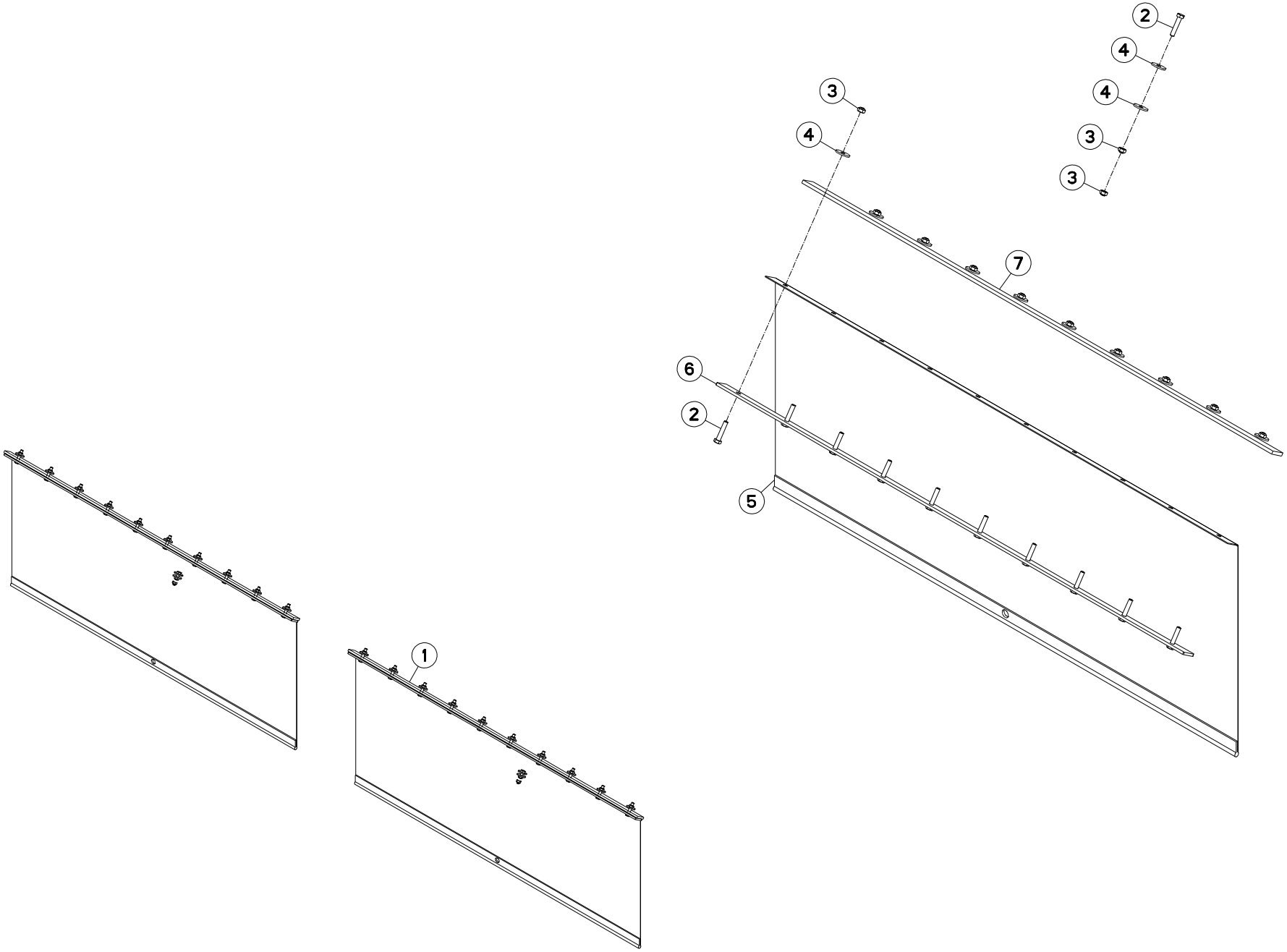

GARDE BOUE (DISTRIBUTEUR) MUDGUARD (DISTRIBUTOR) KOTFLÜGEL (VERTEILER) PARAFANGO (DISTRIBUTORE)

Rep	Nr	Qt	Designation	Description	Bezeichnung	Referenza	Remarque - Remark - Bemerkung - Osservazioni
001	**1677647**	001	BACHES TREMIE FERTI 260/1350L		SPRITZTUCH DUENGERB. 260/1350L		+[1]
002	**80060632**	022	VIS TETE HEXAGONALE INOX	HEXAGON HEAD SCREW INOX	SECHSKANTSCHRAUBE INOX	VITE A TESTA ESAGONALE INOX	[1]
003	**80200631**	024	ECROU HEX.BAS AUTOFR.INOX	SELF-LOCKING NUT INOX	SELBSTSICHERNDE MUTTER INOX	DADO AUTOBLOCCANTE INOX	[1]
004	**80250624**	024	RONDELLE PLATE INOX A2	PLAIN WASHER INOX A2	SCHEIBE INOX A2	RONDELLA PIATTALA INOX A2	[1]
005	**K3612680**	002	TOILE	CURTAIN	TUCH	TELO POSTERIORE	[1]
006	**N1500510**	002	PLAT TRANSVERSAL 25X4 LG975	PLATE	PLATTE		[1]
007	**N1500580**	002	CAOUTCHOUC MOUSSE AVEC 1 BANDE	RUBBER	GUMMI		[1]

K36R0202 C

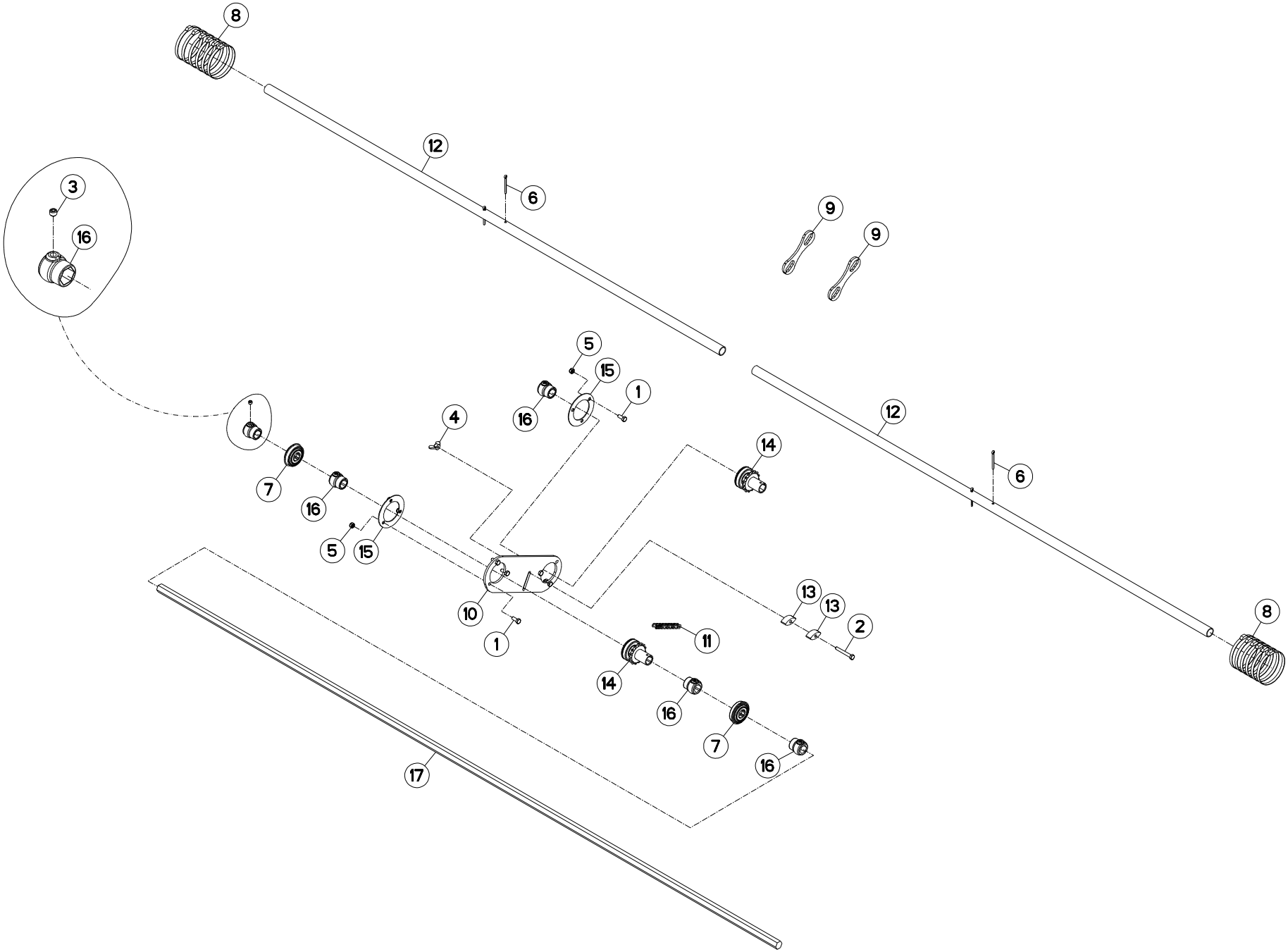

SUPPLEMENT FERTILISATEUR 12 RA FERTILIZER EXTENSION 12 ROWS ZUSATZTEILE DUENGER 12 REIHEN SUPPLEMENTO SPANDICONCIME 1

Rep	Nr	Qt	Designation	Description	Bezeichnung	Referenza	Remarque - Remark - Bemerkung - Osservazioni
001	**80060820**	006	VIS TETE HEXAGONALE FE/ZNXC3	HEXAGON HEAD SCREW FE/ZNXC3	SECHSKANTSCHRAUBE FE/ZNXC3	VITE TESTA ESAGONALE FE/ZNXC3	
002	**80060861**	001	VIS TETE HEXAGONALE INOX	HEXAGON HEAD SCREW INOX	SECHSKANTSCHRAUBE INOX	VITE A TESTA ESAGONALE INOX	
003	**80141010**	005	VIS S/TETE B.CONIQ.HC FE/ZNXC3	SET SCREW WITH CONE FE/ZNXC3	GEWINDESTIFT MIT SPITZE	VITE FE/ZNXC3	
004	**80200826**	001	ECROU A OREILLES FE/ZNXC3	STEEL BUTTERFLY NUT FE/ZNXC3	FLUEGELMUTTER FE/ZNXC3	GALLETTO FE/ZNXC3	
005	**80200840**	006	ECROU HEX.BAS AUTOFR.FE/ZNXC3	SELF-LOCKING NUT FE/ZNXC3	SELBSTSICHERND.MUTTER FE/ZNXC3	DADO AUTOBLOCCANTE FE/ZNXC3	
006	**80500451**	004	GOUPILLE FENDUE FE/ZNXC3	SPLIT PIN FE/ZNXC3	SPLINT FE/ZNXC3	COPPIGLIA FE/ZNXC3	
007	**81002262**	002	ROULEMENT A BILLES SPECIAL	BALL BEARING	KUGELLAGER	CUSCINETTO A SFERE	
008	**83090192**	012	COLLIER PLASTIQUE	CABLE TIE PLASTIC	KABELBINDER PLASTIK	FASCETTE FERMACAVI	
009	**K3602080**	002	CALE	SHIM	DISTANZPLATTE	SPESSORE	
010	**K3602120**	001	PLATINE	PLATE, MOUNTING	TRAGPLATTE	PIASTRA-SUPPORTO	
011	**K3603480**	001	CHAINE 08B-1 50 MAILLONS+AR	CHAIN	KETTE		
012	**N1512250**	002	TUBE	TUBE	ROHR	TUBO	
013	**N00176A0**	002	PATIN DE TENDEUR	SKID	GLEITSTUECK	TENDITORE	
014	**N00178B0**	002	PIGNON SOUDE 15DTS 08B-1 SERTI	PINION	ZAHNRAD	PIGNONE CATENA Z=15 1USCITA	
015	**N00863B0**	002	RONDELLE	WASHER	SCHEIBE	RONDELLA DI BLOCCAGGIO	
016	**N01716B0**	005	BAGUE ARRET /HEXAGONE 22	BUSH	DISTANZROHR	BOCCOLA D'ARRESTO	
017	**N01745A0**	001	HEXAGONE 22H11 X 2450 ZBC	HEXAGON BAR	SECKSKANTSTAB	ALBERO ESAGONALE 22H11 X 2450	

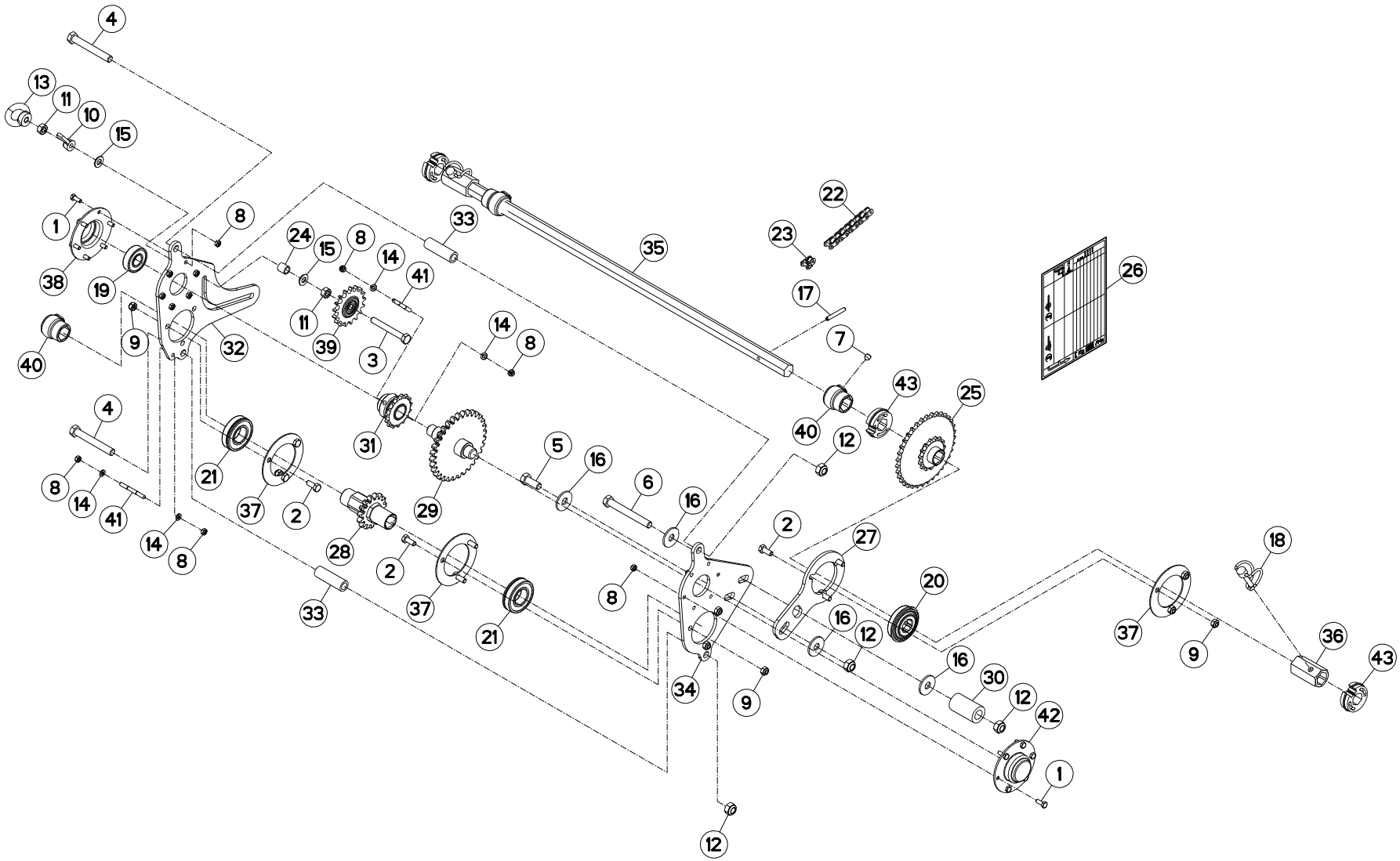
4
13
11
10
15
1
38
19
8
24
15
8
14
41
33
35
22
23
26
17
7
40
9
32
11
39
3
14
8
43
25
40
12
4
8
14
41
21
37
2
31
29
5
16
6
16
2
27
18
14
8
28
2
37
21
33
8
34
9
20
16
12
16
30
12
42
1
12
37
9
36
43

TRANSMISSION (13-30TRS/100M) TRANSMISSION (13-30TRS/100M) GELENKWELLE (13-30TRS/100M) TRANSMISSIONE (13-30TRS/100M)

Rep	Nr	Qt	Designation	Description	Bezeichnung	Referenza	Remarque - Remark - Bemerkung - Osservazioni
001	**80060616**	012	VIS TETE HEXAGONALE FE/ZNXC3	HEXAGON HEAD SCREW FE/ZNXC3	SECHSKANTSCHRAUBE FE/ZNXC3	VITE TESTA ESAGONALE FE/ZNXC3	
002	**80060820**	009	VIS TETE HEXAGONALE FE/ZNXC3	HEXAGON HEAD SCREW FE/ZNXC3	SECHSKANTSCHRAUBE FE/ZNXC3	VITE TESTA ESAGONALE FE/ZNXC3	
003	**80061078**	001	VIS TETE HEXAGONALE INOX	HEXAGON HEAD SCREW INOX	SECHSKANTSCHRAUBE INOX	VITE A TESTA ESAGONALE INOX	
004	**80061267**	002	VIS TETE HEXAGONALE FE/ZNXC3	HEX BOLT FE/ZNXC3	SECHSKANTSCHRAUBE FE/ZNXC3	VITE TESTA ESAGONALE FE/ZNXC3	
005	**80061271**	001	VIS TETE HEXAGONALE FE/ZNXC3	HEX BOLT FE/ZNXC3	SECHSKANTSCHRAUBE FE/ZNXC3	VITE TESTA ESAGONALE FE/ZNXC3	
006	**80061295**	001	VIS TETE HEXAGONALE FE/ZNXC3	HEXAGON HEAD SCREW FE/ZNXC3	SECHSKANTSCHRAUBE FE/ZNXC3	VITE TESTA ESAGONALE FE/ZNXC3	
007	**80141010**	003	VIS S/TETE B.CONIQ.HC FE/ZNXC3	SET SCREW WITH CONE FE/ZNXC3	GEWINDESTIFT MIT SPITZE	VITE FE/ZNXC3	
008	**80200640**	016	ECROU HEX.BAS AUTOFR.FE/ZNXC3	SELF-LOCKING NUT FE/ZNXC3	SELBSTSICHERND.MUTTER FE/ZNXC3	DADO AUTOBLOCCANTE FE/ZNXC3	
009	**80200840**	009	ECROU HEX.BAS AUTOFR.FE/ZNXC3	SELF-LOCKING NUT FE/ZNXC3	SELBSTSICHERND.MUTTER FE/ZNXC3	DADO AUTOBLOCCANTE FE/ZNXC3	
010	**80201026**	001	ECROU A OREILLES FE/ZNXC3	WING NUT FE/ZNXC3	FLUEGELMUTTER FE/ZNXC3	GALLETTO FE/ZNXC3	
011	**80201070**	002	ECROU HEXAGONAL FE/ZNXC3	NUT FE/ZNXC3	SECHSKANTMUTTER FE/ZNXC3	DADO FE/ZNXC3	
012	**80201240**	004	ECROU HEX.BAS AUTOFR.FE/ZNXC3	SELF-LOCKING NUT FE/ZNXC3	SELBSTSICHERND.MUTTER FE/ZNXC3	DADO AUTOBLOCCANTE FE/ZNXC3	
013	**80221000**	001	ECROU A ANNEAU FE/ZNXC3	LIFTING EYE NUT FE/ZNXC3	RINGMUTTER FE/ZNXC3	DADO FE/ZNXC3	
014	**80250611**	004	RONDELLE PLATE FE/ZNXC3	PLAIN WASHER M6 DIN 125 FE/ZNX	SCHEIBE FE/ZNXC3	RONDELLA PIATTA FE/ZNXC3	
015	**80251005**	002	RONDELLE PLATE INOX A2	PLAIN WASHER INOX A2	SCHEIBE INOX A2	RONDELLA PIATTALA INOX A2	
016	**80251237**	004	RONDELLE PLATE FE/ZNXC3	PLAIN WASHER FE/ZNXC3	SCHEIBE FE/ZNXC3	RONDELLA PIATTA FE/ZNXC3	
017	**80450645**	001	GOUPILLE ELASTIQUE FLZNNC	ROLL PIN FLZNNC	SPANNHUELSE FLZNNC	SPINA ELASTICA FLZNNC	
018	**80560801**	002	GOUPILLE CAVALIERE FE/ZNXC3	TUBE PIN FE/ZNXC3	ROHRKLAPPSTECKER FE/ZNXC3	PERNO FE/ZNXC3	
019	**81002051**	002	ROULEMENT A BILLES	ROLLER BEARING	KUGELLAGER	CUSCINETTO A SFERE	[1]
020	**81002262**	001	ROULEMENT A BILLES SPECIAL	BALL BEARING	KUGELLAGER	CUSCINETTO A SFERE	
021	**81003060**	002	ROULEMENT A BILLES	BALL BEARING	KUGELLAGER	CUSCINETTO A SFERE	
022	**83121235**	001	CHAINE SIMPLE A ROULEAUX	CHAIN	ROLLENKETTE	CATENA SEMPLICE	
023	**B0000707**	001	MAILLON COUDE SIMPLE 08B-1	CONNECTING LINK	KETTENGLIED	MAGLIA	
024	**FNB0496**	001	ENTRETOISE	SPACER	DISTANZHUELSE	DISTANZIALE	
025	**K3600460**	001	PIGNON	GEAR, PINION	RITZEL	PIGNONE	
026	**K3602190**	001	ETIQ.ADH.	DECAL	AUFKLEBER	ADESIVO	
027	**K3603490**	001	PLAQUE	PLATE	PLATTE	PIASTRA	
028	**K3603500**	001	PIGNON	GEAR, PINION	RITZEL	PIGNONE	
029	**K3603510**	001	PIGNON	GEAR, PINION	RITZEL	PIGNONE	
030	**K3603520**	001	TUBE	TUBE	ROHR	TUBO	
031	**K3603530**	001	PIGNON	GEAR, PINION	RITZEL	PIGNONE	
032	**K3603540**	001	FLASQUE	FLANGE	FLANSCH	FLANGIA	
033	**K3603550**	002	TUBE	TUBE	ROHR	TUBO	
034	**N1507910**	001	FLASQUE	FLANGE	FLANSCH	FLANGIA	
035	**N1507930**	001	BARRE	BAR	BALKEN	BARRA	
036	**N1507950**	002	TUBE	TUBE	ROHR	TUBO	
037	**N00863B0**	003	RONDELLE	WASHER	SCHEIBE	RONDELLA DI BLOCCAGGIO	
038	**N01143A0**	002	COUPELLE	CUP	SCHALE	COPPIGLIA	[1]
039	**N01628C0**	001	PIGNON TENDEUR	TENSIONING SPORCKET	SPANNERRITZEL	PIGNONE TENDITORE	
040	**N01716B0**	003	BAGUE ARRET /HEXAGONE 22	BUSH	DISTANZROHR	BOCCOLA D'ARRESTO	
041	**N03481B0**	002	PIGE	PIN	ACHSE	PERNO	
042	**VNB1020**	002	COUPELLE	CUP	SCHALE	COPPIGLIA	+[1]
043	**YD317102**	003	ENTRETOISE	SPACER	DISTANZHUELSE	DISTANZIALE	

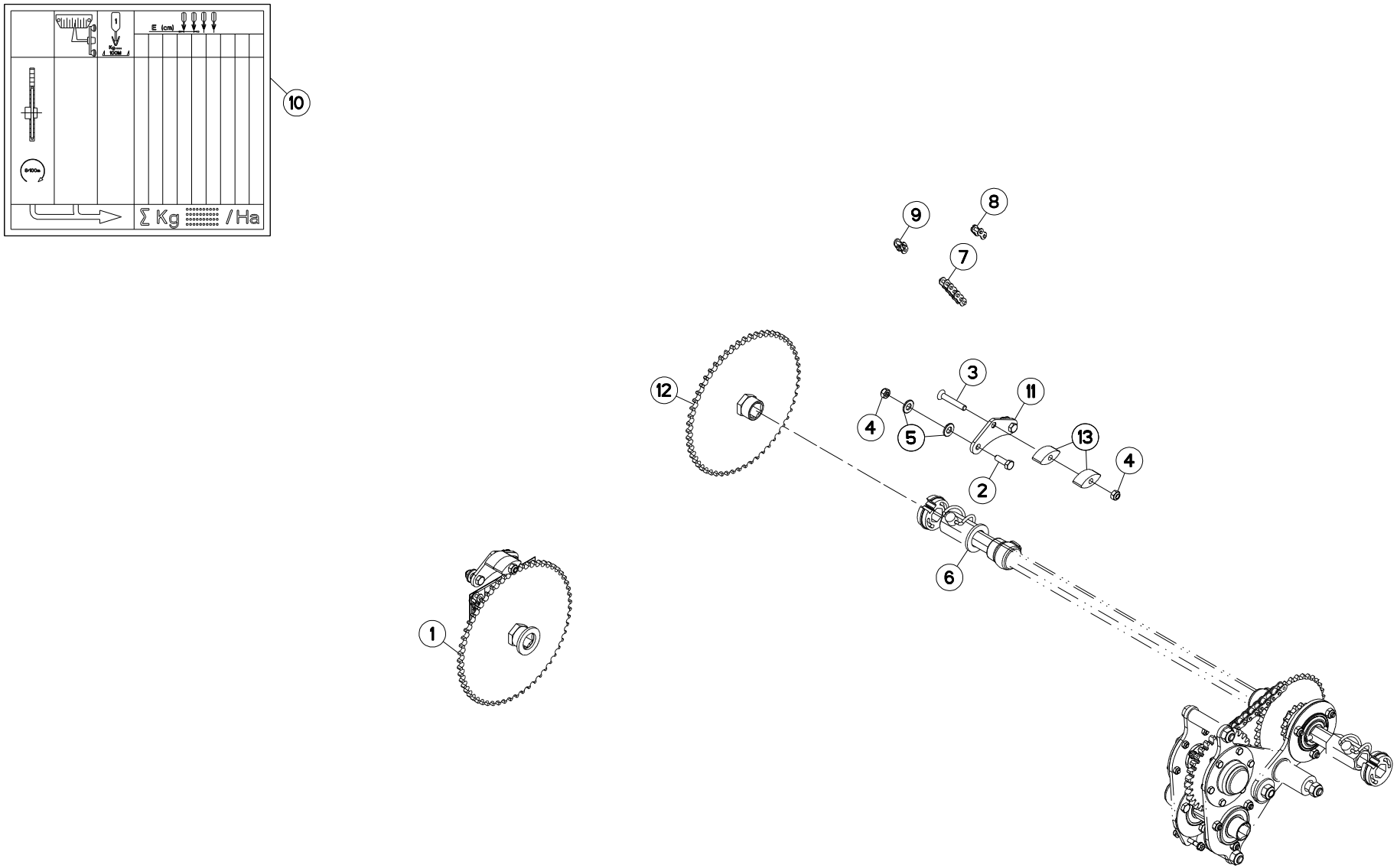
E (cm)
Σ Kg
/ Ha
10
9
8
7
12
3
11
4
5
13
4
2
6
1

JEU DE PIGNONS 57DTS (8TRS/100 SET OF GEARS 57DTS (8TRS/100M) WECHSELRÄDER 57DTS (8TRS/100M) COPPIA PIGNONI 57DTS (8TRS/100

Rep	Nr	Qt	Designation	Description	Bezeichnung	Referenza	Remarque - Remark - Bemerkung - Osservazioni
001	**1677228**	001	KIT BAS DEBIT/FERTI.(8TR/100M)	KIT FOR LOW FERTILIZER RATES	SATZ GERINGERE DÜNGERDOSIERME.		+[1] OPT
002	**80060826**	002	VIS TETE HEXAGONALE FE/ZNXC3	HEAD HEX SCREW FE/ZNXC3	SECHSKANTSCHRAUBE FE/ZNXC3	VITE TESTA ESAGONALE FE/ZNXC3	[1]
003	**80110850**	001	VIS TETE FRAI.SIX P.CRE.INOX	HEX.SOCK.COUNT.HEAD SCREW INOX	SENKSCHRAUB.INNENSECHSK.INOX		[1]
004	**80200840**	003	ECROU HEX.BAS AUTOFR.FE/ZNXC3	SELF-LOCKING NUT FE/ZNXC3	SELBSTSICHERND.MUTTER FE/ZNXC3	DADO AUTOBLOCCANTE FE/ZNXC3	[1]
005	**80251005**	004	RONDELLE PLATE INOX A2	PLAIN WASHER INOX A2	SCHEIBE INOX A2	RONDELLA PIATTALA INOX A2	[1]
006	**80252746**	001	RONDELLE PLATE FE/ZNXC3	PLAIN WASHER FE/ZNXC3	SCHEIBE FE/ZNXC3	RONDELLA PIATTA FE/ZNXC3	[1]
007	**83121211**	001	CHAINE SIMPLE A ROULEAUX	CHAIN	ROLLENKETTE	CATENA SEMPLICE	[1]
008	**83122103**	001	MAILLON JONCTION CHAINE SIMPLE	QUICK CONNECT LINK	VERSCHLUSSGLIED	MAGLIA	[1]
009	**B0000707**	001	MAILLON COUDE SIMPLE 08B-1	CONNECTING LINK	KETTENGLIED	MAGLIA	[1]
010	**K3602200**	002	ETIQ.ADH.	DECAL	AUFKLEBER	ADESIVO	[1]
011	**K3651600**	001	DEPORT	OFF SETTING	VERSATZSTUECK	SFALSAMENTO	[1]
012	**N1508220**	001	PIGNON	GEAR, PINION	RITZEL	PIGNONE	[1]
013	**N00176A0**	002	PATIN DE TENDEUR	SKID	GLEITSTUECK	TENDITORE	[1]

K36R0519 A

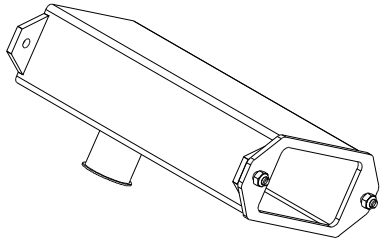

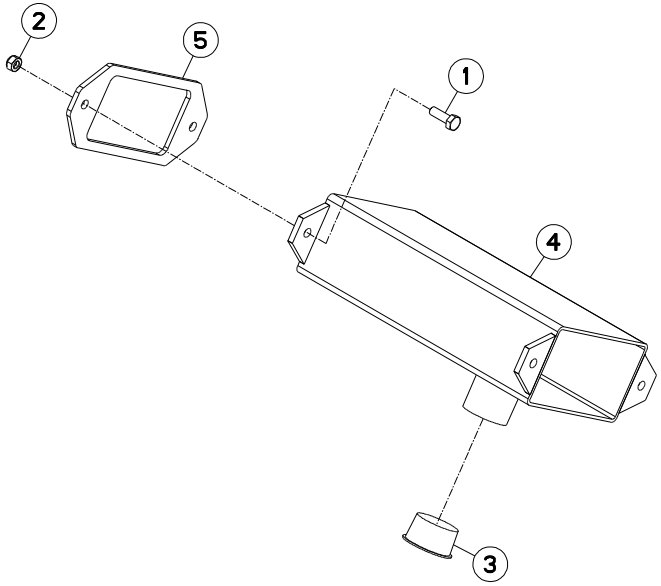

PROLONGATEUR (REPARTITEUR) EXTENSION (2-WAY UNIT) VERLÄNGERUNG (VERTEILER) PROLUNGA (RIPARTITORE)

Rep	Nr	Qt	Designation	Description	Bezeichnung	Referenza	Remarque - Remark - Bemerkung - Osservazioni
001	**80060826**	004	VIS TETE HEXAGONALE FE/ZNXC3	HEAD HEX SCREW FE/ZNXC3	SECHSKANTSCHRAUBE FE/ZNXC3	VITE TESTA ESAGONALE FE/ZNXC3	
002	**80200840**	004	ECROU HEX.BAS AUTOFR.FE/ZNXC3	SELF-LOCKING NUT FE/ZNXC3	SELBSTSICHERND.MUTTER FE/ZNXC3	DADO AUTOBLOCCANTE FE/ZNXC3	
003	**B0000005**	002	BOUCHON ROUGE 44,7	PLUG	VERSCHLUSSSCHRAUBE	TAPPO	
004	**K3603640**	002	PROLONGATEUR	EXTENSION CORD	VERLÄNGERUNG	PROLUNGATORE	
005	**N1504670**	002	JOINT	SEAL	DICHTUNG	GUARNIZIONE	

K36R0198 B

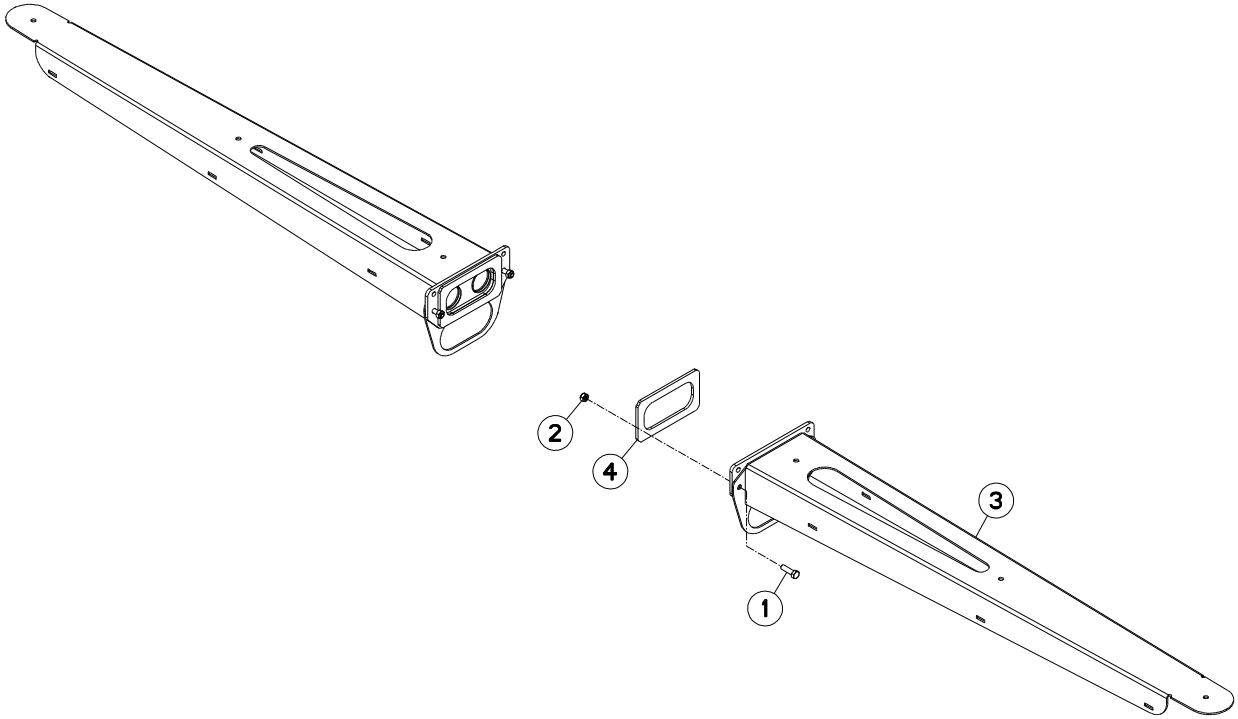

MAXIMA 3 TRM 3M45	---A1033-50A00001>---A1033-50A99999
MAXIMA 3 TRM 5M00	---A1033-50A00001>---A1033-50A99999
MAXIMA 3 TRM 6M00	---A1033-50A00001>---A1033-50A99999
MAXIMA 3 TRM 7M00	---A1033-50A00001>---A1033-50A99999

K36R0198 B

RALLONGE REPARTITEUR / DIVIDER EXTENSIONS / VERLAENGERUNGEN F. VERTEILER / PROLUNGHE RIPARTITORE

Rep	Nr	Qt	Designation	Description	Bezeichnung	Referenza	Remarque - Remark - Bemerkung - Osservazioni
001	**80060833**	004	VIS TETE HEXAGONALE FE/ZNXC3	HEXAGON HEAD SCREW FE/ZNXC3	SECHSKANTSCHRAUBE FE/ZNXC3	VITE TESTA ESAGONALE FE/ZNXC3	
002	**80200840**	004	ECROU HEX.BAS AUTOFR.FE/ZNXC3	SELF-LOCKING NUT FE/ZNXC3	SELBSTSICHERND.MUTTER FE/ZNXC3	DADO AUTOBLOCCANTE FE/ZNXC3	
003	**K3601951**	002	SUPPORT	SUPPORT	TRAEGER	SUPPORTO	
004	**K3611380**	002	JOINT	SEAL	DICHTUNG	GUARNIZIONE	

K36R0165 A

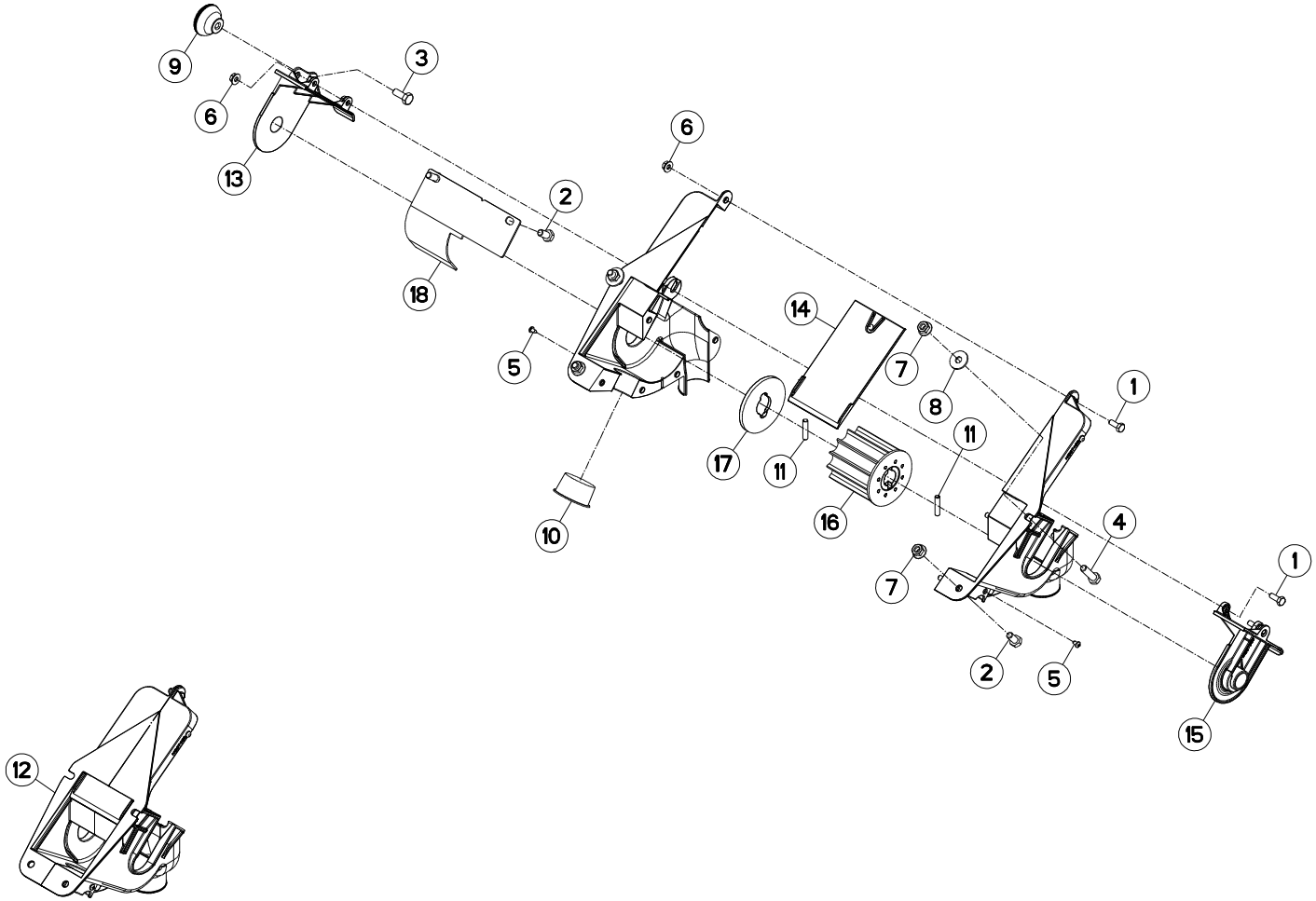

DISTRIBUTEUR + VENTURI / DISTRIBUTOR + VENTURI / VERTEILER + VENTURI / DISTRIBUTORE + VENTURI

Rep	Nr	Qt	Designation	Description	Bezeichnung	Referenza	Remarque - Remark - Bemerkung - Osservazioni
001	**80060618**	008	VIS TETE HEXAGONALE INOX	HEXAGON HEAD SCREW INOX	SECHSKANTSCHRAUBE INOX	VITE A TESTA ESAGONALE INOX	[1]
002	**80060817**	004	VIS TETE HEXAGONALE INOX	HEXAGON HEAD SCREW INOX	SECHSKANTSCHRAUBE INOX	VITE A TESTA ESAGONALE INOX	[1]
003	**80060821**	001	VIS TETE HEXAGONALE INOX	HEXAGON HEAD SCREW INOX	SECHSKANTSCHRAUBE INOX	VITE A TESTA ESAGONALE INOX	[1]
004	**80060832**	002	VIS TETE HEXAGONALE INOX	HEXAGON HEAD SCREW INOX	SECHSKANTSCHRAUBE INOX	VITE A TESTA ESAGONALE INOX	[1]
005	**80190309**	002	VIS A TOLE T/CYL.BOMB.INOX	PEN HEAD TAPPING SCREW INOX	LINSEN-BLECHSCHRAUBE INOX	VITE INOX	[1]
006	**80200666**	008	ECROU HEXAG.AUTOBL.INOX	UNDERSERRAT.S.LOCK.NUT INOX	SPERRZAHN-BUNDMUTTER INOX	DADO INOX	[1]
007	**80200866**	004	ECROU HEXAG.AUTOBL.INOX	UNDERSERRAT.S.LOCK.NUT INOX	SPERRZAHN-BUNDMUTTER INOX	DADO INOX	[1]
008	**80250930**	002	RONDELLE PLATE INOX A2	PLAIN WASHER INOX A2	SCHEIBE INOX A2	RONDELLA PIATTA INOX A2	[1]
009	**A620243**	001	POIGNEE	HANDLE	HANDGRIFF	MANIGLIA	[1]
010	**B0000005**	001	BOUCHON ROUGE 44,7	PLUG	VERSCHLUSSSCHRAUBE	TAPPO	[1]
011	**FJX0112D**	002	BROCHE	PIN, HITCH	ACHSE	PERNO	[1]
012	**K3601500**	001	BOITIER	HOUSING	GEHAEUSE	SCATOLA	+[1]
013	**N1507460**	001	PALIER	PILLOW BLOCK	LAGERGEHAEUSE	SUPPORTO	[1]
014	**N1507480**	001	TRAPPE	FLAP DOOR	KLAPPE	PORTA	[1]
015	**N1507500**	001	PALIER	PILLOW BLOCK	LAGERGEHAEUSE	SUPPORTO	[1]
016	**N1511590**	001	DOSEUR	SYSTEM, METERING	DOSIEREINHEIT	DOSATORE	[1]
017	**N1511600**	001	RONDELLE	WASHER	SCHEIBE	RONDELLA	[1]
018	**N00042A0**	001	TRAPPE REGLAGE DEBIT	EMPTYING TRAP	ENTLEERUNGSKLAPPE	PORTA	[1]

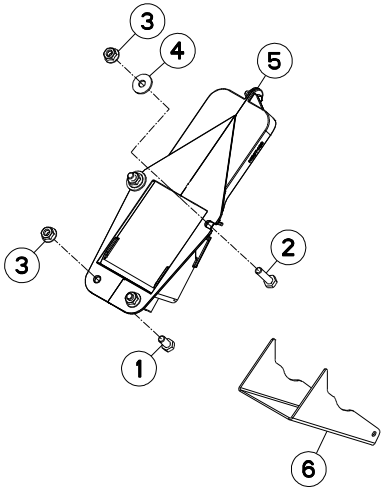
3
3
1
4
2
5
6

MAXIMA 3 TRM 3M45	---A1033-50A00001>---A1033-50A99999
MAXIMA 3 TRM 5M00	---A1033-50A00001>---A1033-50A99999
MAXIMA 3 TRM 6M00	---A1033-50A00001>---A1033-50A99999
MAXIMA 3 TRM 7M00	---A1033-50A00001>---A1033-50A99999

K36R0164 A

TRAPPE DE VIDANGE / DRAINAGE HATCH / ENTLEERUNGSKLAPPE / SPORTELLO DI SVUOTAMENTO

Rep	Nr	Qt	Designation	Description	Bezeichnung	Referenza	Remarque - Remark - Bemerkung - Osservazioni
001	**80060817**	002	VIS TETE HEXAGONALE INOX	HEXAGON HEAD SCREW INOX	SECHSKANTSCHRAUBE INOX	VITE A TESTA ESAGONALE INOX	
002	**80060832**	002	VIS TETE HEXAGONALE INOX	HEXAGON HEAD SCREW INOX	SECHSKANTSCHRAUBE INOX	VITE A TESTA ESAGONALE INOX	
003	**80200866**	004	ECROU HEXAG.AUTOBL.INOX	UNDERSERRAT.S.LOCK.NUT INOX	SPERRZAHN-BUNDMUTTER INOX	DADO INOX	
004	**80250930**	002	RONDELLE PLATE INOX A2	PLAIN WASHER INOX A2	SCHEIBE INOX A2	RONDELLA PIATTA INOX A2	
005	**K3604250**	001	TRAPPE	EMPTYING TRAP	ENTLEERUNGSKLAPPE	PORTELLO	
006	**K3604300**	001	GOULOTTE	CHUTE	AUSLAUF	BOCCA	

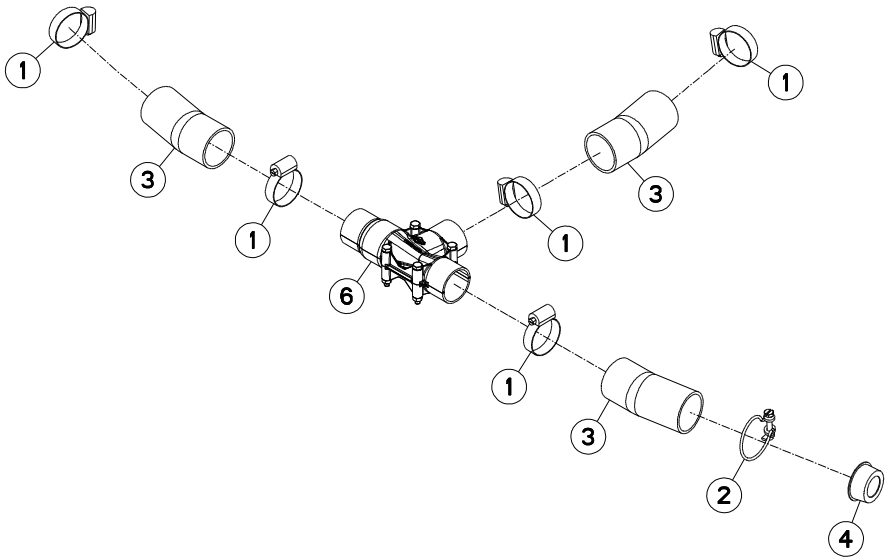
1
1
3
3
1
1
6
1
3
2
4

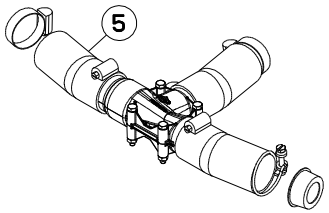
5

TRANSPORT PNEUMATIQUE VENTURI VENTURI PNEUMATIC TRANSPORT PNEUMATIKTRANSPORT VENTURI TRASPORTO PNEUMATICO VENTUF

Rep	Nr	Qt	Designation	Description	Bezeichnung	Referenza	Remarque - Remark - Bemerkung - Osservazioni
001	**83090059**	005	COLLIER VIS SANS FIN INOX W4	COLLAR	HALTEBAND	COLLARE	[1]
002	**83090064**	001	COLLIER	COLLAR	HALTEBAND	COLLARE	[1]
003	**83673006**	003	TUYAU	PIPE	ROHR	TUBO	[1]
004	**FNB0657**	001	BOUCHON	PLUG	VERSCHLUSSSCHRAUBE	TAPPO	[1]
005	**N1505470**	001	COLLECTEUR	MANIFOLD	KOLLEKTOR	COLLETTORE	+[1]
006	**N1511390**	001	VENTURI	VENTURI	VENTURI	VENTURI	[1]

K36R0054 A

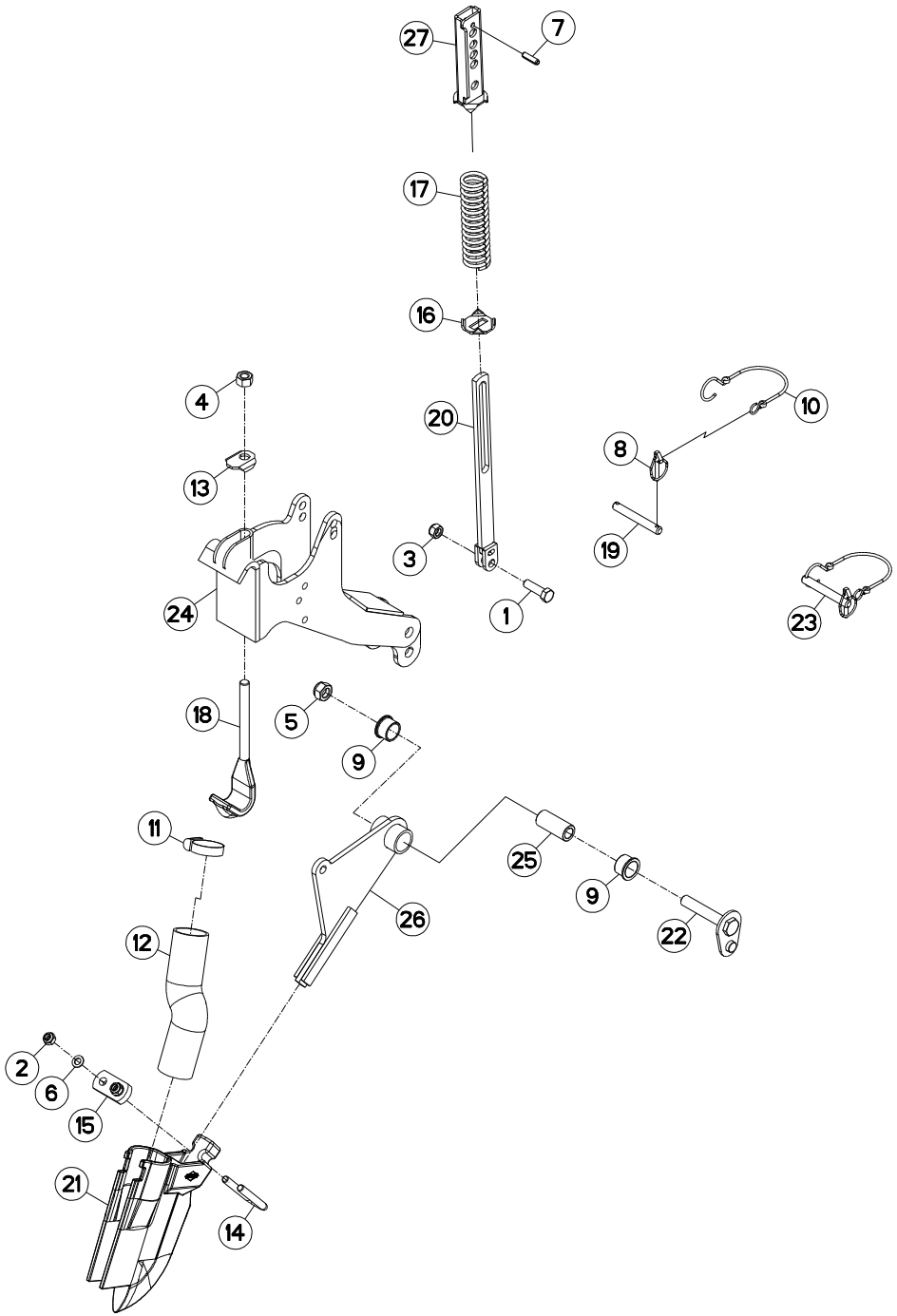

ENFOUISSEUR A SOC NS (DROITE) SHOE COULTER NS (RIGHT) DÜNGEREINBRINGUNG SCHLEPPSCHAR ASSOLCATORE A FALCIONI NS (DX)

Rep	Nr	Qt	Designation	Description	Bezeichnung	Referenza	Remarque - Remark - Bemerkung - Osservazioni
001	**80061241**	001	VIS TETE HEXAGONALE FE/ZNXC3	HEXAGON HEAD SCREW FE/ZNXC3	SECHSKANTSCHRAUBE FE/ZNXC3	VITE TESTA ESAGONALE FE/ZNXC3	
002	**80201040**	002	ECROU HEX.BAS AUTOFR.FE/ZNXC3	SELF LOCKING NUT FE/ZNXC3	SELBSTSICHERND.MUTTER FE/ZNXC3	DADO AUTOBLOCCANTE FE/ZNXC3	
003	**80201240**	001	ECROU HEX.BAS AUTOFR.FE/ZNXC3	SELF-LOCKING NUT FE/ZNXC3	SELBSTSICHERND.MUTTER FE/ZNXC3	DADO AUTOBLOCCANTE FE/ZNXC3	
004	**80201470**	001	ECROU HEXAGONAL FE/ZNXC3	NUT FE/ZNXC3	SECHSKANTMUTTER FE/ZNXC3	DADO FE/ZNXC3	
005	**80201640**	001	ECROU HEX.BAS AUTOFR.FE/ZNXC3	SELF-LOCKING NUT FE/ZNXC3	SELBSTSICHERND.MUTTER FE/ZNXC3	DADO AUTOBLOCCANTE FE/ZNXC3	
006	**80271001**	002	RONDELLE EVENTAIL FLZNNC	SERRATED LOCK WASHER FLZNNC	FAECHERSCHEIBE FLZNNC	RONDELLA VENTAGLIO FLZNNC	
007	**80450830**	001	GOUPILLE ELASTIQUE FLZNNC	ROLL PIN FLZNNC	SPANNHUELSE FLZNNC	SPINA ELASTICA FLZNNC	
008	**80560440**	001	GOUPILLE AUTOMATIQUE FE/ZNXC3	LINCH PIN FE/ZNXC3	KLAPPSTECKER FE/ZNXC3	COPPIGLIA FE/ZNXC3	[1]
009	**83012533**	002	BAGUE AUTOLUBRIF.A COLLERETTE	SELF LUBRICATING BEARING	SELBSTSCHMIEREND.GLEITLAGER	ANELLO LUBRIFICATO	
010	**83070064**	001	LIEN PVC	PVC CORD	SICHERUNGSBAND	CAVO	[1]
011	**83090059**	001	COLLIER VIS SANS FIN INOX W4	COLLAR	HALTEBAND	COLLARE	
012	**83673006**	001	TUYAU	PIPE	ROHR	TUBO	
013	**FLA0954C**	001	RONDELLE	WASHER	SCHEIBE	RONDELLA PIATTA	
014	**FLA1961A**	001	ETRIER	U-BOLT	BUEGEL	CAVALLOTTO	
015	**FLA1962A**	001	PLAT 30 X 12 LG 61 2D12	BRACKET	GEGENPLATTE	CONTROFLANGIA PER FORCELLA DA	
016	**FNB0452**	001	PLAT DE CENTRAGE	FLAT	ZENTRIERPLATTE	PIATTO	
017	**FNB0339**	001	RESSORT DE PRESSION FIL D=5	SPRING	FEDER	MOLLA DI PRESSIONE	
018	**FNB0429A**	001	BRIDE	CLAMP	BUEGEL	STAFFA	
019	**K3600820**	001	BROCHE	PIN, HITCH	ACHSE	PERNO	[1]
020	**N1000260**	001	TRINGLE	LINK	STREBE	TRIANGOLO	
021	**N1001110**	001	SOC ENFOUISSEUR	SHARE	SCHAR	VOMERE	
022	**N1502620**	001	PIVOT	PIVOT	GELENKBOLZEN	PERNO	
023	**N1503630**	001	ENSEMBLE	ASSEMBLY	SATZ	INSIEME	+[1]
024	**N02506D0**	001	SUPPORT	SUPPORT	TRAEGER	SUPPORTO	
025	**N04350A0**	001	ENTRETOISE	SPACER	DISTANZHUELSE	DISTANZIALE	
026	**VNB0145B**	001	SUPPORT DE SOC ENFOUISS. SOUDE	BRACKET	HALTERUNG	SUPPORTO	
027	**VNB0188B**	001	TUBE DE REGLAGE	TUBE	ROHR	TUBO DI REGOLAZIONE	

K36R0055 A

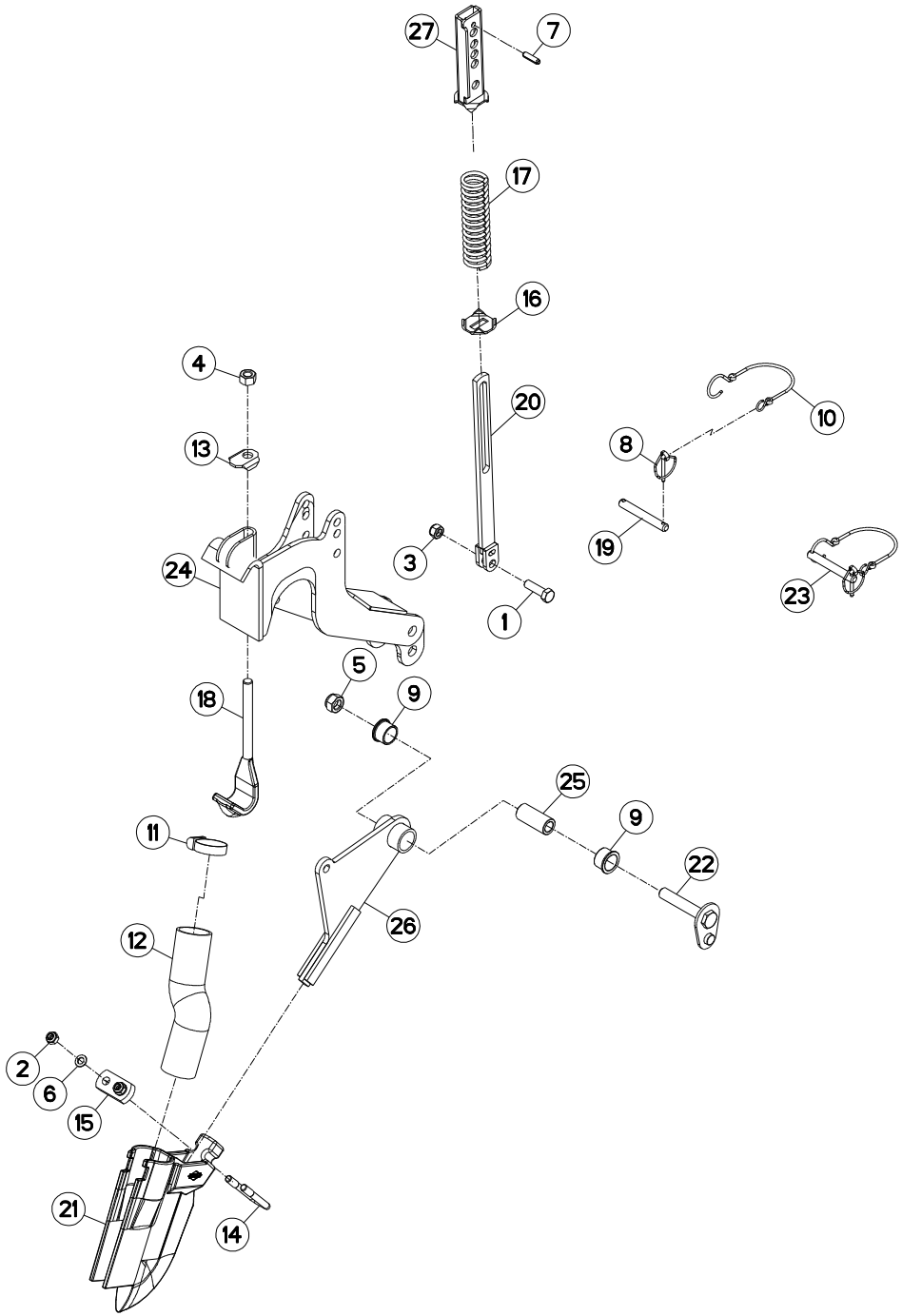

ENFOUISSEUR A SOC NS (GAUCHE) SHOE COULTER NS (LEFT) DÜNGEREINBRINGUNG SCHLEPPSCHAR ASSOLCATORE A FALCIONI NS (SX)

Rep	Nr	Qt	Designation	Description	Bezeichnung	Referenza	Remarque - Remark - Bemerkung - Osservazioni
001	**80061241**	001	VIS TETE HEXAGONALE FE/ZNXC3	HEXAGON HEAD SCREW FE/ZNXC3	SECHSKANTSCHRAUBE FE/ZNXC3	VITE TESTA ESAGONALE FE/ZNXC3	
002	**80201040**	002	ECROU HEX.BAS AUTOFR.FE/ZNXC3	SELF LOCKING NUT FE/ZNXC3	SELBSTSICHERND.MUTTER FE/ZNXC3	DADO AUTOBLOCCANTE FE/ZNXC3	
003	**80201240**	001	ECROU HEX.BAS AUTOFR.FE/ZNXC3	SELF-LOCKING NUT FE/ZNXC3	SELBSTSICHERND.MUTTER FE/ZNXC3	DADO AUTOBLOCCANTE FE/ZNXC3	
004	**80201470**	001	ECROU HEXAGONAL FE/ZNXC3	NUT FE/ZNXC3	SECHSKANTMUTTER FE/ZNXC3	DADO FE/ZNXC3	
005	**80201640**	001	ECROU HEX.BAS AUTOFR.FE/ZNXC3	SELF-LOCKING NUT FE/ZNXC3	SELBSTSICHERND.MUTTER FE/ZNXC3	DADO AUTOBLOCCANTE FE/ZNXC3	
006	**80271001**	002	RONDELLE EVENTAIL FLZNNC	SERRATED LOCK WASHER FLZNNC	FAECHERSCHEIBE FLZNNC	RONDELLA VENTAGLIO FLZNNC	
007	**80450830**	001	GOUPILLE ELASTIQUE FLZNNC	ROLL PIN FLZNNC	SPANNHUELSE FLZNNC	SPINA ELASTICA FLZNNC	
008	**80560440**	001	GOUPILLE AUTOMATIQUE FE/ZNXC3	LINCH PIN FE/ZNXC3	KLAPPSTECKER FE/ZNXC3	COPPIGLIA FE/ZNXC3	[1]
009	**83012533**	002	BAGUE AUTOLUBRIF.A COLLERETTE	SELF LUBRICATING BEARING	SELBSTSCHMIEREND.GLEITLAGER	ANELLO LUBRIFICATO	
010	**83070064**	001	LIEN PVC	PVC CORD	SICHERUNGSBAND	CAVO	[1]
011	**83090059**	001	COLLIER VIS SANS FIN INOX W4	COLLAR	HALTEBAND	COLLARE	
012	**83673006**	001	TUYAU	PIPE	ROHR	TUBO	
013	**FLA0954C**	001	RONDELLE	WASHER	SCHEIBE	RONDELLA PIATTA	
014	**FLA1961A**	001	ETRIER	U-BOLT	BUEGEL	CAVALLOTTO	
015	**FLA1962A**	001	PLAT 30 X 12 LG 61 2D12	BRACKET	GEGENPLATTE	CONTROFLANGIA PER FORCELLA DA	
016	**FNB0452**	001	PLAT DE CENTRAGE	FLAT	ZENTRIERPLATTE	PIATTO	
017	**FNB0339**	001	RESSORT DE PRESSION FIL D=5	SPRING	FEDER	MOLLA DI PRESSIONE	
018	**FNB0429A**	001	BRIDE	CLAMP	BUEGEL	STAFFA	
019	**K3600820**	001	BROCHE	PIN, HITCH	ACHSE	PERNO	[1]
020	**N1000260**	001	TRINGLE	LINK	STREBE	TRIANGOLO	
021	**N1001110**	001	SOC ENFOUISSEUR	SHARE	SCHAR	VOMERE	
022	**N1502620**	001	PIVOT	PIVOT	GELENKBOLZEN	PERNO	
023	**N1503630**	001	ENSEMBLE	ASSEMBLY	SATZ	INSIEME	+[1]
024	**N02507D0**	001	SUPPORT	SUPPORT	TRAEGER	SUPPORTO	
025	**N04350A0**	001	ENTRETOISE	SPACER	DISTANZHUELSE	DISTANZIALE	
026	**VNB0145B**	001	SUPPORT DE SOC ENFOUISS. SOUDE	BRACKET	HALTERUNG	SUPPORTO	
027	**VNB0188B**	001	TUBE DE REGLAGE	TUBE	ROHR	TUBO DI REGOLAZIONE	

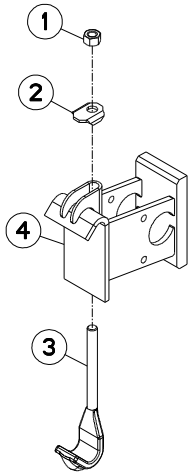
1
2
4
3

MAXIMA 3 TRM 3M45	---A1033-50A00001>---A1033-50A99999
MAXIMA 3 TRM 5M00	---A1033-50A00001>---A1033-50A99999
MAXIMA 3 TRM 6M00	---A1033-50A00001>---A1033-50A99999
MAXIMA 3 TRM 7M00	---A1033-50A00001>---A1033-50A99999

K36R0059 A

DEPORT 160 OFF SETTING 160 VORDERFURCHEINSTELLUNG 160 SFALSAMENTO 160

Rep	Nr	Qt	Designation	Description	Bezeichnung	Referenza	Remarque - Remark - Bemerkung - Osservazioni
001	**80201470**	001	ECROU HEXAGONAL FE/ZNXC3	NUT FE/ZNXC3	SECHSKANTMUTTER FE/ZNXC3	DADO FE/ZNXC3	
002	**FLA0954C**	001	RONDELLE	WASHER	SCHEIBE	RONDELLA PIATTA	
003	**FNB0429A**	001	BRIDE	CLAMP	BUEGEL	STAFFA	
004	**N03968A0**	001	ENSEMBLE	ASSEMBLY	SATZ	INSIEME	

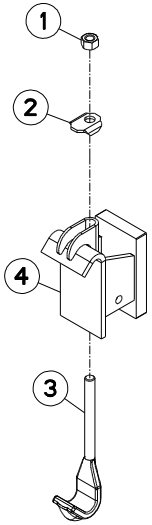
1
2
4
3

DEPORT 88 / OFF SETTING 88 / VORDERFURCHEINSTELLUNG 88 / SFALSAMENTO 88

Rep	Nr	Qt	Designation	Description	Bezeichnung	Referenza	Remarque - Remark - Bemerkung - Osservazioni
001	**80201470**	001	ECROU HEXAGONAL FE/ZNXC3	NUT FE/ZNXC3	SECHSKANTMUTTER FE/ZNXC3	DADO FE/ZNXC3	
002	**FLA0954C**	001	RONDELLE	WASHER	SCHEIBE	RONDELLA PIATTA	
003	**FNB0429A**	001	BRIDE	CLAMP	BUEGEL	STAFFA	
004	**N01780A0**	001	SUPPORT	SUPPORT	TRAEGER	SUPPORTO	

K36R0594 A

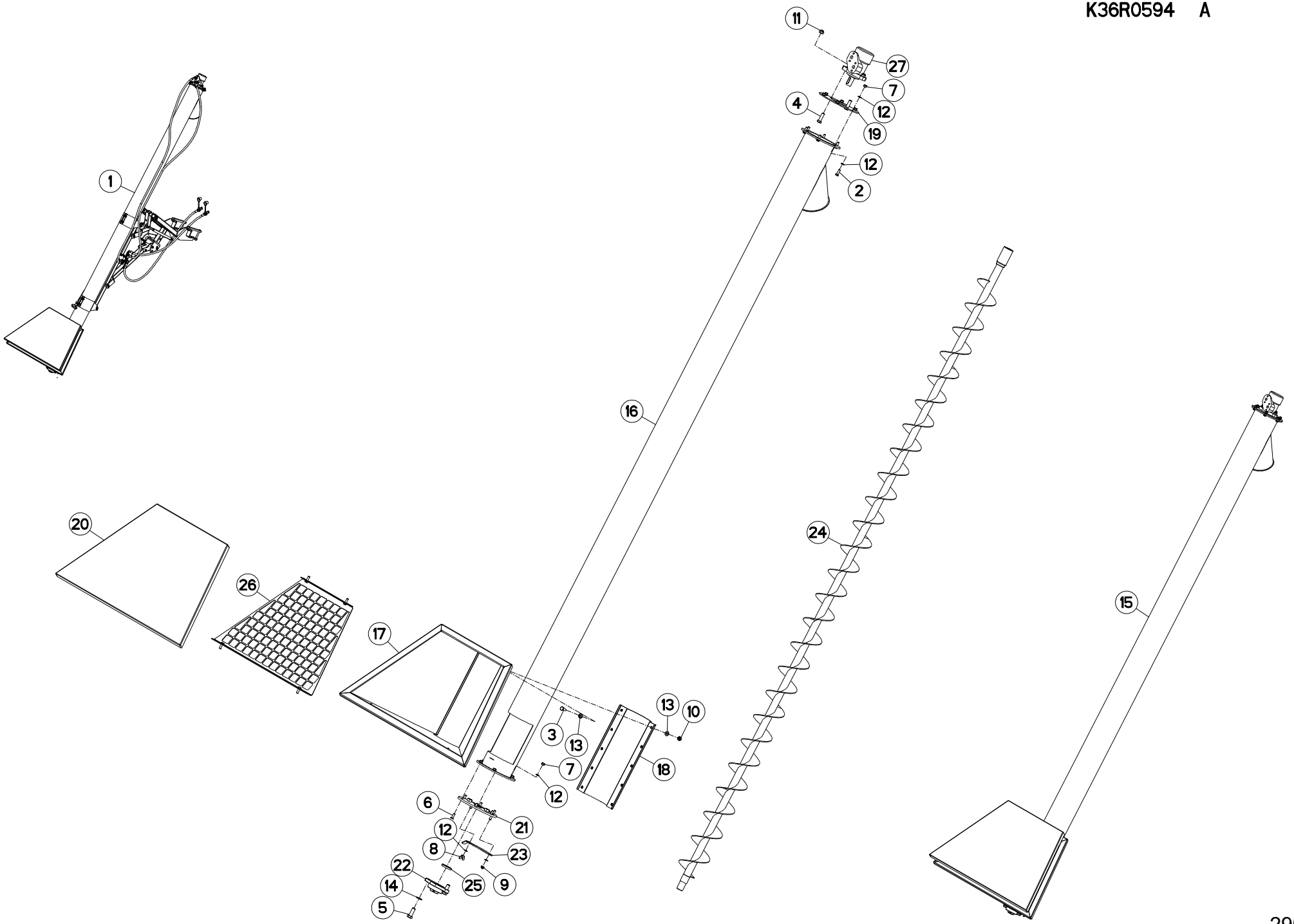

VIS DE CHARGEMENT / FILLING AUGER / BEFUELLSCHNECKE / COCLEA DI CARICAMENTO

Rep	Nr	Qt	Designation	Description	Bezeichnung	Referenza	Remarque - Remark - Bemerkung - Osservazioni
001	**1677797**	001	VIS DE CHARGEMENT	LOADING AUGER	LADESCHNECKE	COCLEA DI CARICAMENTO	+[1]
002	**80060828**	010	VIS TETE HEXAGONALE INOX	HEXAGON HEAD SCREW INOX	SECHSKANTSCHRAUBE INOX	VITE A TESTA ESAGONALE INOX	[2]
003	**80061027**	010	VIS TETE HEXAGONALE INOX	HEXAGON HEAD SCREW INOX	SECHSKANTSCHRAUBE INOX	VITE A TESTA ESAGONALE INOX	[2]
004	**80061247**	002	VIS TETE HEXAGONALE INOX	HEXAGON HEAD SCREW INOX	SECHSKANTSCHRAUBE INOX	VITE A TESTA ESAGONALE INOX	[2]
005	**80061442**	002	VIS TETE HEXAGONALE INOX				[2]
006	**80110524**	006	VIS T.FRAI.SIX P.CR.FLZNNC	HEX.SOC.COUNT.HEAD SC.FLZNNC	SENKSCHRAUB.INNENSEC.FLZNNC	VITE FLZNNC	[2]
007	**80200804**	012	ECROU HEXAGONAL INOX	HEXAGON NUT INOX	SECHSKANTMUTTER INOX	DADO INOX	[2]
008	**80200829**	001	ECROU A OREILLES INOX	WING NUT INOX	FLUEGELMUTTER INOX	GALLETTO INOX	[2]
009	**80200831**	005	ECROU HEXAG.AUTOFREINE INOX	SELF-LOCKING NUT INOX	SELBSTSICHERNDE MUTTER INOX	DADO AUTOBLOCCANTE INOX	[2]
010	**80201049**	010	ECROU HEX.BAS AUTOFR.INOX	SELF-LOCKING NUT INOX	SELBSTSICHERNDE MUTTER INOX	DADO AUTOBLOCCANTE INOX	[2]
011	**80201231**	002	ECROU HEXAG.AUTOFREINE INOX	SELF-LOCKING NUT INOX	SELBSTSICHERNDE MUTTER INOX	DADO AUTOBLOCCANTE INOX	[2]
012	**80250800**	028	RONDELLE PLATE INOX A2	SMOOTH WASHER SS M 8	SCHEIBE INOX A2	RONDELLA PIATTALA INOX A2	[2]
013	**80251005**	020	RONDELLE PLATE INOX A2	PLAIN WASHER INOX A2	SCHEIBE INOX A2	RONDELLA PIATTALA INOX A2	[2]
014	**80251400**	002	RONDELLE PLATE INOX A2	PLAIN WASHER INOX A2	SCHEIBE INOX A2	RONDELLA PIATTALA INOX A2	[2]
015	**K3610740**	001	VIS DE CHARGEMENT	LOADING AUGER	KLAPPSCHNECKE	COCLEA DI CARICAMENTO	[1]+[2]
016	**K3625380**	001	TUBE	TUBE	ROHR	TUBO	[2]
017	**K3625390**	001	TREMIE	HOPPER	BEHAELTER	TRAMOGGIA	[2]
018	**K3625400**	001	BRIDE	CLAMP	BUEGEL	STAFFA	[2]
019	**K3625410**	001	FLASQUE	FLANGE	FLANSCH	FLANGIA	[2]
020	**K3625420**	001	BACHE	TARP	PLANE	TELONE	[2]
021	**K3625430**	001	BRIDE	CLAMP	BUEGEL	STAFFA	[2]
022	**K3625440**	001	PALIER	BEARING, PILLOW BLOCK	LAGER	SUPPORTO	[2]
023	**K3625450**	001	TRAPPE	EMPTYING TRAP	ENTLEERUNGSKLAPPE	PORTELLO	[2]
024	**K3625460**	001	VIS	SCREW	SCHRAUBE	VITE	[2]
025	**K3625470**	001	BAGUE D'ETANCHEITE	SEAL, OIL	SIMMERRING	ANELLO DI TENUTA	[2]
026	**K3625520**	001	GRILLE	GRID	GITTER	GRIGLIA	[2]
027	**N1000270**	001	MOTEUR HYDRAULIQUE OMP 50	HYDRAULIC MOTOR	ZAHNRADMOTOR	MOTORE	[2]

OPT

K36R0156 D

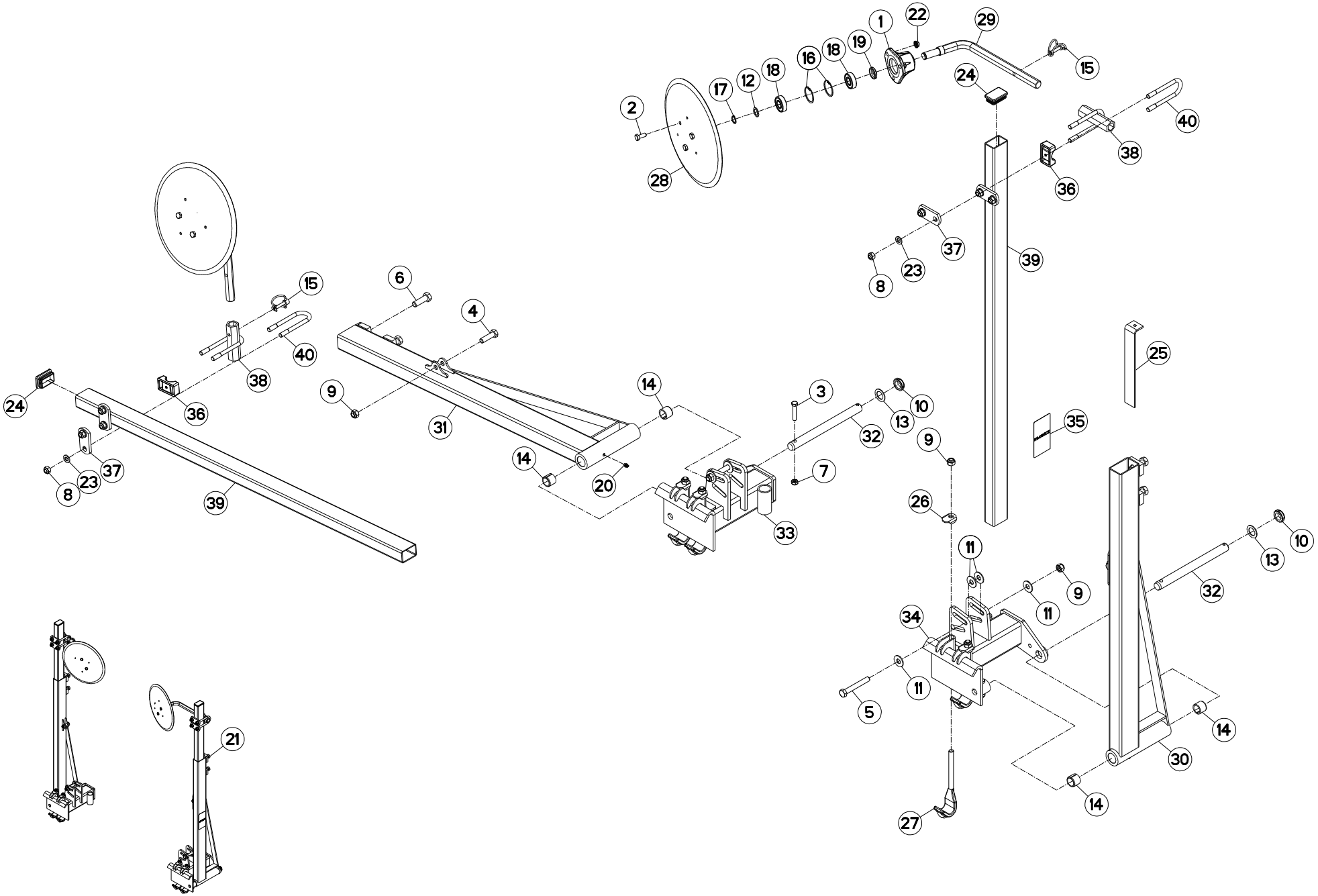

TRACEURS LATERAUX 3M45-4M40 SIDE MARKERS 3M45-4M40 SEITLICHE SPURANREISSER 3M45-4 MARCATORI LATERALI 3M45-4M40

Rep	Nr	Qt	Designation	Description	Bezeichnung	Referenza	Remarque - Remark - Bemerkung - Osservazioni
001	**53071600**	002	MOYEU	HUB	NABE	MOZZO	[1]
002	**80061026**	006	VIS TETE HEXAGONALE FE/ZNXC3	HEXAGON HEAD SCREW FE/ZNXC3	SECHSKANTSCHRAUBE FE/ZNXC3	VITE TESTA ESAGONALE FE/ZNXC3	[1]
003	**80061051**	002	VIS TETE HEXAGONALE FE/ZNXC3	HEXAGON HEAD SCREW FE/ZNXC3	SECHSKANTSCHRAUBE FE/ZNXC3	VITE TESTA ESAGONALE FE/ZNXC3	[1]
004	**80061448**	002	VIS TETE HEXAGONALE FLZNNC	HEXAGON HEAD SCREW FLZNNC	SECHSKANTSCHRAUBE FLZNNC	VITE A TESTA ESAGONALE FLZNNC	[1]
005	**80061460**	002	VIS TETE HEXAGONALE FLZNNC	HEXAGON HEAD SCREW FLZNNC	SECHSKANTSCHRAUBE FLZNNC	VITE TESTA ESAGONALE FLZNNC	[1]
006	**80061601**	004	VIS TETE HEXAGONALE FE/ZNXC3	HEXAGON HEAD SCREW FE/ZNXC3	SECHSKANTSCHRAUBE FE/ZNXC3	VITE TESTA ESAGONALE FE/ZNXC3	[1]
007	**80201040**	002	ECROU HEX.BAS AUTOFR.FE/ZNXC3	SELF LOCKING NUT FE/ZNXC3	SELBSTSICHERND.MUTTER FE/ZNXC3	DADO AUTOBLOCCANTE FE/ZNXC3	[1]
008	**80201240**	008	ECROU HEX.BAS AUTOFR.FE/ZNXC3	SELF-LOCKING NUT FE/ZNXC3	SELBSTSICHERND.MUTTER FE/ZNXC3	DADO AUTOBLOCCANTE FE/ZNXC3	[1]
009	**80201440**	008	ECROU HEX.BAS AUTOFR.FE/ZNXC3	SELF-LOCKING NUT FE/ZNXC3	SELBSTSICHERND.MUTTER FE/ZNXC3	DADO AUTOBLOCCANTE FE/ZNXC3	[1]
010	**80202566**	002	ECROU A ENCOCHES AUTOFREINE	SELF-LOCKING SLOTTED ROUND	SELBSTICHERND NUTMUTTER	BULLONE E DADO AUTOBLOCCANTE	[1]
011	**80251535**	008	RONDELLE PLATE FE/ZNXC3	PLAIN WASHER FE/ZNXC3	SCHEIBE FE/ZNXC3	RONDELLA PIATTA FE/ZNXC3	[1]
012	**80252029**	002	RONDELLE D'APPUI SS 2	SUPPORTING RING SS 2	STUETZSCHEIBE SS 2	RONDELLA	[1]
013	**80252542**	002	RONDELLE PLATE FE/ZNXC3	PLAIN WASHER FE/ZNXC3	SCHEIBE FE/ZNXC3	RONDELLA PIATTA FE/ZNXC3	[1]
014	**80472525**	004	BAGUE ELASTIQUE	TENSION BUSH	EINSPANNBUECHSE	SPINA ELASTICA	[1]
015	**80560801**	002	GOUPILLE CAVALIERE FE/ZNXC3	TUBE PIN FE/ZNXC3	ROHRKLAPPSTECKER FE/ZNXC3	PERNO FE/ZNXC3	[1]
016	**80594700**	004	CIRCLIP INTERIEUR	ELASTIC RING	SICHERUNGSRING	ANELLO	[1]
017	**80600066**	002	SEGMENT EXTERIEUR RENFORCE	RETAINING RING	SICHERUNGSRING	ANELLO ELASTICO	[1]
018	**81002051**	004	ROULEMENT A BILLES	ROLLER BEARING	KUGELLAGER	CUSCINETTO A SFERE	[1]
019	**82042535**	002	JOINT RACLEUR	OIL SCRAPER SEAL	ABSTREIFER	ANELLO	[1]
020	**82200800**	002	GRAISSEUR A TETE SPHERIQUE	GREASE FITTING	KEGELSCHMIERNIPPEL	INGRASSATORE SFERICO	[1]
021	**1676551**	001	TRACEURS 3,45M, 4,40M /POUT. H	MARKER 3.45/4.40M H FRAME	SPURANRREISSER 3,45/4,40M H	SEGNAF. TEL. 3,45/4.40 TEL. H	+[1] OPT
022	**80201064**	006	ECROU AUTOBLOQUANT FLZNNC	UNDERSERRAT.S.LOC.NUT FLZNNC	SPERRZAHN-BUNDMUTTER FLZNNC	DADO FLZNNC	[1]
023	**80251227**	008	RONDELLE PLATE FE/ZNXC3	PLAIN WASHER FE/ZNXC3	SCHEIBE FE/ZNXC3	RONDELLA PIATTA FE/ZNXC3	[1]
024	**B0000751**	002	BOUCHON D'OBTURATION	END PLUG	SCHALE	TAPPO PLAST. TUBE 60X40X5	[1]
025	**FJA0284**	002	PLAQUE DE SERRAGE	PLATE	PLATTE	PLACCA DI FERMO	[1]
026	**FLA0954C**	004	RONDELLE	WASHER	SCHEIBE	RONDELLA PIATTA	[1]
027	**FNB0429A**	004	BRIDE	CLAMP	BUEGEL	STAFFA	[1]
028	**K3627490**	002	DISQUE	DISC	SCHEIBE	DISCO	[1]
029	**K3627510**	002	AXE	PIN	ACHSE	ASSE	[1]
030	**K3652700**	001	BRAS	ARM	ARM	BRACCIO	[1]
031	**K3652710**	001	BRAS	ARM	ARM	BRACCIO	[1]
032	**K3652750**	002	AXE	PIN	ACHSE	ASSE	[1]
033	**K3656730**	001	PINCE	CLAMP, MOUNT	ZANGE	PINZE	[1]
034	**K3656740**	001	PINCE	CLAMP, MOUNT	ZANGE	PINZE	[1]
035	**K9A195CE**	002	PICTO.SECU.V	DECAL, SAFETY, V	PIKTOGR. SICHERHEITS, V	ADHESIVO DI SICUREZZA (VERT.)	[1]
036	**N1001290**	002	BERCEAU	CRADLE	HALTERUNG	SUPPORTO	[1]
037	**N00039B0**	004	PLAT 40X8X80	FLAT	FLACH	PIATTO 40X8X80	[1]
038	**N00053C0**	002	FOURREAU	SHEATH, RIGID	KULISSE	FODERO	[1]
039	**N02347A0**	002	TUBE	TUBE	ROHR	TUBO	[1]
040	**N03375A0**	004	ETRIER	U-BOLT	BUEGEL	CAVALLOTTO	[1]

OPT

K36R0207 D

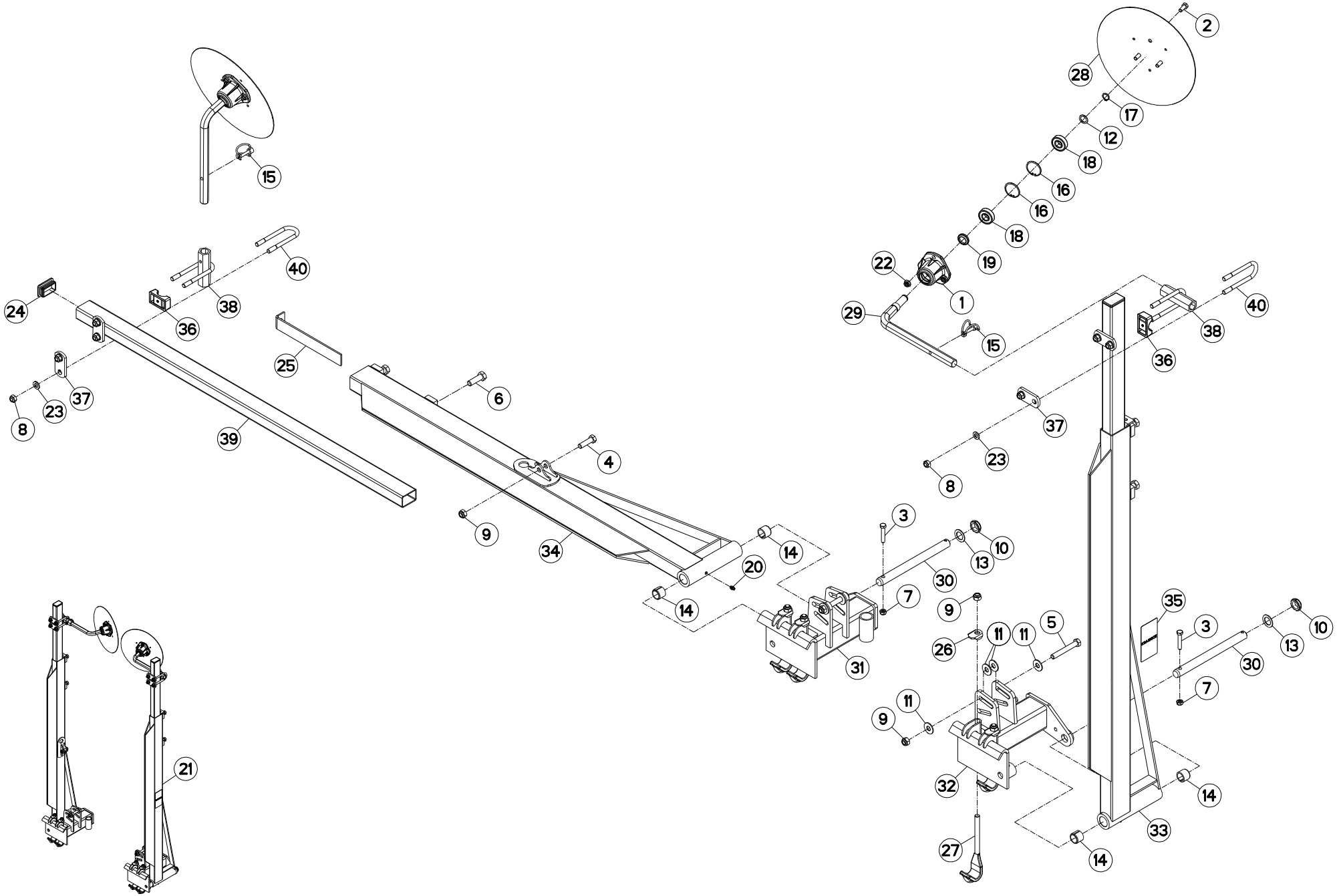

TRACEURS LATERAUX 6M00 SIDE MARKERS 6M00 SEITLICHE SPURANREISSER 6M00 MARCATORI LATERALI 6M00

Rep	Nr	Qt	Designation	Description	Bezeichnung	Referenza	Remarque - Remark - Bemerkung - Osservazioni
001	**53071600**	002	MOYEU	HUB	NABE	MOZZO	[1]
002	**80061026**	006	VIS TETE HEXAGONALE FE/ZNXC3	HEXAGON HEAD SCREW FE/ZNXC3	SECHSKANTSCHRAUBE FE/ZNXC3	VITE TESTA ESAGONALE FE/ZNXC3	[1]
003	**80061051**	002	VIS TETE HEXAGONALE FE/ZNXC3	HEXAGON HEAD SCREW FE/ZNXC3	SECHSKANTSCHRAUBE FE/ZNXC3	VITE TESTA ESAGONALE FE/ZNXC3	[1]
004	**80061448**	002	VIS TETE HEXAGONALE FLZNNC	HEXAGON HEAD SCREW FLZNNC	SECHSKANTSCHRAUBE FLZNNC	VITE A TESTA ESAGONALE FLZNNC	[1]
005	**80061460**	002	VIS TETE HEXAGONALE FLZNNC	HEXAGON HEAD SCREW FLZNNC	SECHSKANTSCHRAUBE FLZNNC	VITE TESTA ESAGONALE FLZNNC	[1]
006	**80061601**	004	VIS TETE HEXAGONALE FE/ZNXC3	HEXAGON HEAD SCREW FE/ZNXC3	SECHSKANTSCHRAUBE FE/ZNXC3	VITE TESTA ESAGONALE FE/ZNXC3	[1]
007	**80201040**	002	ECROU HEX.BAS AUTOFR.FE/ZNXC3	SELF LOCKING NUT FE/ZNXC3	SELBSTSICHERND.MUTTER FE/ZNXC3	DADO AUTOBLOCCANTE FE/ZNXC3	[1]
008	**80201240**	008	ECROU HEX.BAS AUTOFR.FE/ZNXC3	SELF-LOCKING NUT FE/ZNXC3	SELBSTSICHERND.MUTTER FE/ZNXC3	DADO AUTOBLOCCANTE FE/ZNXC3	[1]
009	**80201440**	008	ECROU HEX.BAS AUTOFR.FE/ZNXC3	SELF-LOCKING NUT FE/ZNXC3	SELBSTSICHERND.MUTTER FE/ZNXC3	DADO AUTOBLOCCANTE FE/ZNXC3	[1]
010	**80202566**	002	ECROU A ENCOCHES AUTOFREINE	SELF-LOCKING SLOTTED ROUND	SELBSTICHERND NUTMUTTER	BULLONE E DADO AUTOBLOCCANTE	[1]
011	**80251535**	008	RONDELLE PLATE FE/ZNXC3	PLAIN WASHER FE/ZNXC3	SCHEIBE FE/ZNXC3	RONDELLA PIATTA FE/ZNXC3	[1]
012	**80252029**	002	RONDELLE D'APPUI SS 2	SUPPORTING RING SS 2	STUETZSCHEIBE SS 2	RONDELLA	[1]
013	**80252542**	002	RONDELLE PLATE FE/ZNXC3	PLAIN WASHER FE/ZNXC3	SCHEIBE FE/ZNXC3	RONDELLA PIATTA FE/ZNXC3	[1]
014	**80472525**	004	BAGUE ELASTIQUE	TENSION BUSH	EINSPANNBUECHSE	SPINA ELASTICA	[1]
015	**80560801**	002	GOUPILLE CAVALIERE FE/ZNXC3	TUBE PIN FE/ZNXC3	ROHRKLAPPSTECKER FE/ZNXC3	PERNO FE/ZNXC3	[1]
016	**80594700**	004	CIRCLIP INTERIEUR	ELASTIC RING	SICHERUNGSRING	ANELLO	[1]
017	**80600066**	002	SEGMENT EXTERIEUR RENFORCE	RETAINING RING	SICHERUNGSRING	ANELLO ELASTICO	[1]
018	**81002051**	004	ROULEMENT A BILLES	ROLLER BEARING	KUGELLAGER	CUSCINETTO A SFERE	[1]
019	**82042535**	002	JOINT RACLEUR	OIL SCRAPER SEAL	ABSTREIFER	ANELLO	[1]
020	**82200800**	002	GRAISSEUR A TETE SPHERIQUE	GREASE FITTING	KEGELSCHMIERNIPPEL	INGRASSATORE SFERICO	[1]
021	**1626792**	001	KIT TRACEUR TOUT HYDR 6M00	KIT HYDRAULIK MARKERS 6M	SPURANR. VOLLHYDR. 6,00M	KIT TR.FILE IDR.TOTALE 600	+[1] OPT
022	**80201064**	006	ECROU AUTOBLOQUANT FLZNNC	UNDERSERRAT.S.LOC.NUT FLZNNC	SPERRZAHN-BUNDMUTTER FLZNNC	DADO FLZNNC	[1]
023	**80251227**	008	RONDELLE PLATE FE/ZNXC3	PLAIN WASHER FE/ZNXC3	SCHEIBE FE/ZNXC3	RONDELLA PIATTA FE/ZNXC3	[1]
024	**B0000751**	002	BOUCHON D'OBTURATION	END PLUG	SCHALE	TAPPO PLAST. TUBE 60X40X5	[1]
025	**FJA0284**	002	PLAQUE DE SERRAGE	PLATE	PLATTE	PLACCA DI FERMO	[1]
026	**FLA0954C**	004	RONDELLE	WASHER	SCHEIBE	RONDELLA PIATTA	[1]
027	**FNB0429A**	004	BRIDE	CLAMP	BUEGEL	STAFFA	[1]
028	**K3627490**	002	DISQUE	DISC	SCHEIBE	DISCO	[1]
029	**K3627510**	002	AXE	PIN	ACHSE	ASSE	[1]
030	**K3652750**	002	AXE	PIN	ACHSE	ASSE	[1]
031	**K3656730**	001	PINCE	CLAMP, MOUNT	ZANGE	PINZE	[1]
032	**K3656740**	001	PINCE	CLAMP, MOUNT	ZANGE	PINZE	[1]
033	**K3656750**	001	BRAS	ARM	ARM	BRACCIO	[1]
034	**K3656760**	001	BRAS	ARM	ARM	BRACCIO	[1]
035	**K9A195CE**	002	PICTO.SECU.V	DECAL, SAFETY, V	PIKTOGR. SICHERHEITS, V	ADHESIVO DI SICUREZZA (VERT.)	[1]
036	**N1001290**	002	BERCEAU	CRADLE	HALTERUNG	SUPPORTO	[1]
037	**N00039B0**	004	PLAT 40X8X80	FLAT	FLACH	PIATTO 40X8X80	[1]
038	**N00053C0**	002	FOURREAU	SHEATH, RIGID	KULISSE	FODERO	[1]
039	**N02347A0**	002	TUBE	TUBE	ROHR	TUBO	[1]
040	**N03375A0**	004	ETRIER	U-BOLT	BUEGEL	CAVALLOTTO	[1]

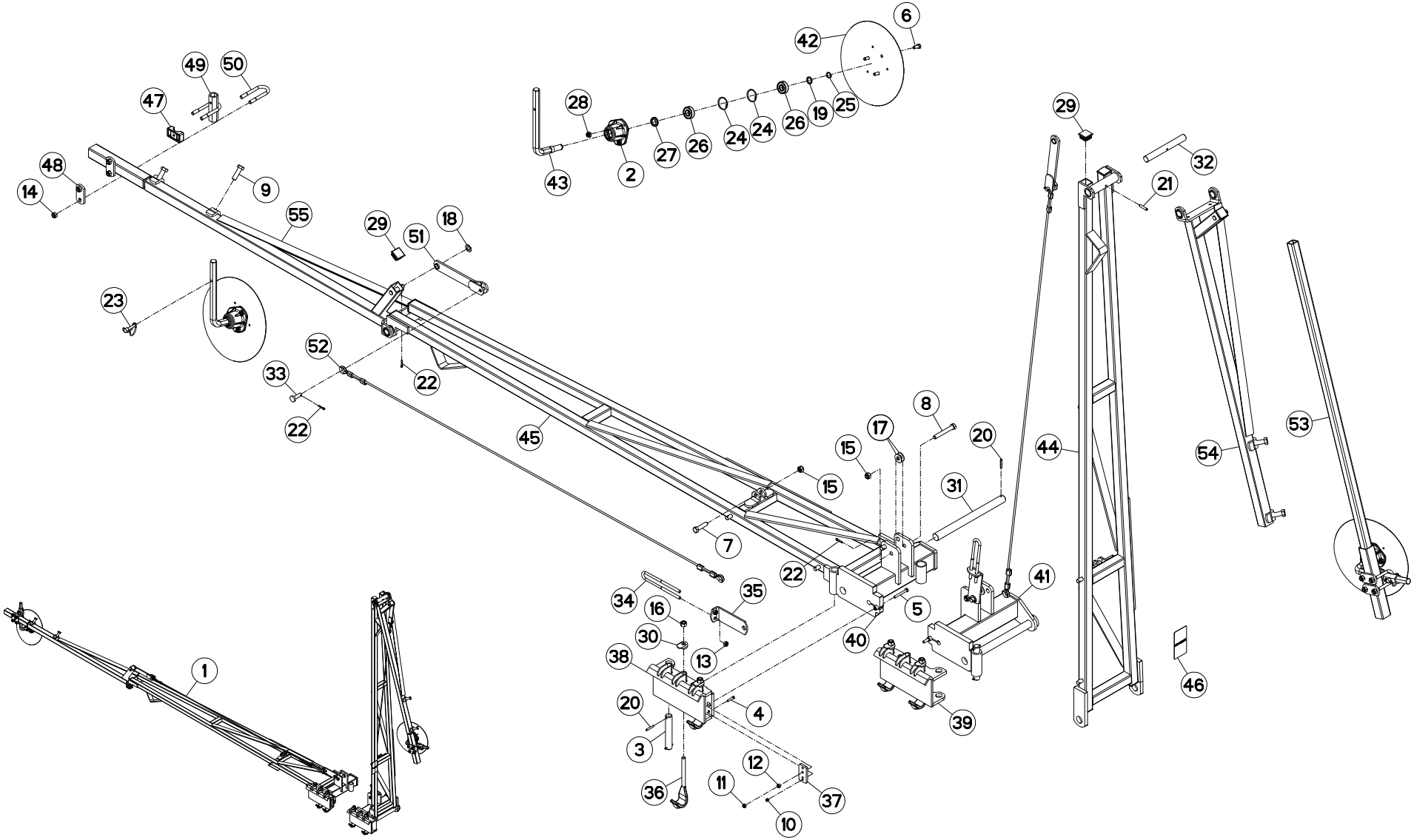
6
42
49
50
47
28
29
32
48
14
9
55
29
51
18
21
23
52
33
22
22
45
8
17
20
15
15
44
54
53
31
7
22
41
34
35
16
5
30
40
38
13
46
1
20
4
39
3
12
11
36
37
10

TRACEURS (SECURITE) MARKERS (SAFETY) SPURANREISSER (SICHERHEIT) TRACCIATORI (SICUREZZA)

Rep	Nr	Qt	Designation	Description	Bezeichnung	Referenza	Remarque - Remark - Bemerkung - Osservazioni
001	**1677678**	001	TRACEUR 9M A SECURITE		SPURANREISSER 9M00+SICHERHEIT		+[1]
002	**53071600**	002	MOYEU	HUB	NABE	MOZZO	[2]
003	**56605300**	002	AXE DE VERIN ZBC	CYLINDER PIN ZBC	HUBZYLINDER ACHSE ZBC	PERNO ZBC	[1]
004	**80060630**	002	VIS TETE HEXAGONALE FE/ZNXC3	HEX BOLT FE/ZNXC3	SECHSKANTSCHRAUBE FE/ZNXC3	VITE TESTA ESAGONALE FE/ZNXC3	[1]
005	**80060852**	004	VIS TETE HEXAGONALE FE/ZNXC3	HEX. HEAD SCREW FE/ZNXC3	SECHSKANTSCHRAUBE FE/ZNXC3	VITE TESTA ESAGONALE FE/ZNXC3	[1]
006	**80061026**	006	VIS TETE HEXAGONALE FE/ZNXC3	HEXAGON HEAD SCREW FE/ZNXC3	SECHSKANTSCHRAUBE FE/ZNXC3	VITE TESTA ESAGONALE FE/ZNXC3	[2]
007	**80061444**	002	VIS TETE HEXAGONALE FLZNNC	HEXAGON HEAD SCREW FLZNNC	SECHSKANTSCHRAUBE FLZNNC	VITE A TESTA ESAGONALE FLZNNC	
008	**80061460**	002	VIS TETE HEXAGONALE FLZNNC	HEXAGON HEAD SCREW FLZNNC	SECHSKANTSCHRAUBE FLZNNC	VITE TESTA ESAGONALE FLZNNC	
009	**80061601**	004	VIS TETE HEXAGONALE FE/ZNXC3	HEXAGON HEAD SCREW FE/ZNXC3	SECHSKANTSCHRAUBE FE/ZNXC3	VITE TESTA ESAGONALE FE/ZNXC3	[1]
010	**80200630**	002	ECROU HEX.AUTOFREINE FE/ZNXC3	SELF LOCKING NUT FE/ZNXC3	SELBSTSICHERNDE MUTT.FE/ZNXC3	DADO AUTOBLOCCANTE FE/ZNXC3	[1]
011	**80200840**	004	ECROU HEX.BAS AUTOFR.FE/ZNXC3	SELF-LOCKING NUT FE/ZNXC3	SELBSTSICHERND.MUTTER FE/ZNXC3	DADO AUTOBLOCCANTE FE/ZNXC3	[1]
012	**80200870**	004	ECROU HEXAGONAL FE/ZNXC3	NUT FE/ZNXC3	SECHSKANTMUTTER FE/ZNXC3	DADO FE/ZNXC3	[1]
013	**80201040**	004	ECROU HEX.BAS AUTOFR.FE/ZNXC3	SELF LOCKING NUT FE/ZNXC3	SELBSTSICHERND.MUTTER FE/ZNXC3	DADO AUTOBLOCCANTE FE/ZNXC3	[1]
014	**80201240**	008	ECROU HEX.BAS AUTOFR.FE/ZNXC3	SELF-LOCKING NUT FE/ZNXC3	SELBSTSICHERND.MUTTER FE/ZNXC3	DADO AUTOBLOCCANTE FE/ZNXC3	[1]
015	**80201440**	004	ECROU HEX.BAS AUTOFR.FE/ZNXC3	SELF-LOCKING NUT FE/ZNXC3	SELBSTSICHERND.MUTTER FE/ZNXC3	DADO AUTOBLOCCANTE FE/ZNXC3	
016	**80201470**	004	ECROU HEXAGONAL FE/ZNXC3	NUT FE/ZNXC3	SECHSKANTMUTTER FE/ZNXC3	DADO FE/ZNXC3	[1]
017	**80251535**	004	RONDELLE PLATE FE/ZNXC3	PLAIN WASHER FE/ZNXC3	SCHEIBE FE/ZNXC3	RONDELLA PIATTA FE/ZNXC3	[1]
018	**80251638**	002	RONDELLE PLATE FE/ZNXC3	PLAIN WASHER FE/ZNXC3	SCHEIBE FE/ZNXC3	RONDELLA PIATTA FE/ZNXC3	[1]
019	**80252029**	002	RONDELLE D'APPUI SS 2	SUPPORTING RING SS 2	STUETZSCHEIBE SS 2	RONDELLA	[2]
020	**80450641**	006	GOUPILLE ELASTIQUE FLZNNC	ELASTIC PIN HEAVY DUTY	SPANNHUELSE FLZNNC	SPINA ELASTICA FLZNNC	[1]
021	**80450841**	002	GOUPILLE ELASTIQUE FLZNNC	ROLL PIN FLZNNC	SPANNHUELSE FLZNNC	SPINA ELASTICA FLZNNC	[1]
022	**80500422**	006	GOUPILLE FENDUE FE/ZNXC3	SPLIT PIN FE/ZNXC3	SPLINT FE/ZNXC3	COPPIGLIA FE/ZNXC3	[1]
023	**80560801**	002	GOUPILLE CAVALIERE FE/ZNXC3	TUBE PIN FE/ZNXC3	ROHRKLAPPSTECKER FE/ZNXC3	PERNO FE/ZNXC3	[1]
024	**80594700**	004	CIRCLIP INTERIEUR	ELASTIC RING	SICHERUNGSRING	ANELLO	[2]
025	**80600066**	002	SEGMENT EXTERIEUR RENFORCE	RETAINING RING	SICHERUNGSRING	ANELLO ELASTICO	[2]
026	**81002051**	004	ROULEMENT A BILLES	ROLLER BEARING	KUGELLAGER	CUSCINETTO A SFERE	[2]
027	**82042535**	002	JOINT RACLEUR	OIL SCRAPER SEAL	ABSTREIFER	ANELLO	[2]
028	**80201064**	006	ECROU AUTOBLOQUANT FLZNNC	UNDERSERRAT.S.LOC.NUT FLZNNC	SPERRZAHN-BUNDMUTTER FLZNNC	DADO FLZNNC	
029	**83040176**	010	EMBOUT CARRE A LAMELLES	DUST	SCHALE	TAPPO PLASTICA	[1]
030	**FLA0954C**	004	RONDELLE	WASHER	SCHEIBE	RONDELLA PIATTA	[1]
031	**FNB0882**	002	AXE D'ARTICULAT.BRAS PRIM. ZB	PIN	ACHSE	ASSE	[1]
032	**FNB0883**	002	AXE D'ARTICULAT.BRAS MOBILE ZB	PIN	ACHSE	ASSE	[1]
033	**FNB1012**	002	AXE DE BIELLETTE ZB	PIN	ACHSE	ASSE	[1]
034	**FNB1288**	002	ETRIER	U-BOLT	BUEGEL	CAVALLOTTO	[1]
035	**FNB1289**	002	PATTE DE TENDEUR	BRACKET	LACHE	FAZZOLETTO	[1]
036	**FNB0429A**	004	BRIDE	CLAMP	BUEGEL	STAFFA	[1]
037	**K3607341**	002	PLAQUETTE	PLATE	PLATTE	PIATTO	[1]
038	**K3607351**	001	PINCE	CLAMP, MOUNT	ZANGE	PINZE	[1]
039	**K3607371**	001	PINCE	CLAMP, MOUNT	ZANGE	PINZE	[1]
040	**K3615220**	001	SUPPORT	SUPPORT	TRAEGER	SUPPORTO	[1]
041	**K3615230**	001	SUPPORT	SUPPORT	TRAEGER	SUPPORTO	[1]
042	**K3627490**	002	DISQUE	DISC	SCHEIBE	DISCO	[2]
043	**K3627510**	002	AXE	PIN	ACHSE	ASSE	[2]
044	**K3651390**	001	BRAS	ARM	ARM	BRACCIO	
045	**K3651400**	001	BRAS	ARM	ARM	BRACCIO	
046	**K9A195CE**	002	PICTO.SECU.V	DECAL, SAFETY, V	PIKTOGR. SICHERHEITS, V	ADHESIVO DI SICUREZZA (VERT.)	
047	**N1001290**	002	BERCEAU	CRADLE	HALTERUNG	SUPPORTO	[1]
048	**N00039B0**	004	PLAT 40X8X80	FLAT	FLACH	PIATTO 40X8X80	[1]

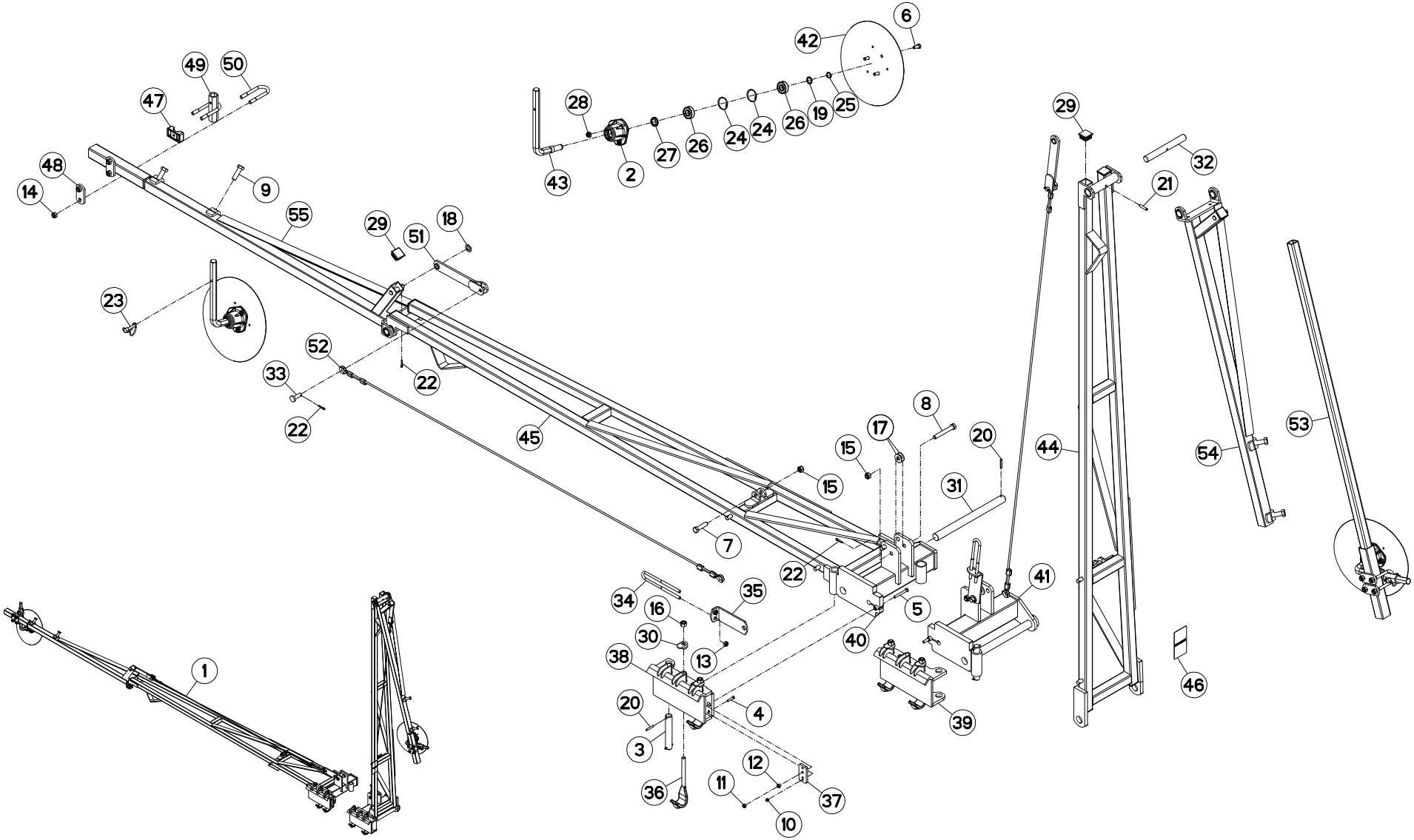
6
42
49
50
47
28
29
32
48
14
9
55
29
51
18
21
23
52
33
22
22
45
8
17
20
15
15
31
44
54
53
7
22
41
34
35
16
5
30
40
38
13
1
20
4
39
46
3
12
11
36
37
10
43
2
27
26
24
24
26
19
25

TRACEURS (SECURITE) MARKERS (SAFETY) SPURANREISSER (SICHERHEIT) TRACCIATORI (SICUREZZA)

Rep	Nr	Qt	Designation	Description	Bezeichnung	Referenza	Remarque - Remark - Bemerkung - Osservazioni
049	**N00053C0**	002	FOURREAU	SHEATH, RIGID	KULISSE	FODERO	[1]
050	**N03374A0**	004	ETRIER	U-BOLT	BUEGEL	CAVALLOTTO	[1]
051	**VNB0553**	002	BIELLETTE SOUDEE	CONNECTING ROD	VERBINDUNGSSTANGE	BIELLA	[1]
052	**VNB0554**	002	CABLE DE TRACEUR ASS.	CABLE	KABEL	CAVO	[1]
053	**VNB0772**	002	BRAS DE TRACEUR REGLABLE	ARM	ARM	BRACCIO	[1]
054	**VNB0438A**	001	BRAS	ARM	ARM	BRACCIO	[1]
055	**VNB0439A**	001	BRAS	ARM	ARM	BRACCIO	[1]

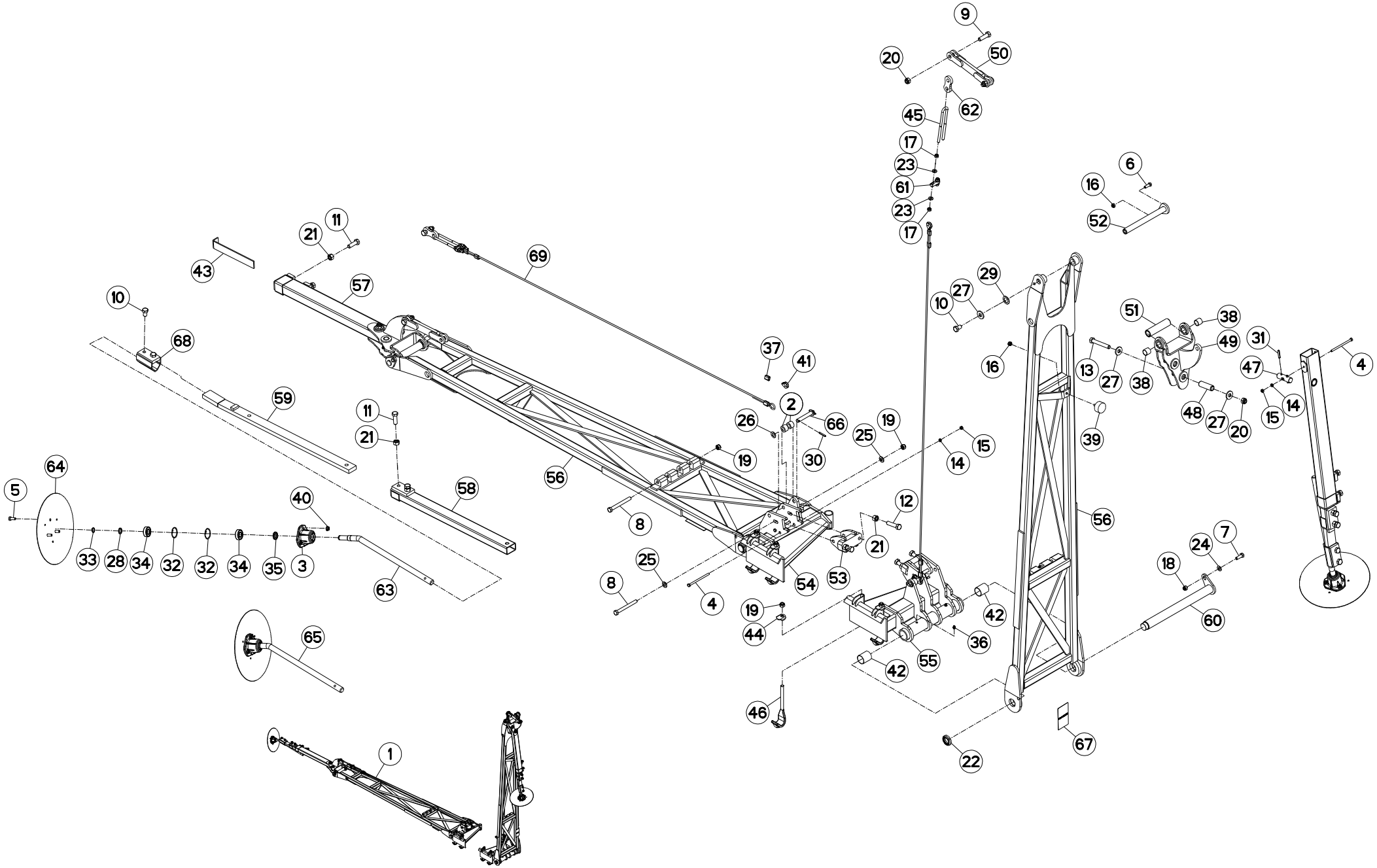
9
20
50
62
45
17
23
61
23
17
6
16
52
11
21
43
69
57
10
68
59
11
21
64
5
40
33
28
34
32
32
34
35
3
63
58
56
8
25
8
4
19
44
65
1
37
41
2
26
66
30
19
25
19
14
15
12
21
54
53
42
36
55
42
46
22
67
29
27
10
16
51
38
49
13
27
38
31
47
4
14
15
48
27
20
39
56
7
24
18
60

TRACEURS LATERAUX / SIDE MARKERS / SEITLICHE SPURANREISSER / TRACCIATORI LATERALI

Rep	Nr	Qt	Designation	Description	Bezeichnung	Referenza	Remarque - Remark - Bemerkung - Osservazioni
001	**1676559**	001	TRACEURS NG 9,00M, POUTRE H	MARKER 9.00M H FRAME	SPURANRREISSER 9,00M H	SEGNAF. TEL. 9,00 TEL. H	+[1]
002	**53043700**	004	ENTRETOISE	SPACER	BEILAGE	DISTANZIALE	[1]
003	**53071600**	002	MOYEU	HUB	NABE	MOZZO	[2]
004	**80060888**	006	VIS TETE HEXAGONALE FE/ZNXC3	HEXAGON HEAD SCREW FE/ZNXC3	SECHSKANTSCHRAUBE FE/ZNXC3	VITE TESTA ESAGONALE FE/ZNXC3	[1]
005	**80061026**	006	VIS TETE HEXAGONALE FE/ZNXC3	HEXAGON HEAD SCREW FE/ZNXC3	SECHSKANTSCHRAUBE FE/ZNXC3	VITE TESTA ESAGONALE FE/ZNXC3	[2]
006	**80061073**	002	VIS TETE HEXAGONALE FE/ZNXC3	HEXAGON HEAD SCREW FE/ZNXC3	SECHSKANTSCHRAUBE FE/ZNXC3	VITE TESTA ESAGONALE FE/ZNXC3	[1]
007	**80061236**	002	VIS TETE HEXAGONALE FE/ZNXC3	HEX BOLT FE/ZNXC3	SECHSKANTSCHRAUBE FE/ZNXC3	VITE TESTA ESAGONALE FE/ZNXC3	[1]
008	**80061408**	004	VIS TETE HEXAGONALE FLZNNC	HEXAGON HEAD SCREW FLZNNC	SECHSKANTSCHRAUBE FLZNNC	VITE TESTA ESAGONALE FLZNNC	[1]
009	**80061615**	004	VIS TETE HEXAGONALE FLZNNC	HEXAGON HEAD SCREW FLZNNC	SECHSKANTSCHRAUBE FLZNNC	VITE TESTA ESAGONALE FLZNNC	[1]
010	**80061625**	006	VIS TETE HEXAGONALE FE/ZNXC3	HEXAGON HEAD SCREW FE/ZNXC3	SECHSKANTSCHRAUBE FE/ZNXC3	VITE TESTA ESAGONALE FE/ZNXC3	[1]
011	**80061648**	008	VIS TETE HEXAGONALE FE/ZNXC3	HEX. SCREW FE/ZNXC3	SECHSKANTSCHRAUBE FE/ZNXC3	VITE TESTA ESAGONALE FE/ZNXC3	[1]
012	**80061649**	004	VIS TETE HEXAGONALE FE/ZNXC3	HEXAGON HEAD SCREW FE/ZNXC3	SECHSKANTSCHRAUBE FE/ZNXC3	VITE TESTA ESAGONALE FE/ZNXC3	[1]
013	**80061684**	002	VIS TETE HEXAGONALE FLZNNC	HEXAGON HEAD SCREW FLZNNC	SECHSKANTSCHRAUBE FLZNNC	VITE TESTA ESAGONALE FLZNNC	[1]
014	**80200801**	006	ECROU HEXAGONAL BAS	HEXAGON THIN NUT	FLACHE SECHSKANTMUTTER	DADO	[1]
015	**80200840**	006	ECROU HEX.BAS AUTOFR.FE/ZNXC3	SELF-LOCKING NUT FE/ZNXC3	SELBSTSICHERND.MUTTER FE/ZNXC3	DADO AUTOBLOCCANTE FE/ZNXC3	[1]
016	**80201040**	004	ECROU HEX.BAS AUTOFR.FE/ZNXC3	SELF LOCKING NUT FE/ZNXC3	SELBSTSICHERND.MUTTER FE/ZNXC3	DADO AUTOBLOCCANTE FE/ZNXC3	[1]
017	**80201070**	008	ECROU HEXAGONAL FE/ZNXC3	NUT FE/ZNXC3	SECHSKANTMUTTER FE/ZNXC3	DADO FE/ZNXC3	[1]
018	**80201230**	002	ECROU HEX.AUTOFREINE FE/ZNXC3	SELF-LOCKING NUT FE/ZNXC3	SELBSTSICH.MUTTER FE/ZNXC3	DADO AUTOBLOCCANTE FE/ZNXC3	[1]
019	**80201440**	008	ECROU HEX.BAS AUTOFR.FE/ZNXC3	SELF-LOCKING NUT FE/ZNXC3	SELBSTSICHERND.MUTTER FE/ZNXC3	DADO AUTOBLOCCANTE FE/ZNXC3	[1]
020	**80201640**	006	ECROU HEX.BAS AUTOFR.FE/ZNXC3	SELF-LOCKING NUT FE/ZNXC3	SELBSTSICHERND.MUTTER FE/ZNXC3	DADO AUTOBLOCCANTE FE/ZNXC3	[1]
021	**80201669**	012	ECROU HEXAGONAL FE/ZNXC3	NUT FE/ZNXC3	SECHSKANTMUTTER FE/ZNXC3	DADO FE/ZNXC3	[1]
022	**80203565**	002	ECROU A ENCOCHES AUTOFREINE	SELF-LOCKING SLOTTED ROUND	SELBSTICHERND NUTMUTTER	BULLONE E DADO AUTOBLOCCANTE	[1]
023	**80251021**	008	RONDELLE PLATE FE/ZNXC3	PLAIN WASHER M10	SCHEIBE FE/ZNXC3	RONDELLA PIATTA FE/ZNXC3	[1]
024	**80251225**	002	RONDELLE PLATE FE/ZNXC3	PLAIN WASHER FE/ZNXC3	SCHEIBE FE/ZNXC3	RONDELLA PIATTA FE/ZNXC3	[1]
025	**80251430**	004	RONDELLE PLATE FE/ZNXC3	PLAIN WASHER M14	SCHEIBE FE/ZNXC3	RONDELLA PIATTA FE/ZNXC3	[1]
026	**80251638**	004	RONDELLE PLATE FE/ZNXC3	PLAIN WASHER FE/ZNXC3	SCHEIBE FE/ZNXC3	RONDELLA PIATTA FE/ZNXC3	[1]
027	**80251645**	006	RONDELLE PLATE FE/ZNXC3	PLAIN WASHER FE/ZNXC3	SCHEIBE FE/ZNXC3	RONDELLA PIATTA FE/ZNXC3	[1]
028	**80252029**	002	RONDELLE D'APPUI SS 2	SUPPORTING RING SS 2	STUETZSCHEIBE SS 2	RONDELLA	[2]
029	**80252542**	002	RONDELLE PLATE FE/ZNXC3	PLAIN WASHER FE/ZNXC3	SCHEIBE FE/ZNXC3	RONDELLA PIATTA FE/ZNXC3	[1]
030	**80450641**	004	GOUPILLE ELASTIQUE FLZNNC	ELASTIC PIN HEAVY DUTY	SPANNHUELSE FLZNNC	SPINA ELASTICA FLZNNC	[1]
031	**80450841**	004	GOUPILLE ELASTIQUE FLZNNC	ROLL PIN FLZNNC	SPANNHUELSE FLZNNC	SPINA ELASTICA FLZNNC	[1]
032	**80594700**	004	CIRCLIP INTERIEUR	ELASTIC RING	SICHERUNGSRING	ANELLO	[2]
033	**80600066**	002	SEGMENT EXTERIEUR RENFORCE	RETAINING RING	SICHERUNGSRING	ANELLO ELASTICO	[2]
034	**81002051**	004	ROULEMENT A BILLES	ROLLER BEARING	KUGELLAGER	CUSCINETTO A SFERE	[2]
035	**82042535**	002	JOINT RACLEUR	OIL SCRAPER SEAL	ABSTREIFER	ANELLO	[2]
036	**82201016**	004	GRAISSEUR A TETE SPHERIQUE	GREASE FITTING	KEGELSCHMIERNIPPEL	INGRASSATORE SFERICO	[1]
037	**82300112**	008	MANCHON ALU	THREADED SOCKET	MUFFE	MANICOTTO	[1]
038	**83022525**	004	BAGUE PLASTIQUE	NYLON BUSH	KUNSTSTOFF-GLEITLAGER	ANELLO PLASTICA	[1]
039	**83030015**	002	BUTEE ELASTIQUE	RUBBER STOP	GUMMIPUFFER	GOMMINO	[1]
040	**80201064**	006	ECROU AUTOBLOQUANT FLZNNC	UNDERSERRAT.S.LOC.NUT FLZNNC	SPERRZAHN-BUNDMUTTER FLZNNC	DADO FLZNNC	[2]
041	**82300108**	004	COSSE COEUR GALVANISE	POD	HULSE	TERMINALE	[1]
042	**83014044**	004	BAGUE ROULEE	WRAPPED BUSH	GEROLLTE BUCHSE	ANELLO LUBRIFICATO	[1]
043	**FJA0284**	002	PLAQUE DE SERRAGE	PLATE	PLATTE	PLACCA DI FERMO	[1]
044	**FLA0954C**	004	RONDELLE	WASHER	SCHEIBE	RONDELLA PIATTA	[1]
045	**FNB1288**	002	ETRIER	U-BOLT	BUEGEL	CAVALLOTTO	[1]
046	**FNB0429A**	004	BRIDE	CLAMP	BUEGEL	STAFFA	[1]
047	**K3613380**	002	AXE	PIN	ACHSE	ASSE	[1]
048	**K3613390**	002	ENTRETOISE	SPACER	DISTANZHUELSE	DISTANZIALE	[1]

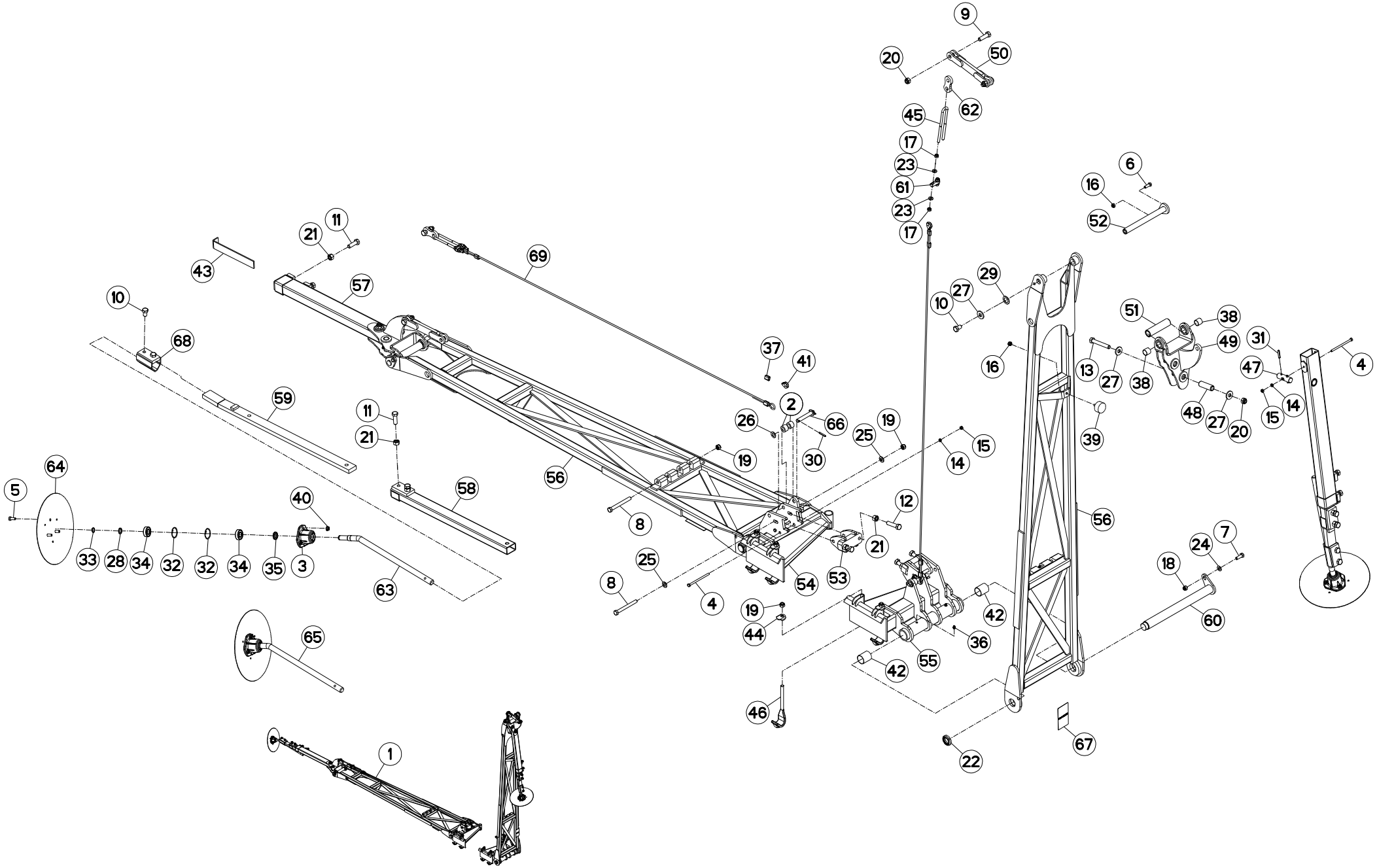
9
20
50
62
45
17
23
61
23
17
6
16
52
11
21
43
69
57
10
68
59
11
21
64
5
40
33
28
34
32
32
34
35
3
63
58
56
8
25
8
4
19
44
65
1
37
41
2
26
66
30
19
25
19
14
15
12
21
54
53
42
36
55
42
46
22
67
29
27
10
16
51
38
49
13
27
38
31
47
4
14
15
48
27
20
39
56
7
24
18
60

TRACEURS LATERAUX SIDE MARKERS SEITLICHE SPURANREISSER TRACCIATORI LATERALI

Rep	Nr	Qt	Designation	Description	Bezeichnung	Referenza	Remarque - Remark - Bemerkung - Osservazioni
049	**K3615630**	002	SUPPORT DE BRAS	SUPPORT, ARM	ARMHALTERUNG	SUPPORTO BRACCIO	[1]
050	**K3615650**	002	BIELLETTE	LINK	SHUBSTANGE	BIELLETTA	[1]
051	**K3615660**	002	TUBE	TUBE	ROHR	TUBO	[1]
052	**K3615670**	002	TOURILLON	TRUNNION	DREHZAPFEN	PERNI	[1]
053	**K3615690**	002	CHAPE	CLEVIS	GABEL	FORCELLA	[1]
054	**K3615990**	001	PINCE	CLAMP, MOUNT	ZANGE	PINZE	[1]
055	**K3616000**	001	PINCE	CLAMP, MOUNT	ZANGE	PINZE	[1]
056	**K3616011**	002	BRAS	ARM	ARM	BRACCIO	[1]
057	**K3616021**	002	BRAS	ARM	ARM	BRACCIO	[1]
058	**K3616031**	002	TUBE	TUBE	ROHR	TUBO	[1]
059	**K3616040**	002	PLAT	FLAT	FLACHEISEN	PIATTO	[1]
060	**K3616060**	002	AXE	PIN	ACHSE	ASSE	[1]
061	**K3627300**	002	AXE	PIN	ACHSE	ASSE	[1]
062	**K3627310**	002	BIELLETTE	LINK	SHUBSTANGE	BIELLETTA	[1]
063	**K3627480**	002	AXE	PIN	ACHSE	ASSE	[2]
064	**K3627490**	002	DISQUE	DISC	SCHEIBE	DISCO	[2]
065	**K3630010**	002	DISQUE	DISC	SCHEIBE	DISCO	[1]+[2]
066	**K8015480**	002	AXE	PIN	ACHSE	ASSE	[1]
067	**K9A195CE**	002	PICTO.SECU.V	DECAL, SAFETY, V	PIKTOGR. SICHERHEITS, V	ADHESIVO DI SICUREZZA (VERT.)	[1]
068	**N4000920**	002	BRIDE	CLAMP	BUEGEL	STAFFA	[1]
069	**VNB0554**	002	CABLE DE TRACEUR ASS.	CABLE	KABEL	CAVO	[1]

K36R0850 A

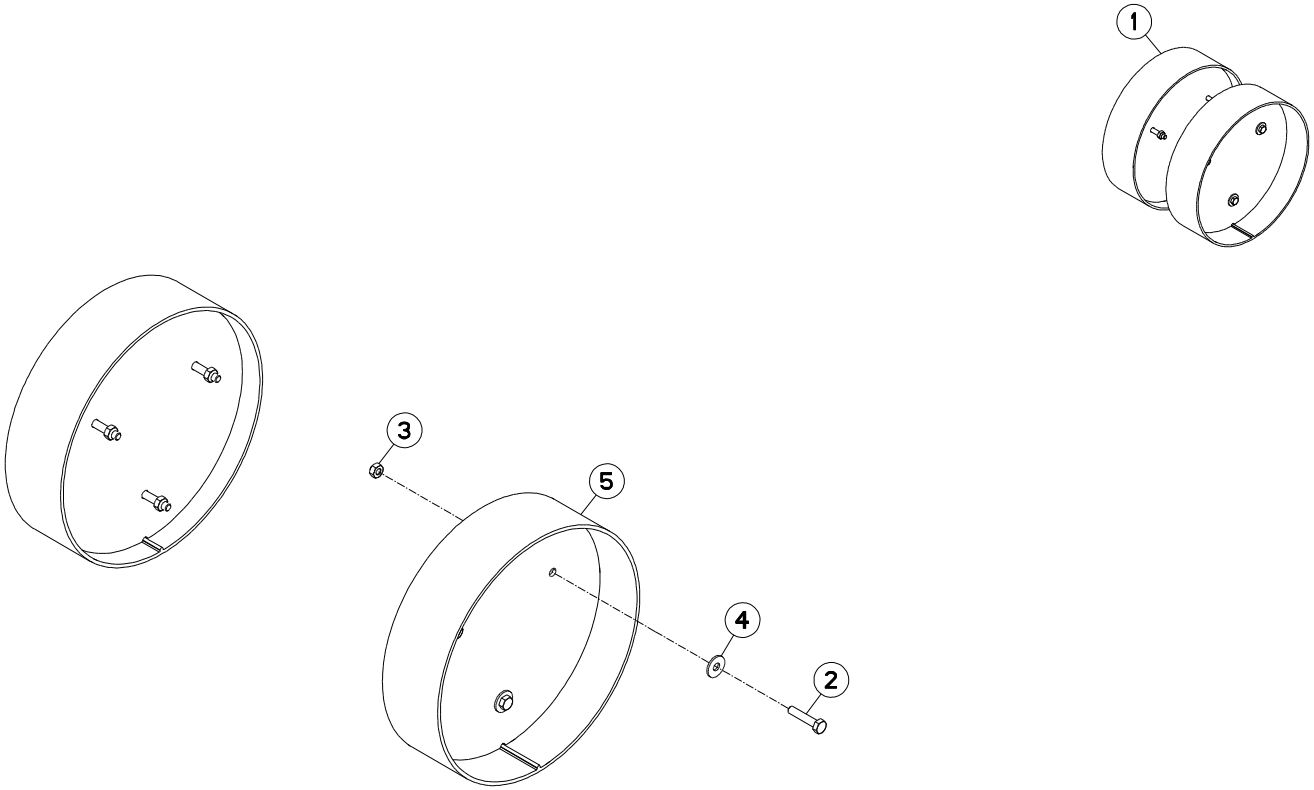

LIMITEUR (TRACEUR) LIMITER (ROW MARKER) BEGRENZER (SPURANREISSER) LIMITATORE (MARCASOLCO)

Rep	Nr	Qt	Designation	Description	Bezeichnung	Referenza	Remarque - Remark - Bemerkung - Osservazioni
001	**1678202**	001	LIMITEURS DE TRACES	LIMITER FOR MARKER	STUETZKRONE FUER SPURANREISSER	LIMITATORE TRACCIATORE	+[1]
002	**80060630**	006	VIS TETE HEXAGONALE FE/ZNXC3	HEX BOLT FE/ZNXC3	SECHSKANTSCHRAUBE FE/ZNXC3	VITE TESTA ESAGONALE FE/ZNXC3	[1]
003	**80200640**	006	ECROU HEX.BAS AUTOFR.FE/ZNXC3	SELF-LOCKING NUT FE/ZNXC3	SELBSTSICHERND.MUTTER FE/ZNXC3	DADO AUTOBLOCCANTE FE/ZNXC3	[1]
004	**80250613**	006	RONDELLE PLATE FE/ZNXC3	PLAIN WASHER M6 DIN 9021 (D18X	SCHEIBE FE/ZNXC3	RONDELLA PIATTA FE/ZNXC3	[1]
005	**K3627520**	002	LIMITEUR DE PROFONDEUR	DEEP CONTROL WHEEL	TIEFENBEGRENZER	CONTROLLO PROFONDA	[1]

K36R0356 A

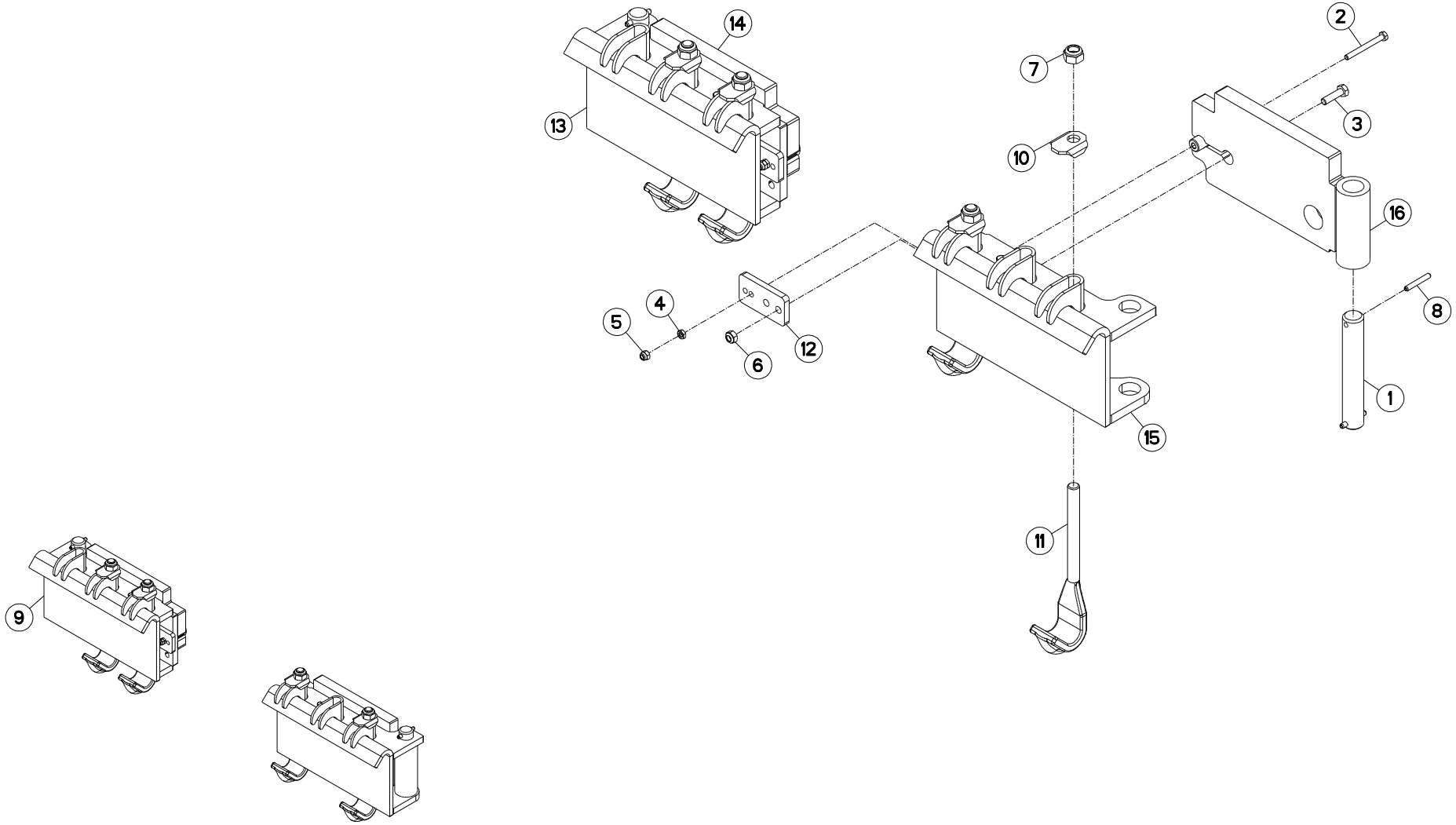

SECURITE (TRACEUR) SAFETY (ROW MARKER) SICHERHEIT (SPURANREISSER) SICUREZZA (MARCASOLCO)

Rep	Nr	Qt	Designation	Description	Bezeichnung	Referenza	Remarque - Remark - Bemerkung - Osservazioni
001	**56605300**	002	AXE DE VERIN ZBC	CYLINDER PIN ZBC	HUBZYLINDER ACHSE ZBC	PERNO ZBC	[1]
002	**80060662**	004	VIS TETE HEXAGONALE FLZNNC	SCREW, HEX HEAD FLZNNC	SECHSKANTSCHRAUBE FLZNNC	VITE A TESTA ESAGONALE FLZNNC	[1]
003	**80060833**	002	VIS TETE HEXAGONALE FE/ZNXC3	HEXAGON HEAD SCREW FE/ZNXC3	SECHSKANTSCHRAUBE FE/ZNXC3	VITE TESTA ESAGONALE FE/ZNXC3	[1]
004	**80200600**	004	ECROU HEXAGONAL FE/ZNXC3	NUT FE/ZNXC3	SECHSKANTMUTTER FE/ZNXC3	DADO FE/ZNXC3	[1]
005	**80200630**	004	ECROU HEX.AUTOFREINE FE/ZNXC3	SELF LOCKING NUT FE/ZNXC3	SELBSTSICHERNDE MUTT.FE/ZNXC3	DADO AUTOBLOCCANTE FE/ZNXC3	[1]
006	**80200840**	002	ECROU HEX.BAS AUTOFR.FE/ZNXC3	SELF-LOCKING NUT FE/ZNXC3	SELBSTSICHERND.MUTTER FE/ZNXC3	DADO AUTOBLOCCANTE FE/ZNXC3	[1]
007	**80201440**	004	ECROU HEX.BAS AUTOFR.FE/ZNXC3	SELF-LOCKING NUT FE/ZNXC3	SELBSTSICHERND.MUTTER FE/ZNXC3	DADO AUTOBLOCCANTE FE/ZNXC3	[1]
008	**80450641**	004	GOUPILLE ELASTIQUE FLZNNC	ELASTIC PIN HEAVY DUTY	SPANNHUELSE FLZNNC	SPINA ELASTICA FLZNNC	[1]
009	**1676580**	001	SECURITE DE TRACEURS SUR H	MARKER SECURITY	SICHERHEIT /SPURANREISSER		+[1] OPT
010	**FLA0954C**	004	RONDELLE	WASHER	SCHEIBE	RONDELLA PIATTA	[1]
011	**FNB0429A**	004	BRIDE	CLAMP	BUEGEL	STAFFA	[1]
012	**K3607341**	002	PLAQUETTE	PLATE	PLATTE	PIATTO	[1]
013	**K3607351**	001	PINCE	CLAMP, MOUNT	ZANGE	PINZE	[1]
014	**K3607361**	001	SUPPORT	SUPPORT	TRAEGER	SUPPORTO	[1]
015	**K3607371**	001	PINCE	CLAMP, MOUNT	ZANGE	PINZE	[1]
016	**K3607381**	001	SUPPORT	SUPPORT	TRAEGER	SUPPORTO	[1]

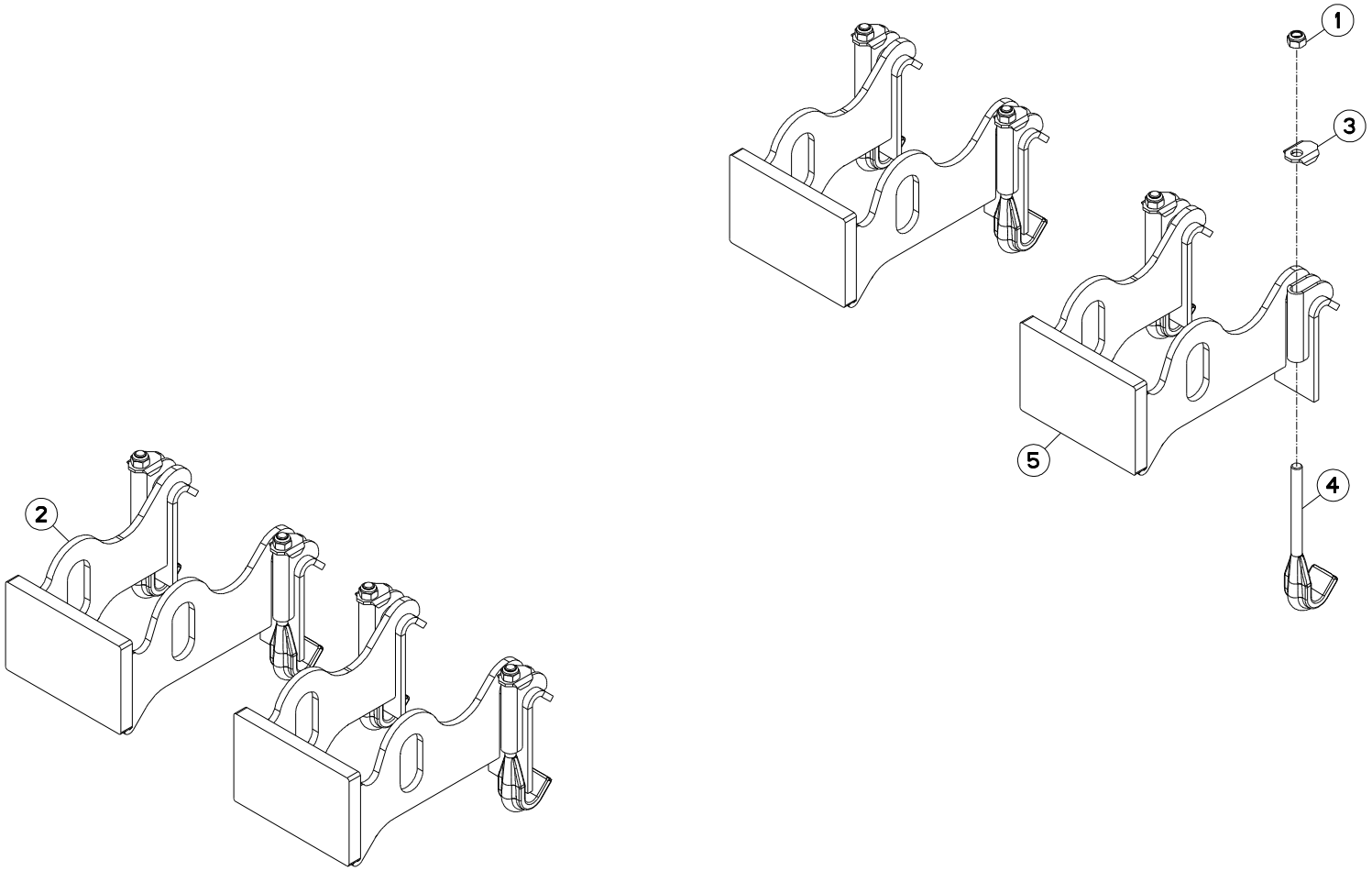
1
3
2
5
4

MAXIMA 3 TRM 3M45	---A1033-50A00001>---A1033-50A99999
MAXIMA 3 TRM 5M00	---A1033-50A00001>---A1033-50A99999
MAXIMA 3 TRM 6M00	---A1033-50A00001>---A1033-50A99999
MAXIMA 3 TRM 7M00	---A1033-50A00001>---A1033-50A99999

K36R0176 B

PAIRE DEPORTS / PAIR OFFSET BRACKETS / PAAR VERSATZSTUECKE / COPPIA DISASSAMENTI

Rep	Nr	Qt	Designation	Description	Bezeichnung	Referenza	Remarque - Remark - Bemerkung - Osservazioni
001	**80201440**	004	ECROU HEX.BAS AUTOFR.FE/ZNXC3	SELF-LOCKING NUT FE/ZNXC3	SELBSTSICHERND.MUTTER FE/ZNXC3	DADO AUTOBLOCCANTE FE/ZNXC3	[1]
002	**1676370**	001	PAIRE DEPORT TRAC./H MTGE ENF.	SPECIAL BRACKET MARKERS/FERTI	HALTERUNG SPURRANR./DUENGER	PROLUNGA SEGNAFILE (H)	+[1] OPT
003	**FLA0954C**	004	RONDELLE	WASHER	SCHEIBE	RONDELLA PIATTA	[1]
004	**FNB0429A**	004	BRIDE	CLAMP	BUEGEL	STAFFA	[1]
005	**K3654510**	002	ENTRETOISE	SPACER	DISTANZHUELSE	DISTANZIALE	[1]

K36R0183 A

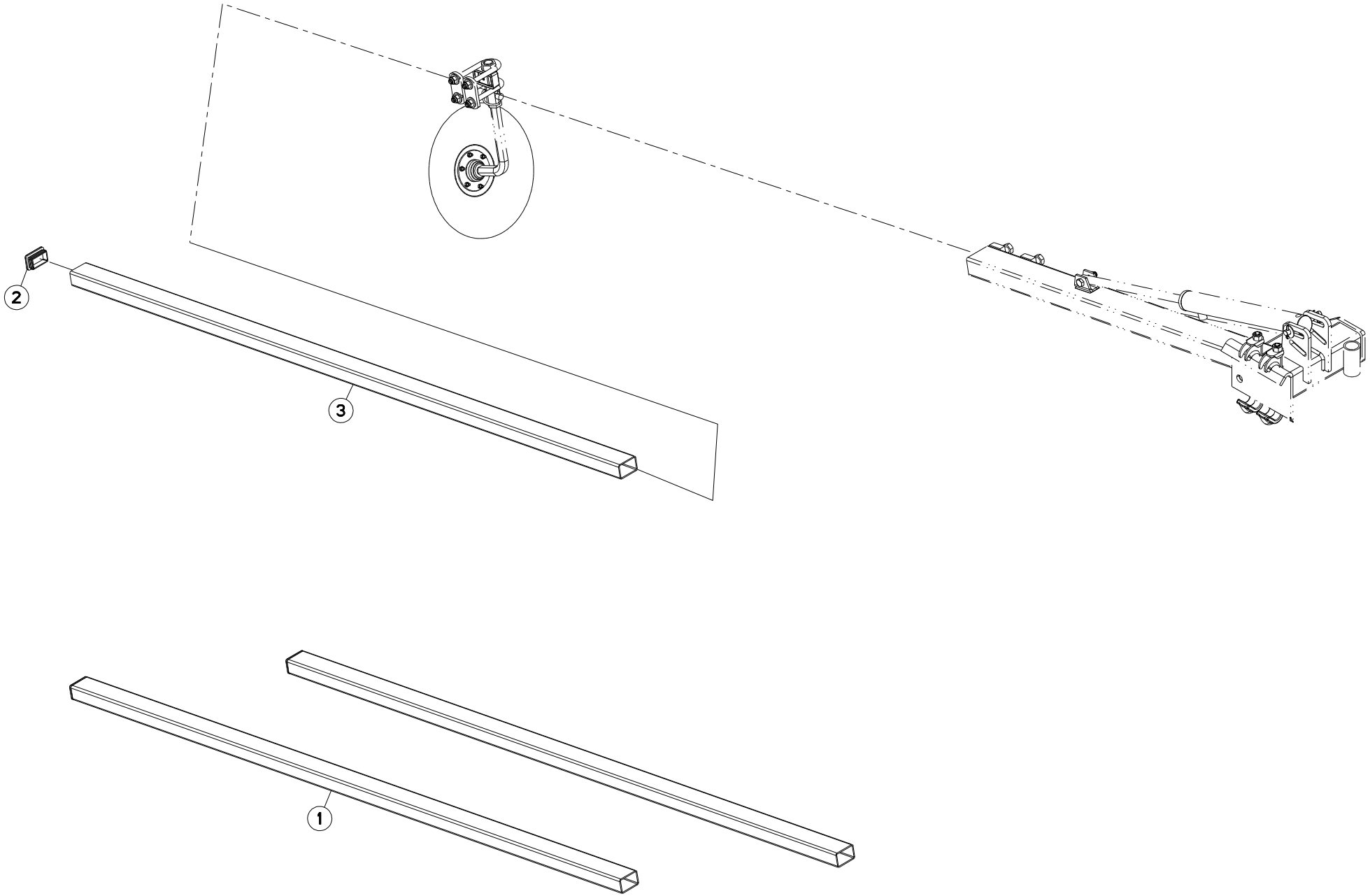

MAXIMA 3 TRM 3M45	---A1033-50A00001>---A1033-50A99999
MAXIMA 3 TRM 5M00	---A1033-50A00001>---A1033-50A99999
MAXIMA 3 TRM 6M00	---A1033-50A00001>---A1033-50A99999
MAXIMA 3 TRM 7M00	---A1033-50A00001>---A1033-50A99999

K36R0183 A

RALLONGE TRACEUR MARKER EXTENSION SPURANREISSERVERLAENGERUNG PROLUNGA TRACCIATORE

Rep	Nr	Qt	Designation	Description	Bezeichnung	Referenza	Remarque - Remark - Bemerkung - Osservazioni
001	**1626829**	001	KIT TRAC.CENT./3,45-4,40M-TEL.	EXTENSION FOR CENTRE MARKING	VERLAENGERUNG SPURANR. MITTE	MARCAD.CENTR.CHASIS 3.45-4.40M	+[1] OPT
002	**B0000751**	002	BOUCHON D'OBTURATION	END PLUG	SCHALE	TAPPO PLAST. TUBE 60X40X5	[1]
003	**N02346A0**	002	TUBE	TUBE	ROHR	TUBO	[1]

OPT

K36R0524 A

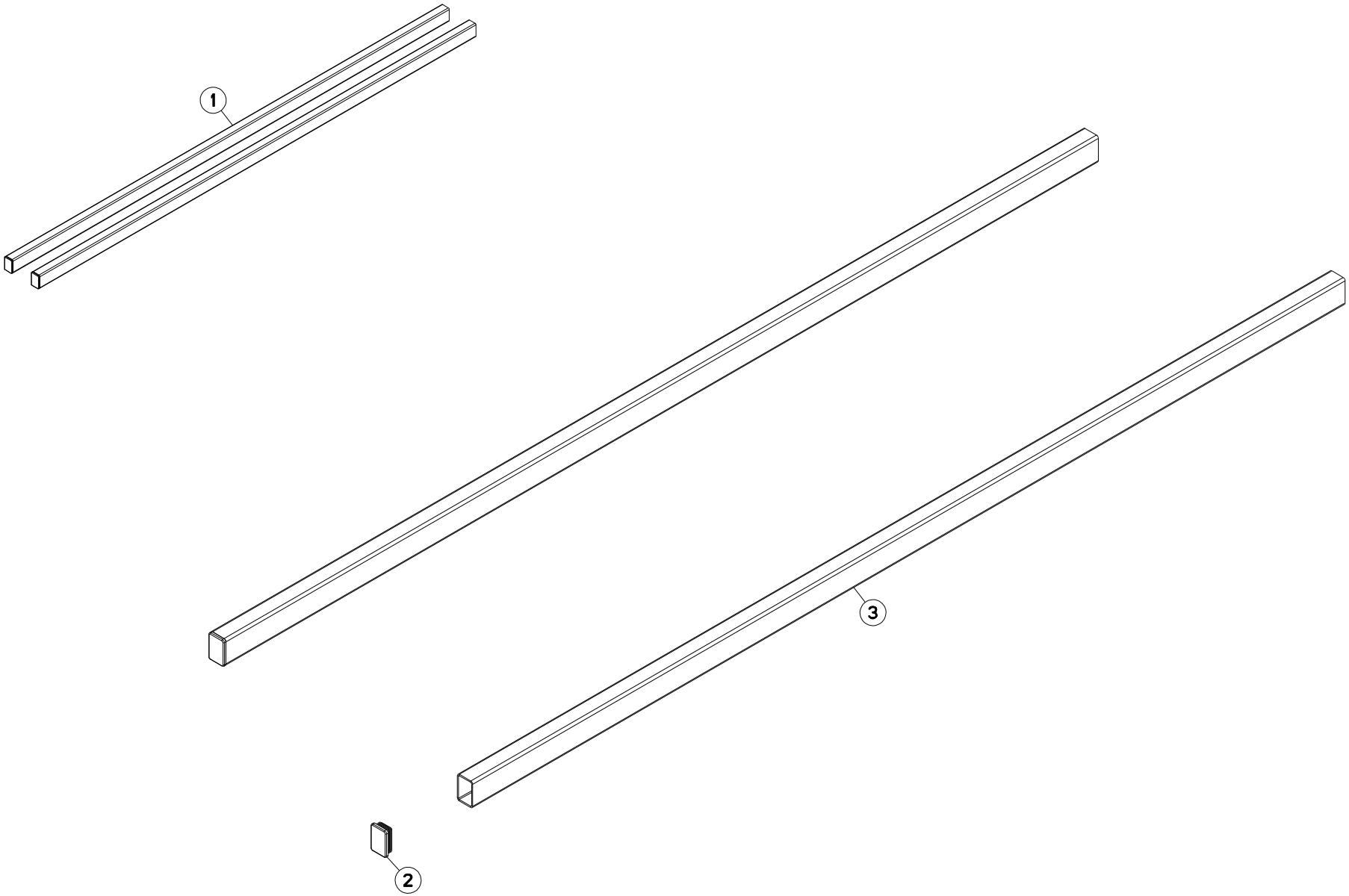

MAXIMA 3 TRM 3M45	---A1033-50A00001>---A1033-50A99999
MAXIMA 3 TRM 5M00	---A1033-50A00001>---A1033-50A99999
MAXIMA 3 TRM 6M00	---A1033-50A00001>---A1033-50A99999
MAXIMA 3 TRM 7M00	---A1033-50A00001>---A1033-50A99999

K36R0524 A

RALLONGE TRACEUR MARKER EXTENSION SPURANREISSERVERLAENGERUNG PROLUNGA TRACCIATORE

Rep	Nr	Qt	Designation	Description	Bezeichnung	Referenza	Remarque - Remark - Bemerkung - Osservazioni
001	**1626832**	001	KIT TRAC.CENT./6,00M	MARKER MIDDLE 6M	SPURANREISSER MITTE 6M		+[1]
002	**B0000751**	002	BOUCHON D'OBTURATION	END PLUG	SCHALE	TAPPO PLAST. TUBE 60X40X5	[1]
003	**N02348A0**	002	TUBE	TUBE	ROHR	TUBO	[1]

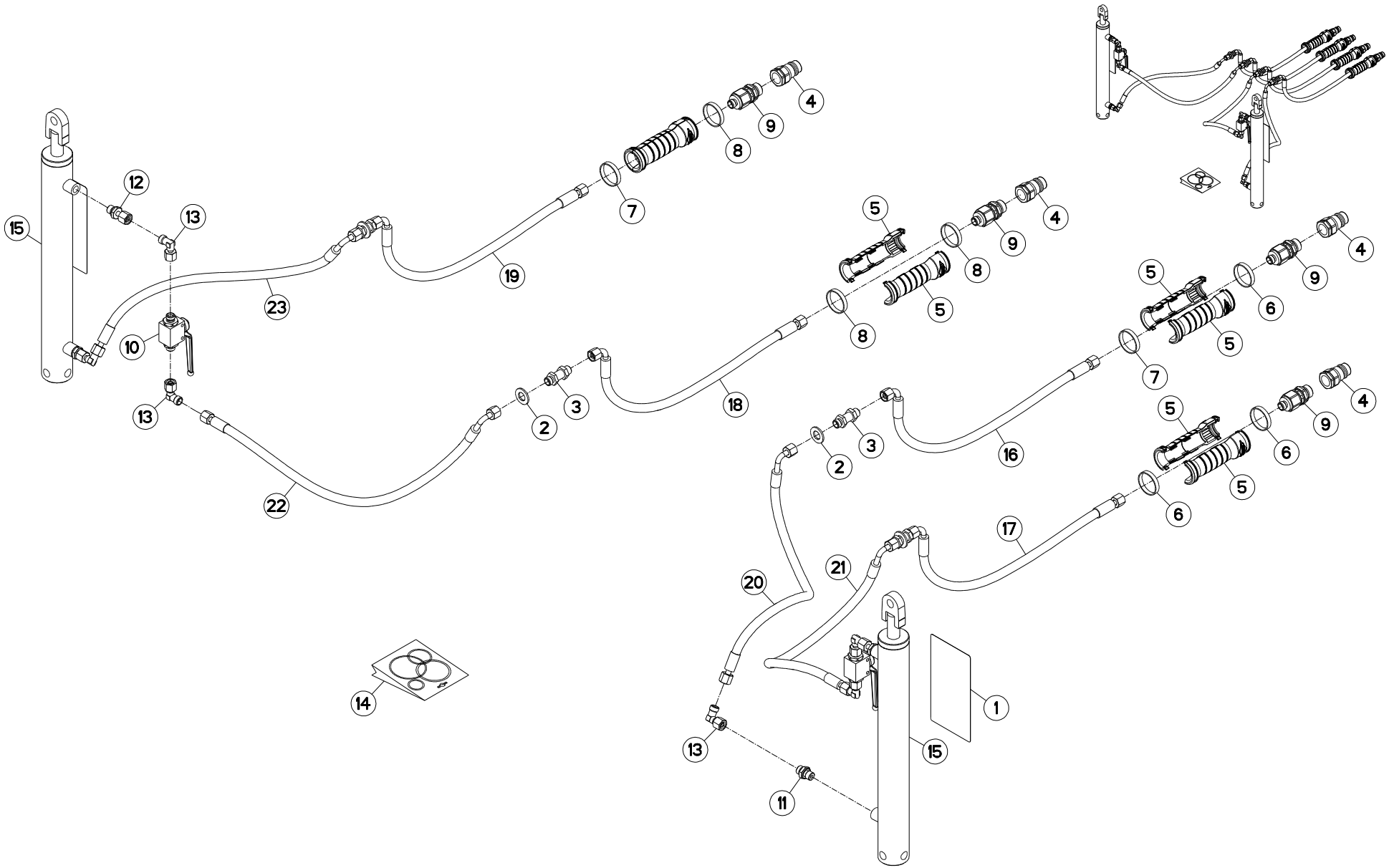
1
2
3
4
5
6
7
8
9
10
11
12
13
14
15
16
17
18
19
20
21
22
23

COMMANDE HYDRAULIQUE / HYDRAULIC CONTROL / HYDRAULISCHE BEDIENUNG / COMANDO IDRAULICO

Rep	Nr	Qt	Designation	Description	Bezeichnung	Referenza	Remarque - Remark - Bemerkung - Osservazioni
001	**59953100**	002	PICTOGR.VERROUILLAGE	PICTORIAL LOCKING	PIKTOGR.VERRIEGLUNG	ADESIVO	
002	**80251430**	004	RONDELLE PLATE FE/ZNXC3	PLAIN WASHER M14	SCHEIBE FE/ZNXC3	RONDELLA PIATTA FE/ZNXC3	
003	**82300810**	004	UNION DOUBLE DE CLOISON NUE	BULKHEAD UNION	GERADE SCHOTTVERSCHRAUBUNG	CONNETTORE	
004	**A4074001**	004	COUPLEUR	COUPLER	KUPPLER	GIUNTO	
005	**A4074069**	008	DEMI POIGNÉE	HANDLE, HALF	HANDGRIFFHÄLFTE	MEZZO MANIGLIA	
006	**A4074070**	003	BAGUE ROUGE	BUSHING RED	HUELSE ROT	BOCCOLA ROSSO	
007	**A4074084**	002	BAGUE NOIRE	BUSHING BLACK	HUELSE SCHWARZ	BOCCOLA NERO	
008	**A4074089**	003	BAGUE ORANGE	BUSHING ORANGE	HUELSE ORANGE	BOCCOLA ARANCIONE	
009	**A4074103**	004	ADAPTATEUR	FITTING, HYDRAULIC, ADAPTER	ANBAUELEMENT	ADATTATORE	
010	**A4075018**	002	ROBINET	VALVE, BALL	KUGELHAHN	ROBINETTO	
011	**A4080448**	002	UNION MALE	MALE STUD CONNECTOR	GERADEREINSCHRAUBSTUTZEN	GIUZIONE DIRITTA ZBC	
012	**A4080524**	002	ADAPTATEUR	FITTING, HYDRAULIC, ADAPTER	ANBAUELEMENT	ADATTATORE	
013	**A4082711**	006	COUDE TOURNANT	AJUSTABLE MALE STUD ELBOW	EINSTELLBARE WINKEL STUTZEN	GIUNZIONE A 90°ORIENTABILE ZBC	
014	**K3600260**	002	COLL.JOINTS-VERIN VNB0780B	SET OIL SEALS FOR VNB0780B	SATZ DICHTUNGEN F.VNB0780B	KIT GUARNIZ.PISTO.VNB0780B	
015	**K3601321**	002	VERIN	CYLINDER, HYDRAULIC	HYDRAULIKZYLINDER	CILINDRO	
016	**N02086A0**	001	COLL.FLEXIBLES HYDRAULIQUE	SET, HYDRAULIC HOSE	HYDRAULIKLEITUNGEN SATZ	SERIE TUBI IDRAULICI	
017	**N02086A0**	001	COLL.FLEXIBLES HYDRAULIQUE	SET, HYDRAULIC HOSE	HYDRAULIKLEITUNGEN SATZ	SERIE TUBI IDRAULICI	
018	**N02086A0**	001	COLL.FLEXIBLES HYDRAULIQUE	SET, HYDRAULIC HOSE	HYDRAULIKLEITUNGEN SATZ	SERIE TUBI IDRAULICI	
019	**N02086A0**	001	COLL.FLEXIBLES HYDRAULIQUE	SET, HYDRAULIC HOSE	HYDRAULIKLEITUNGEN SATZ	SERIE TUBI IDRAULICI	
020	**N02931A0**	001	FLEX 1/4 4,50 14MFD 14MFC	HYDRAULIC HOSE	ZYLINDERSCHLAUCH	TUBO IN GOMMA	
021	**N02931A0**	001	FLEX 1/4 4,50 14MFD 14MFC	HYDRAULIC HOSE	ZYLINDERSCHLAUCH	TUBO IN GOMMA	
022	**N02931A0**	001	FLEX 1/4 4,50 14MFD 14MFC	HYDRAULIC HOSE	ZYLINDERSCHLAUCH	TUBO IN GOMMA	
023	**N02931A0**	001	FLEX 1/4 4,50 14MFD 14MFC	HYDRAULIC HOSE	ZYLINDERSCHLAUCH	TUBO IN GOMMA	

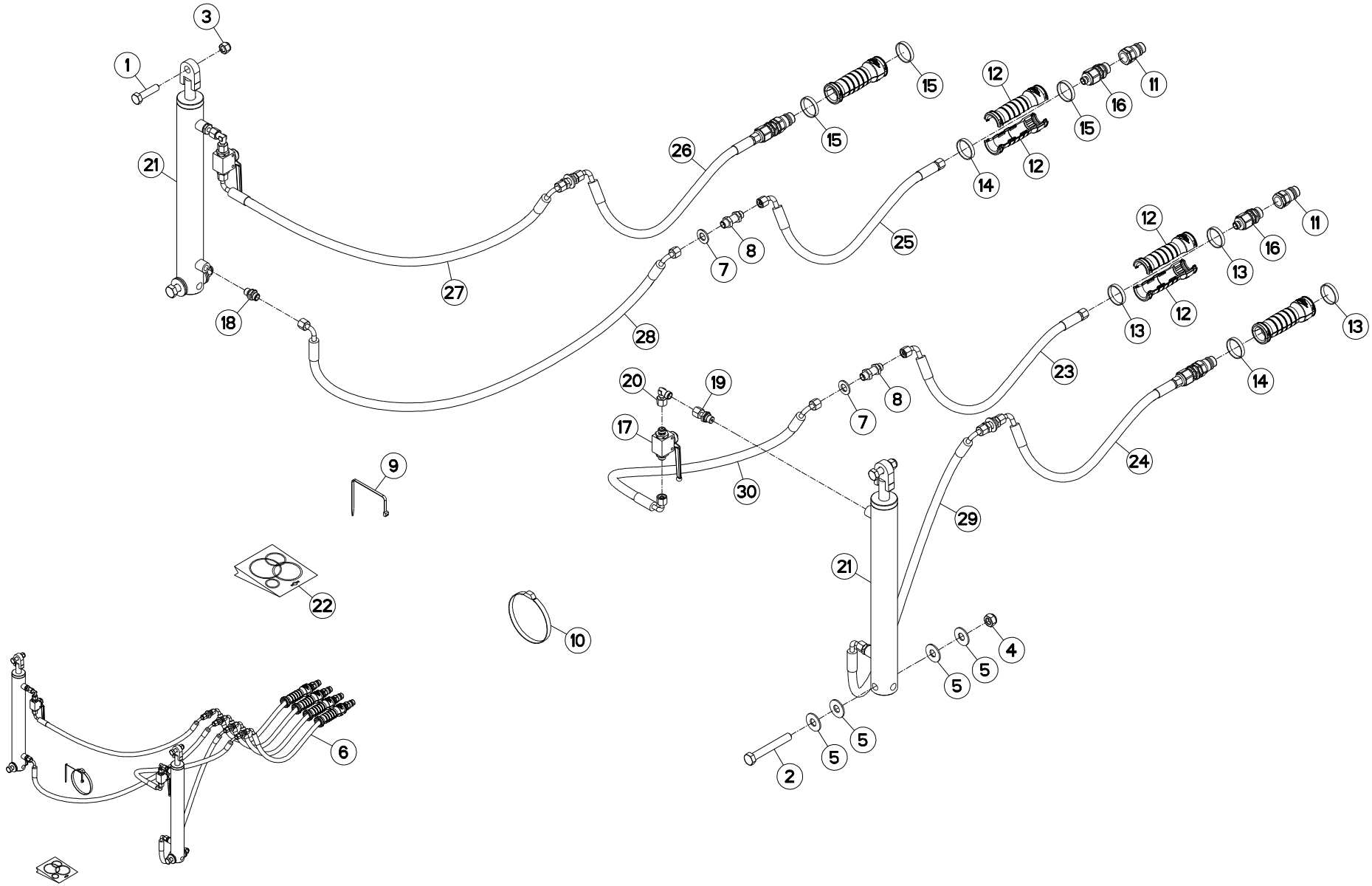
1
2
3
4
5
6
7
8
9
10
11
12
13
14
15
16
17
18
19
20
21
22
23
24
25
26
27
28
29
30

COMMANDE 6M00-6M55 (TRACEUR) CONTROL 6M00-6M55 (ROW MARKER) BEDIENUNG 6M00-6M55 (SPURANREI COMANDO 6M00-6M55 (MARCASOL

Rep	Nr	Qt	Designation	Description	Bezeichnung	Referenza	Remarque - Remark - Bemerkung - Osservazioni
001	**80061211**	002	VIS TETE HEXAGONALE FLZNNC	HEXAGON HEAD SCREW FLZNNC	SECHSKANTSCHRAUBE FLZNNC	VITE TESTA ESAGONALE FLZNNC	[1]
002	**80061460**	002	VIS TETE HEXAGONALE FLZNNC	HEXAGON HEAD SCREW FLZNNC	SECHSKANTSCHRAUBE FLZNNC	VITE TESTA ESAGONALE FLZNNC	[1]
003	**80201230**	002	ECROU HEX.AUTOFREINE FE/ZNXC3	SELF-LOCKING NUT FE/ZNXC3	SELBSTSICH.MUTTER FE/ZNXC3	DADO AUTOBLOCCANTE FE/ZNXC3	[1]
004	**80201440**	002	ECROU HEX.BAS AUTOFR.FE/ZNXC3	SELF-LOCKING NUT FE/ZNXC3	SELBSTSICHERND.MUTTER FE/ZNXC3	DADO AUTOBLOCCANTE FE/ZNXC3	[1]
005	**80251535**	008	RONDELLE PLATE FE/ZNXC3	PLAIN WASHER FE/ZNXC3	SCHEIBE FE/ZNXC3	RONDELLA PIATTA FE/ZNXC3	[1]
006	**1676563A**	001	CDE HYDR.DE 6,00-6,55M	HYD CONTROL MARKERS	HYDR.BETATIGUNG SPURANREISSER	COMANDO SEGNA.IDR.600-655M 4F	+[1]
007	**80251430**	004	RONDELLE PLATE FE/ZNXC3	PLAIN WASHER M14	SCHEIBE FE/ZNXC3	RONDELLA PIATTA FE/ZNXC3	[1]
008	**82300810**	004	UNION DOUBLE DE CLOISON NUE	BULKHEAD UNION	GERADE SCHOTTVERSCHRAUBUNG	CONNETTORE	[1]
009	**83090093**	025	COLLIER PLASTIQUE	CABLE TIE PLASTIC	KABELBINDER PLASTIK	FASCETTE FERMACAVI	[1]
010	**83090192**	014	COLLIER PLASTIQUE	CABLE TIE PLASTIC	KABELBINDER PLASTIK	FASCETTE FERMACAVI	[1]
011	**A4074001**	004	COUPLEUR	COUPLER	KUPPLER	GIUNTO	[1]
012	**A4074069**	008	DEMI POIGNÉE	HANDLE, HALF	HANDGRIFFHÄLFTE	MEZZO MANIGLIA	[1]
013	**A4074070**	003	BAGUE ROUGE	BUSHING RED	HUELSE ROT	BOCCOLA ROSSO	[1]
014	**A4074084**	002	BAGUE NOIRE	BUSHING BLACK	HUELSE SCHWARZ	BOCCOLA NERO	[1]
015	**A4074089**	003	BAGUE ORANGE	BUSHING ORANGE	HUELSE ORANGE	BOCCOLA ARANCIONE	[1]
016	**A4074103**	004	ADAPTATEUR	FITTING, HYDRAULIC, ADAPTER	ANBAUELEMENT	ADATTATORE	[1]
017	**A4075018**	002	ROBINET	VALVE, BALL	KUGELHAHN	ROBINETTO	[1]
018	**A4080448**	002	UNION MALE	MALE STUD CONNECTOR	GERADEREINSCHRAUBSTUTZEN	GIUZIONE DIRITTA ZBC	[1]
019	**A4080524**	002	ADAPTATEUR	FITTING, HYDRAULIC, ADAPTER	ANBAUELEMENT	ADATTATORE	[1]
020	**A4082711**	002	COUDE TOURNANT	AJUSTABLE MALE STUD ELBOW	EINSTELLBARE WINKEL STUTZEN	GIUNZIONE A 90°ORIENTABILE ZBC	[1]
021	**K3601321**	002	VERIN	CYLINDER, HYDRAULIC	HYDRAULIKZYLINDER	CILINDRO	[1]
022	**K3619240**	002	COLL.JOINTS-VERIN K3601320	SET OIL SEALS FOR K3601320	SATZ DICHTUNGEN F.K3601320	KIT GUARNIZ.PISTO.K3601320	[1]
023	**N02086A0**	001	COLL.FLEXIBLES HYDRAULIQUE	SET, HYDRAULIC HOSE	HYDRAULIKLEITUNGEN SATZ	SERIE TUBI IDRAULICI	[1]<->1900mm
024	**N02086A0**	001	COLL.FLEXIBLES HYDRAULIQUE	SET, HYDRAULIC HOSE	HYDRAULIKLEITUNGEN SATZ	SERIE TUBI IDRAULICI	[1]<->1900mm
025	**N02086A0**	001	COLL.FLEXIBLES HYDRAULIQUE	SET, HYDRAULIC HOSE	HYDRAULIKLEITUNGEN SATZ	SERIE TUBI IDRAULICI	[1]<->1900mm
026	**N02086A0**	001	COLL.FLEXIBLES HYDRAULIQUE	SET, HYDRAULIC HOSE	HYDRAULIKLEITUNGEN SATZ	SERIE TUBI IDRAULICI	[1]<->1900mm
027	**N02341A0**	001	FLEX 1/4 4,30 14MFC 14MFC	HYDRAULIC HOSE	ZYLINDERSCHLAUCH	TUBO FLESSIBILE 1/4 4,30	[1]<->4300mm
028	**N02341A0**	001	FLEX 1/4 4,30 14MFC 14MFC	HYDRAULIC HOSE	ZYLINDERSCHLAUCH	TUBO FLESSIBILE 1/4 4,30	[1]<->4300mm
029	**N02341A0**	001	FLEX 1/4 4,30 14MFC 14MFC	HYDRAULIC HOSE	ZYLINDERSCHLAUCH	TUBO FLESSIBILE 1/4 4,30	[1]<->4300mm
030	**N02341A0**	001	FLEX 1/4 4,30 14MFC 14MFC	HYDRAULIC HOSE	ZYLINDERSCHLAUCH	TUBO FLESSIBILE 1/4 4,30	[1]<->4300mm

OPT

K36R0831 B

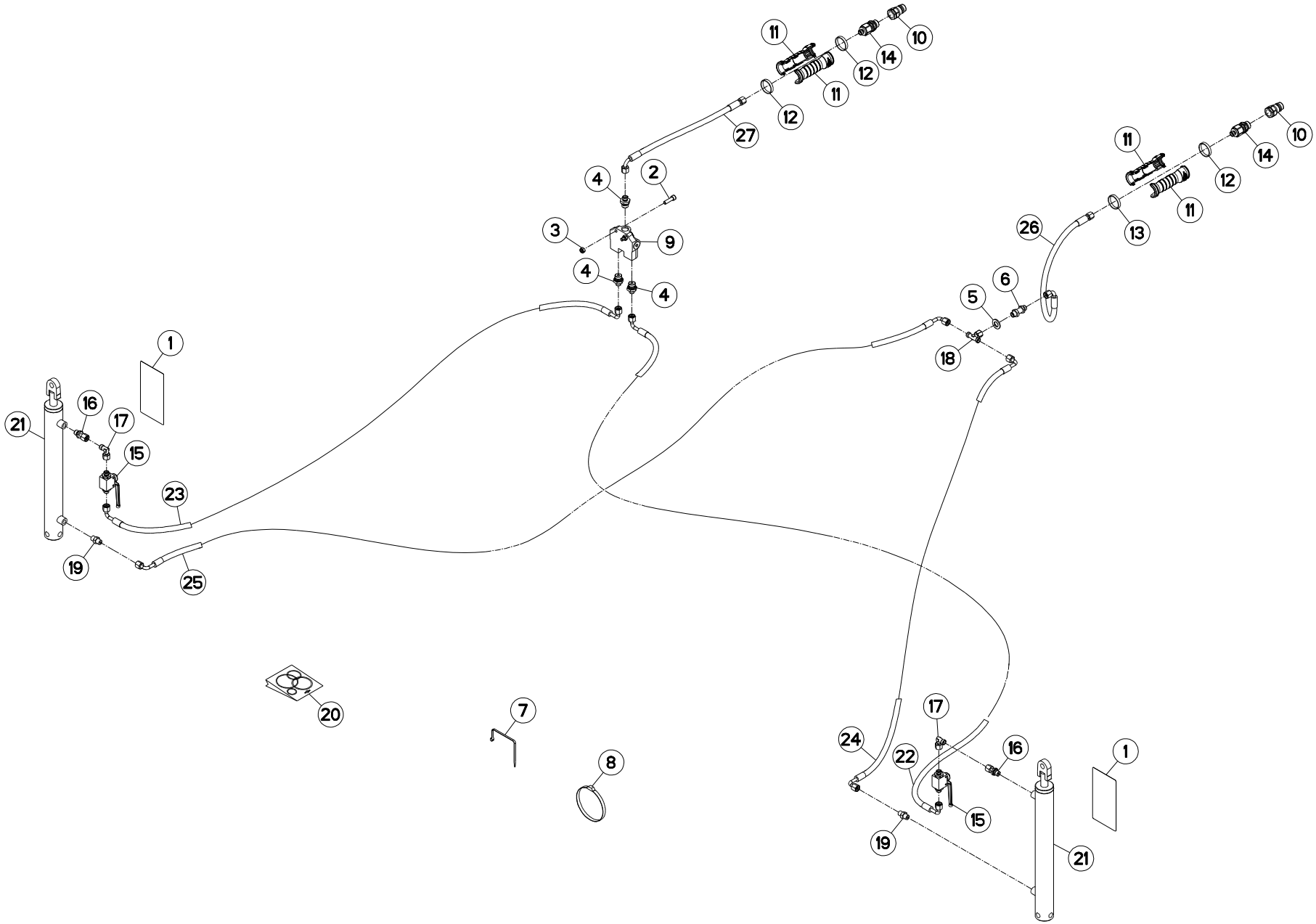

COMMANDE 4M40 (TRACEUR) CONTROL 4M40 (ROW MARKER) BEDIENUNG 4M40 (SPURANREISSER) COMANDO 4M40 (MARCASOLCO)

Rep	Nr	Qt	Designation	Description	Bezeichnung	Referenza	Remarque - Remark - Bemerkung - Osservazioni
001	**59953100**	002	PICTOGR.VERROUILLAGE	PICTORIAL LOCKING	PIKTOGR.VERRIEGLUNG	ADESIVO	
002	**80080831**	002	VIS TETE CYL.SIX P.CR.FE/ZNXC3	HEX.SOCK.HEAD CAP SCR.FE/ZNXC3	ZYLINDERSCHR.INNENSEC.FE/ZNXC3	VITE A TESTA CILINDR. FE/ZNXC3	
003	**80200840**	002	ECROU HEX.BAS AUTOFR.FE/ZNXC3	SELF-LOCKING NUT FE/ZNXC3	SELBSTSICHERND.MUTTER FE/ZNXC3	DADO AUTOBLOCCANTE FE/ZNXC3	
004	**82300808**	003	UNION MALE	MALE STUD CONNECTOR	GERADEREINSCHRAUBSTUTZEN	RACCORDO	
005	**80251430**	001	RONDELLE PLATE FE/ZNXC3	PLAIN WASHER M14	SCHEIBE FE/ZNXC3	RONDELLA PIATTA FE/ZNXC3	
006	**82300810**	001	UNION DOUBLE DE CLOISON NUE	BULKHEAD UNION	GERADE SCHOTTVERSCHRAUBUNG	CONNETTORE	
007	**83090093**	006	COLLIER PLASTIQUE	CABLE TIE PLASTIC	KABELBINDER PLASTIK	FASCETTE FERMACAVI	
008	**83090192**	012	COLLIER PLASTIQUE	CABLE TIE PLASTIC	KABELBINDER PLASTIK	FASCETTE FERMACAVI	
009	**A4071312**	001	VALVE	VALVE	VENTIL	VALVOLA	
010	**A4074001**	002	COUPLEUR	COUPLER	KUPPLER	GIUNTO	
011	**A4074069**	004	DEMI POIGNÉE	HANDLE, HALF	HANDGRIFFHÄLFTE	MEZZO MANIGLIA	
012	**A4074070**	003	BAGUE ROUGE	BUSHING RED	HUELSE ROT	BOCCOLA ROSSO	
013	**A4074084**	001	BAGUE NOIRE	BUSHING BLACK	HUELSE SCHWARZ	BOCCOLA NERO	
014	**A4074103**	002	ADAPTATEUR	FITTING, HYDRAULIC, ADAPTER	ANBAUELEMENT	ADATTATORE	
015	**A4075018**	002	ROBINET	VALVE, BALL	KUGELHAHN	ROBINETTO	
016	**A4080524**	002	ADAPTATEUR	FITTING, HYDRAULIC, ADAPTER	ANBAUELEMENT	ADATTATORE	
017	**A4082711**	002	COUDE TOURNANT	AJUSTABLE MALE STUD ELBOW	EINSTELLBARE WINKEL STUTZEN	GIUNZIONE A 90°ORIENTABILE ZBC	
018	**A4083203**	001	TE TOURNANT NU FE/ZNXC3	ADJUSTABLE EQUAL TEE FE/ZNXC3	EINSTELLB.T VERSCHRAU.FE/ZNXC3	RACCORDO ORIENT.A T FE/ZNXC3	
019	**A4080448**	002	UNION MALE	MALE STUD CONNECTOR	GERADEREINSCHRAUBSTUTZEN	GIUZIONE DIRITTA ZBC	
020	**K3600260**	002	COLL.JOINTS-VERIN VNB0780B	SET OIL SEALS FOR VNB0780B	SATZ DICHTUNGEN F.VNB0780B	KIT GUARNIZ.PISTO.VNB0780B	
021	**K3601321**	002	VERIN	CYLINDER, HYDRAULIC	HYDRAULIKZYLINDER	CILINDRO	
022	**N02085A0**	001	FLEX 1/4 3,80 14MFC 14MFC	HYDRAULIC HOSE	ZYLINDERSCHLAUCH	TUBO IN GOMMA	<->3,80 m
023	**N02085A0**	001	FLEX 1/4 3,80 14MFC 14MFC	HYDRAULIC HOSE	ZYLINDERSCHLAUCH	TUBO IN GOMMA	<->3,80 m
024	**N02085A0**	001	FLEX 1/4 3,80 14MFC 14MFC	HYDRAULIC HOSE	ZYLINDERSCHLAUCH	TUBO IN GOMMA	<->3,80 m
025	**N02085A0**	001	FLEX 1/4 3,80 14MFC 14MFC	HYDRAULIC HOSE	ZYLINDERSCHLAUCH	TUBO IN GOMMA	<->3,80 m
026	**N02086A0**	001	COLL.FLEXIBLES HYDRAULIQUE	SET, HYDRAULIC HOSE	HYDRAULIKLEITUNGEN SATZ	SERIE TUBI IDRAULICI	<->1,90 m
027	**N02086A0**	001	COLL.FLEXIBLES HYDRAULIQUE	SET, HYDRAULIC HOSE	HYDRAULIKLEITUNGEN SATZ	SERIE TUBI IDRAULICI	<->1,90 m

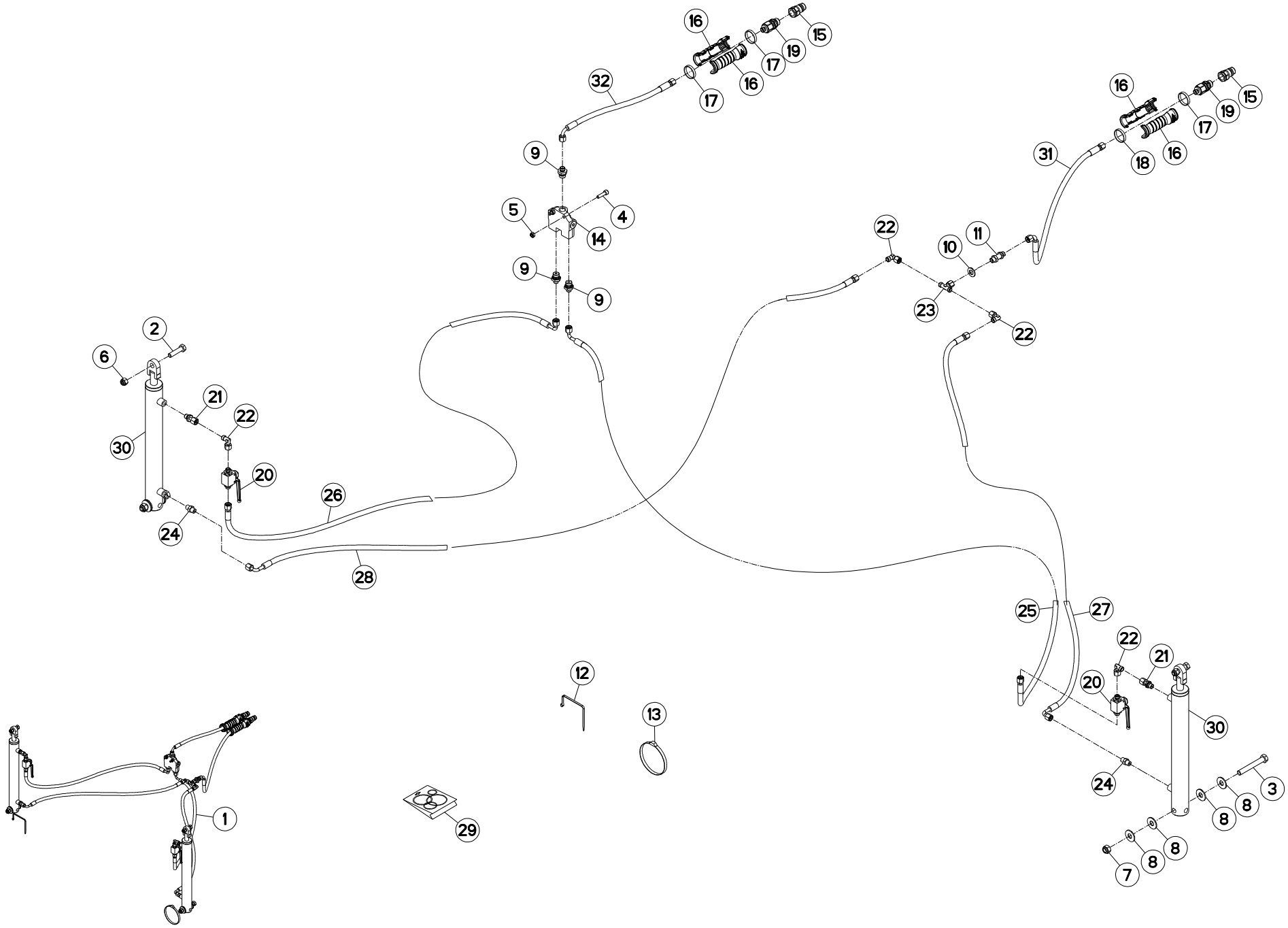
16
15
19
17
16
32
17
16
15
19
17
16
18
31
9
5
4
14
22
11
10
9
9
23
22
2
6
21
22
30
20
26
24
28
25
27
22
21
20
12
13
30
24
3
8
8
8
8
7
1
29

COMMANDE 6M00 (TRACEUR) CONTROL 6M00 (ROW MARKER) BEDIENUNG 6M00 (SPURANREISSER) COMANDO 6M00 (MARCASOLCO)

Rep	Nr	Qt	Designation	Description	Bezeichnung	Referenza	Remarque - Remark - Bemerkung - Osservazioni
001	**1676573**	001	CDE HYDR.DE 6,00-6,55M VAL SEQ	HYD CONTROL+SEQUENCE VALVE	HYDR.BETATIG.+UMSCHALTVENTIL	COMANDO SEGNA.IDR.600 655	+[1]
002	**80061211**	002	VIS TETE HEXAGONALE FLZNNC	HEXAGON HEAD SCREW FLZNNC	SECHSKANTSCHRAUBE FLZNNC	VITE TESTA ESAGONALE FLZNNC	[1]
003	**80061460**	002	VIS TETE HEXAGONALE FLZNNC	HEXAGON HEAD SCREW FLZNNC	SECHSKANTSCHRAUBE FLZNNC	VITE TESTA ESAGONALE FLZNNC	[1]
004	**80080831**	002	VIS TETE CYL.SIX P.CR.FE/ZNXC3	HEX.SOCK.HEAD CAP SCR.FE/ZNXC3	ZYLINDERSCHR.INNENSEC.FE/ZNXC3	VITE A TESTA CILINDR. FE/ZNXC3	[1]
005	**80200840**	002	ECROU HEX.BAS AUTOFR.FE/ZNXC3	SELF-LOCKING NUT FE/ZNXC3	SELBSTSICHERND.MUTTER FE/ZNXC3	DADO AUTOBLOCCANTE FE/ZNXC3	[1]
006	**80201230**	002	ECROU HEX.AUTOFREINE FE/ZNXC3	SELF-LOCKING NUT FE/ZNXC3	SELBSTSICH.MUTTER FE/ZNXC3	DADO AUTOBLOCCANTE FE/ZNXC3	[1]
007	**80201440**	002	ECROU HEX.BAS AUTOFR.FE/ZNXC3	SELF-LOCKING NUT FE/ZNXC3	SELBSTSICHERND.MUTTER FE/ZNXC3	DADO AUTOBLOCCANTE FE/ZNXC3	[1]
008	**80251535**	008	RONDELLE PLATE FE/ZNXC3	PLAIN WASHER FE/ZNXC3	SCHEIBE FE/ZNXC3	RONDELLA PIATTA FE/ZNXC3	[1]
009	**82300808**	003	UNION MALE	MALE STUD CONNECTOR	GERADEREINSCHRAUBSTUTZEN	RACCORDO	[1]
010	**80251430**	001	RONDELLE PLATE FE/ZNXC3	PLAIN WASHER M14	SCHEIBE FE/ZNXC3	RONDELLA PIATTA FE/ZNXC3	[1]
011	**82300810**	001	UNION DOUBLE DE CLOISON NUE	BULKHEAD UNION	GERADE SCHOTTVERSCHRAUBUNG	CONNETTORE	[1]
012	**83090093**	031	COLLIER PLASTIQUE	CABLE TIE PLASTIC	KABELBINDER PLASTIK	FASCETTE FERMACAVI	[1]
013	**83090192**	026	COLLIER PLASTIQUE	CABLE TIE PLASTIC	KABELBINDER PLASTIK	FASCETTE FERMACAVI	[1]
014	**A4071312**	001	VALVE	VALVE	VENTIL	VALVOLA	[1]
015	**A4074001**	002	COUPLEUR	COUPLER	KUPPLER	GIUNTO	[1]
016	**A4074069**	004	DEMI POIGNÉE	HANDLE, HALF	HANDGRIFFHÄLFTE	MEZZO MANIGLIA	[1]
017	**A4074070**	003	BAGUE ROUGE	BUSHING RED	HUELSE ROT	BOCCOLA ROSSO	[1]
018	**A4074084**	001	BAGUE NOIRE	BUSHING BLACK	HUELSE SCHWARZ	BOCCOLA NERO	[1]
019	**A4074103**	002	ADAPTATEUR	FITTING, HYDRAULIC, ADAPTER	ANBAUELEMENT	ADATTATORE	[1]
020	**A4075018**	002	ROBINET	VALVE, BALL	KUGELHAHN	ROBINETTO	[1]
021	**A4080524**	002	ADAPTATEUR	FITTING, HYDRAULIC, ADAPTER	ANBAUELEMENT	ADATTATORE	[1]
022	**A4082711**	004	COUDE TOURNANT	AJUSTABLE MALE STUD ELBOW	EINSTELLBARE WINKEL STUTZEN	GIUNZIONE A 90°ORIENTABILE ZBC	[1]
023	**A4083203**	001	TE TOURNANT NU FE/ZNXC3	ADJUSTABLE EQUAL TEE FE/ZNXC3	EINSTELLB.T VERSCHRAU.FE/ZNXC3	RACCORDO ORIENT.A T FE/ZNXC3	[1]
024	**A4080448**	002	UNION MALE	MALE STUD CONNECTOR	GERADEREINSCHRAUBSTUTZEN	GIUZIONE DIRITTA ZBC	[1]
025	**A4920117**	001	FLEXIBLE	HOSE, HYDRAULIC	HYDRAULIKSCHLAUCH	TUBO IN GOMMA	[1] <->360 mm
026	**A4920117**	001	FLEXIBLE	HOSE, HYDRAULIC	HYDRAULIKSCHLAUCH	TUBO IN GOMMA	[1] <->360 mm
027	**A4920117**	001	FLEXIBLE	HOSE, HYDRAULIC	HYDRAULIKSCHLAUCH	TUBO IN GOMMA	[1] <->360 mm
028	**A4920117**	001	FLEXIBLE	HOSE, HYDRAULIC	HYDRAULIKSCHLAUCH	TUBO IN GOMMA	[1] <->360 mm
029	**K3600260**	002	COLL.JOINTS-VERIN VNB0780B	SET OIL SEALS FOR VNB0780B	SATZ DICHTUNGEN F.VNB0780B	KIT GUARNIZ.PISTO.VNB0780B	[1]
030	**K3601321**	002	VERIN	CYLINDER, HYDRAULIC	HYDRAULIKZYLINDER	CILINDRO	[1]
031	**N02086A0**	001	COLL.FLEXIBLES HYDRAULIQUE	SET, HYDRAULIC HOSE	HYDRAULIKLEITUNGEN SATZ	SERIE TUBI IDRAULICI	[1]
032	**N02086A0**	001	COLL.FLEXIBLES HYDRAULIQUE	SET, HYDRAULIC HOSE	HYDRAULIKLEITUNGEN SATZ	SERIE TUBI IDRAULICI	[1]

OPT

K36R0834 B

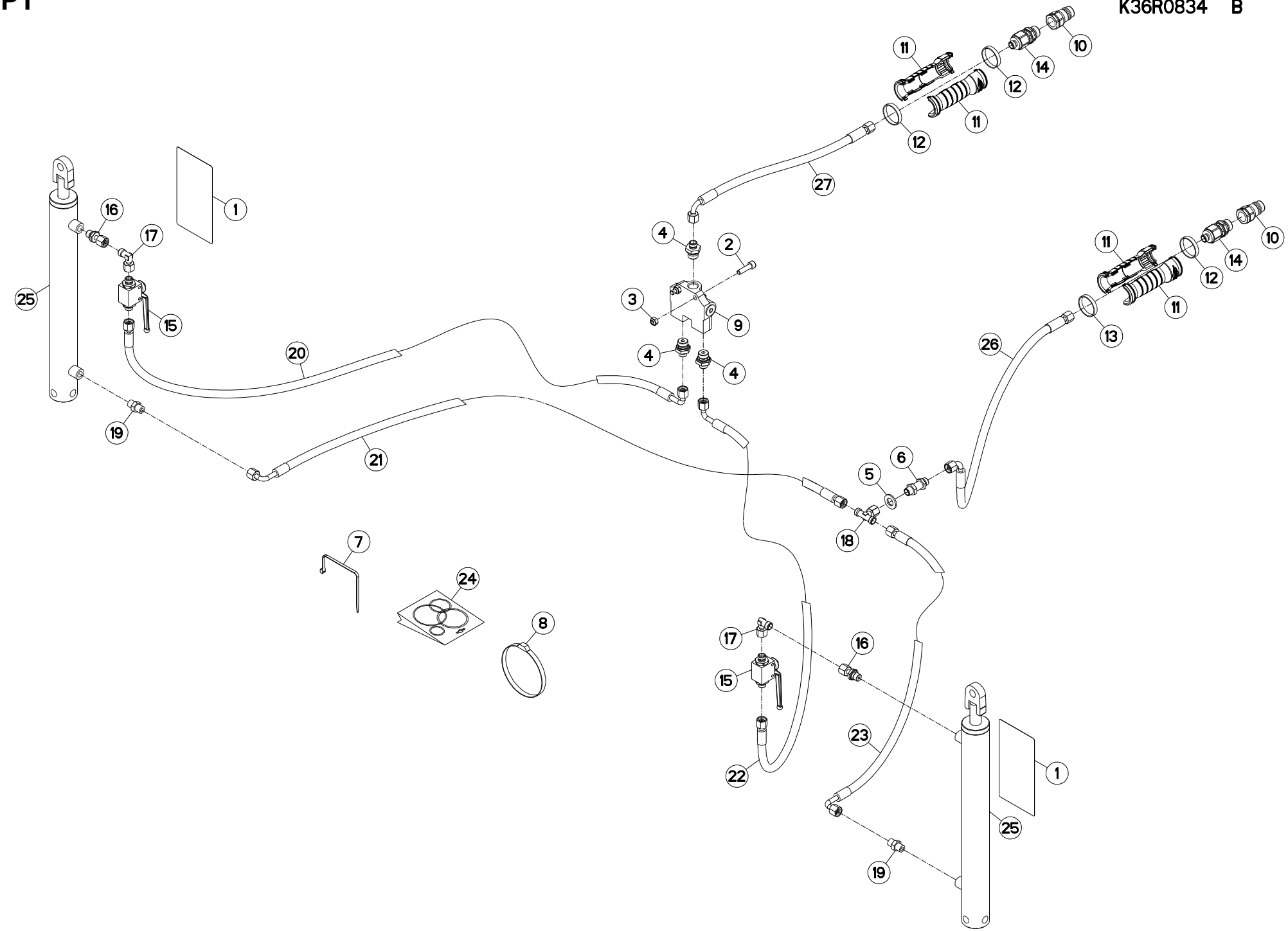

COMMANDE (TRACEUR) CONTROL (ROW MARKER) BEDIENUNG (SPURANREISSER) COMANDO (MARCASOLCO)

Rep	Nr	Qt	Designation	Description	Bezeichnung	Referenza	Remarque - Remark - Bemerkung - Osservazioni
001	**59953100**	002	PICTOGR.VERROUILLAGE	PICTORIAL LOCKING	PIKTOGR.VERRIEGLUNG	ADESIVO	
002	**80080831**	002	VIS TETE CYL.SIX P.CR.FE/ZNXC3	HEX.SOCK.HEAD CAP SCR.FE/ZNXC3	ZYLINDERSCHR.INNENSEC.FE/ZNXC3	VITE A TESTA CILINDR. FE/ZNXC3	
003	**80200840**	002	ECROU HEX.BAS AUTOFR.FE/ZNXC3	SELF-LOCKING NUT FE/ZNXC3	SELBSTSICHERND.MUTTER FE/ZNXC3	DADO AUTOBLOCCANTE FE/ZNXC3	
004	**82300808**	003	UNION MALE	MALE STUD CONNECTOR	GERADEREINSCHRAUBSTUTZEN	RACCORDO	
005	**80251430**	001	RONDELLE PLATE FE/ZNXC3	PLAIN WASHER M14	SCHEIBE FE/ZNXC3	RONDELLA PIATTA FE/ZNXC3	
006	**82300810**	001	UNION DOUBLE DE CLOISON NUE	BULKHEAD UNION	GERADE SCHOTTVERSCHRAUBUNG	CONNETTORE	
007	**83090093**	006	COLLIER PLASTIQUE	CABLE TIE PLASTIC	KABELBINDER PLASTIK	FASCETTE FERMACAVI	
008	**83090192**	012	COLLIER PLASTIQUE	CABLE TIE PLASTIC	KABELBINDER PLASTIK	FASCETTE FERMACAVI	
009	**A4071312**	001	VALVE	VALVE	VENTIL	VALVOLA	
010	**A4074001**	002	COUPLEUR	COUPLER	KUPPLER	GIUNTO	
011	**A4074069**	004	DEMI POIGNÉE	HANDLE, HALF	HANDGRIFFHÄLFTE	MEZZO MANIGLIA	
012	**A4074070**	003	BAGUE ROUGE	BUSHING RED	HUELSE ROT	BOCCOLA ROSSO	
013	**A4074084**	001	BAGUE NOIRE	BUSHING BLACK	HUELSE SCHWARZ	BOCCOLA NERO	
014	**A4074103**	002	ADAPTATEUR	FITTING, HYDRAULIC, ADAPTER	ANBAUELEMENT	ADATTATORE	
015	**A4075018**	002	ROBINET	VALVE, BALL	KUGELHAHN	ROBINETTO	
016	**A4080524**	002	ADAPTATEUR	FITTING, HYDRAULIC, ADAPTER	ANBAUELEMENT	ADATTATORE	
017	**A4082711**	002	COUDE TOURNANT	AJUSTABLE MALE STUD ELBOW	EINSTELLBARE WINKEL STUTZEN	GIUNZIONE A 90°ORIENTABILE ZBC	
018	**A4083203**	001	TE TOURNANT NU FE/ZNXC3	ADJUSTABLE EQUAL TEE FE/ZNXC3	EINSTELLB.T VERSCHRAU.FE/ZNXC3	RACCORDO ORIENT.A T FE/ZNXC3	
019	**A4080448**	002	UNION MALE	MALE STUD CONNECTOR	GERADEREINSCHRAUBSTUTZEN	GIUZIONE DIRITTA ZBC	
020	**A4920128**	001	FLEXIBLE	HOSE, HYDRAULIC	HYDRAULIKSCHLAUCH	TUBO IN GOMMA	<->6800 mm
021	**A4920128**	001	FLEXIBLE	HOSE, HYDRAULIC	HYDRAULIKSCHLAUCH	TUBO IN GOMMA	<->6800 mm
022	**A4920128**	001	FLEXIBLE	HOSE, HYDRAULIC	HYDRAULIKSCHLAUCH	TUBO IN GOMMA	<->6800 mm
023	**A4920128**	001	FLEXIBLE	HOSE, HYDRAULIC	HYDRAULIKSCHLAUCH	TUBO IN GOMMA	<->6800 mm
024	**K3600260**	002	COLL.JOINTS-VERIN VNB0780B	SET OIL SEALS FOR VNB0780B	SATZ DICHTUNGEN F.VNB0780B	KIT GUARNIZ.PISTO.VNB0780B	
025	**K3601321**	002	VERIN	CYLINDER, HYDRAULIC	HYDRAULIKZYLINDER	CILINDRO	
026	**N02086A0**	001	COLL.FLEXIBLES HYDRAULIQUE	SET, HYDRAULIC HOSE	HYDRAULIKLEITUNGEN SATZ	SERIE TUBI IDRAULICI	<->1900 mm
027	**N02086A0**	001	COLL.FLEXIBLES HYDRAULIQUE	SET, HYDRAULIC HOSE	HYDRAULIKLEITUNGEN SATZ	SERIE TUBI IDRAULICI	<->1900 mm

OPT

K36R0486 A

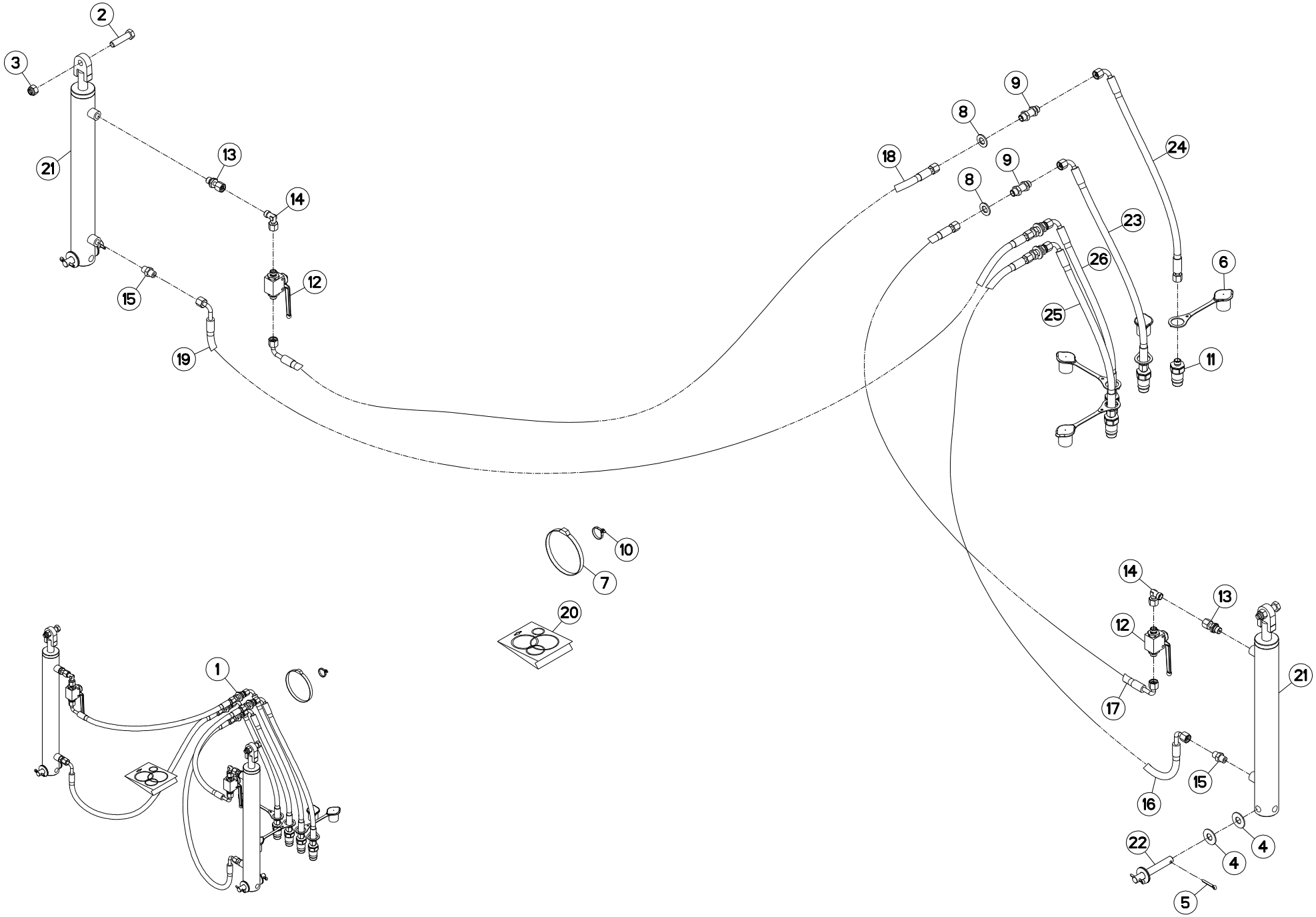

COMMANDE 9M00 (TRACEUR) CONTROL 9M00 (ROW MARKER) BEDIENUNG 9M00 (SPURANREISSER) COMANDO 9M00 (MARCASOLCO)

Rep	Nr	Qt	Designation	Description	Bezeichnung	Referenza	Remarque - Remark - Bemerkung - Osservazioni
001	**1676575**	001	CDE HYDR.DE 9,00	HYD CONTROL MARKERS	HYDR.BETATIGUNG SPURANREISSER	COMANDO SEGNA.IDR.900	+[1]
002	**80061249**	002	VIS TETE HEXAGONALE FE/ZNXC3	HEXAGON HEAD SCREW FE/ZNXC3	SECHSKANTSCHRAUBE FE/ZNXC3	VITE TESTA ESAGONALE FE/ZNXC3	[1]
003	**80201230**	002	ECROU HEX.AUTOFREINE FE/ZNXC3	SELF-LOCKING NUT FE/ZNXC3	SELBSTSICH.MUTTER FE/ZNXC3	DADO AUTOBLOCCANTE FE/ZNXC3	[1]
004	**80251535**	008	RONDELLE PLATE FE/ZNXC3	PLAIN WASHER FE/ZNXC3	SCHEIBE FE/ZNXC3	RONDELLA PIATTA FE/ZNXC3	[1]
005	**80500428**	004	GOUPILLE FENDUE FE/ZNXC3	SPLIT PIN FE/ZNXC3	SPLINT FE/ZNXC3	COPPIGLIA FE/ZNXC3	[1]
006	**82300026**	004	CAPUCHON COUPLEUR MALE	CAP MALE CONNECTOR	KAPPE KUPPLUNGSSTECKER	TAPPO	[1]
007	**83090192**	014	COLLIER PLASTIQUE	CABLE TIE PLASTIC	KABELBINDER PLASTIK	FASCETTE FERMACAVI	[1]
008	**80251430**	004	RONDELLE PLATE FE/ZNXC3	PLAIN WASHER M14	SCHEIBE FE/ZNXC3	RONDELLA PIATTA FE/ZNXC3	[1]
009	**82300810**	004	UNION DOUBLE DE CLOISON NUE	BULKHEAD UNION	GERADE SCHOTTVERSCHRAUBUNG	CONNETTORE	[1]
010	**83090093**	025	COLLIER PLASTIQUE	CABLE TIE PLASTIC	KABELBINDER PLASTIK	FASCETTE FERMACAVI	[1]
011	**A4074029**	004	COUPLEUR MALE	CONNECTOR MALE	KUPPLUNGSTECKER	INNESTO M14X150	[1]
012	**A4075018**	002	ROBINET	VALVE, BALL	KUGELHAHN	ROBINETTO	[1]
013	**A4080524**	002	ADAPTATEUR	FITTING, HYDRAULIC, ADAPTER	ANBAUELEMENT	ADATTATORE	[1]
014	**A4082711**	002	COUDE TOURNANT	AJUSTABLE MALE STUD ELBOW	EINSTELLBARE WINKEL STUTZEN	GIUNZIONE A 90°ORIENTABILE ZBC	[1]
015	**A4080448**	002	UNION MALE	MALE STUD CONNECTOR	GERADEREINSCHRAUBSTUTZEN	GIUZIONE DIRITTA ZBC	[1]
016	**A4920117**	001	FLEXIBLE	HOSE, HYDRAULIC	HYDRAULIKSCHLAUCH	TUBO IN GOMMA	[1]<->5700 mm
017	**A4920117**	001	FLEXIBLE	HOSE, HYDRAULIC	HYDRAULIKSCHLAUCH	TUBO IN GOMMA	[1]<->5700 mm
018	**A4920128**	001	FLEXIBLE	HOSE, HYDRAULIC	HYDRAULIKSCHLAUCH	TUBO IN GOMMA	[1]<->6800 mm
019	**A4920128**	001	FLEXIBLE	HOSE, HYDRAULIC	HYDRAULIKSCHLAUCH	TUBO IN GOMMA	[1]<->6800 mm
020	**K3600260**	002	COLL.JOINTS-VERIN VNB0780B	SET OIL SEALS FOR VNB0780B	SATZ DICHTUNGEN F.VNB0780B	KIT GUARNIZ.PISTO.VNB0780B	[1]
021	**K3601320**	002	VERIN HYDRAULIQUE	CYLINDER, HYDRAULIC	HYDRAULIKZYLINDER	CILINDRO IDRUALICO	[1]
022	**K3611520**	002	AXE	PIN	ACHSE	ASSE	[1]
023	**N02086A0**	001	COLL.FLEXIBLES HYDRAULIQUE	SET, HYDRAULIC HOSE	HYDRAULIKLEITUNGEN SATZ	SERIE TUBI IDRAULICI	[1]<->1900 mm
024	**N02086A0**	001	COLL.FLEXIBLES HYDRAULIQUE	SET, HYDRAULIC HOSE	HYDRAULIKLEITUNGEN SATZ	SERIE TUBI IDRAULICI	[1]<->1900 mm
025	**N02086A0**	001	COLL.FLEXIBLES HYDRAULIQUE	SET, HYDRAULIC HOSE	HYDRAULIKLEITUNGEN SATZ	SERIE TUBI IDRAULICI	[1]<->1900 mm
026	**N02086A0**	001	COLL.FLEXIBLES HYDRAULIQUE	SET, HYDRAULIC HOSE	HYDRAULIKLEITUNGEN SATZ	SERIE TUBI IDRAULICI	[1]<->1900 mm

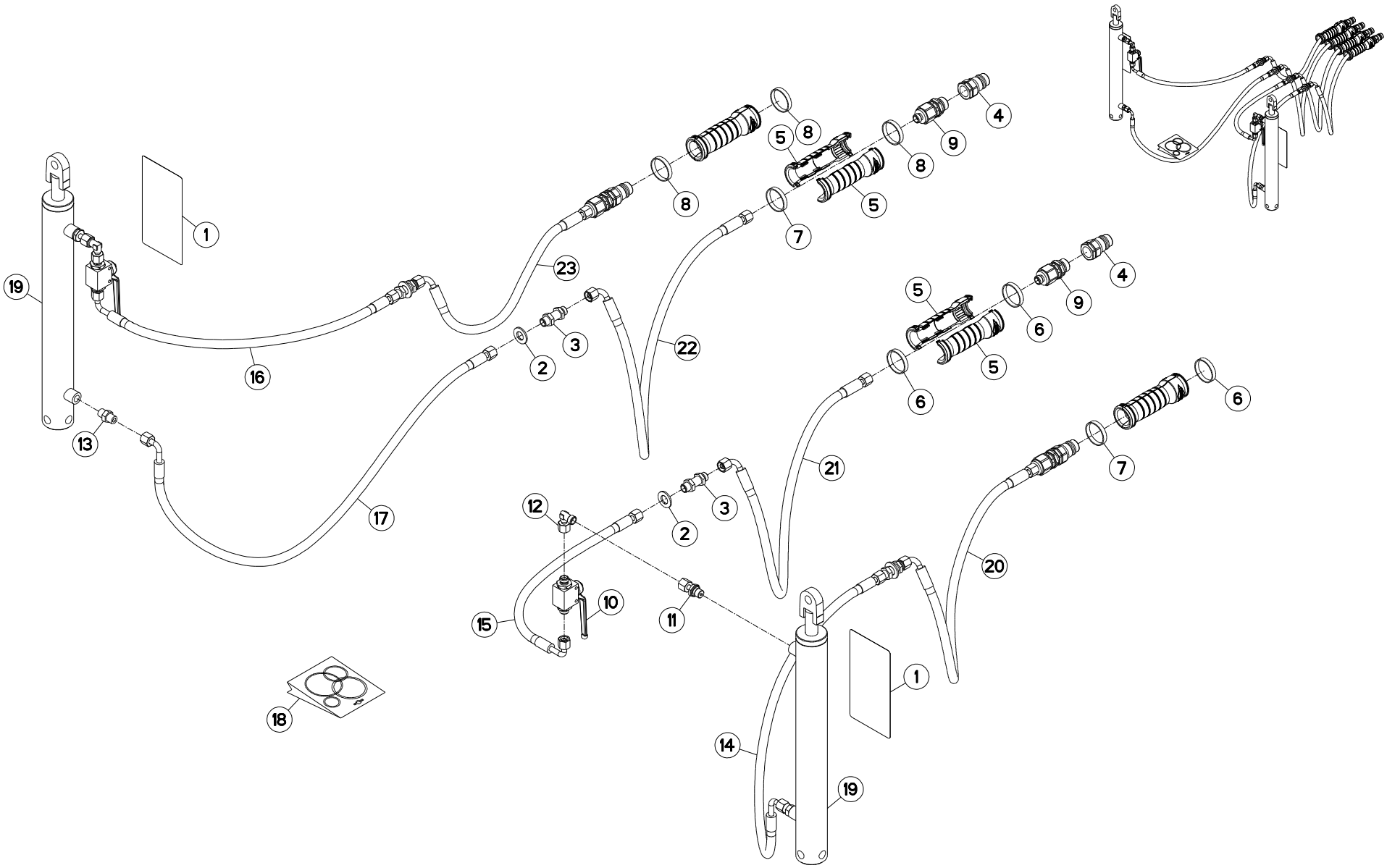
1
2
3
4
5
6
7
8
9
10
11
12
13
14
15
16
17
18
19
20
21
22
23

COMMANDE (TRACEUR) CONTROL (ROW MARKER) BEDIENUNG (SPURANREISSER) COMANDO (MARCASOLCO)

Rep	Nr	Qt	Designation	Description	Bezeichnung	Referenza	Remarque - Remark - Bemerkung - Osservazioni
001	**59953100**	002	PICTOGR.VERROUILLAGE	PICTORIAL LOCKING	PIKTOGR.VERRIEGLUNG	ADESIVO	
002	**80251430**	004	RONDELLE PLATE FE/ZNXC3	PLAIN WASHER M14	SCHEIBE FE/ZNXC3	RONDELLA PIATTA FE/ZNXC3	
003	**82300810**	004	UNION DOUBLE DE CLOISON NUE	BULKHEAD UNION	GERADE SCHOTTVERSCHRAUBUNG	CONNETTORE	
004	**A4074001**	004	COUPLEUR	COUPLER	KUPPLER	GIUNTO	
005	**A4074069**	008	DEMI POIGNÉE	HANDLE, HALF	HANDGRIFFHÄLFTE	MEZZO MANIGLIA	
006	**A4074070**	003	BAGUE ROUGE	BUSHING RED	HUELSE ROT	BOCCOLA ROSSO	
007	**A4074084**	002	BAGUE NOIRE	BUSHING BLACK	HUELSE SCHWARZ	BOCCOLA NERO	
008	**A4074089**	003	BAGUE ORANGE	BUSHING ORANGE	HUELSE ORANGE	BOCCOLA ARANCIONE	
009	**A4074103**	004	ADAPTATEUR	FITTING, HYDRAULIC, ADAPTER	ANBAUELEMENT	ADATTATORE	
010	**A4075018**	002	ROBINET	VALVE, BALL	KUGELHAHN	ROBINETTO	
011	**A4080524**	002	ADAPTATEUR	FITTING, HYDRAULIC, ADAPTER	ANBAUELEMENT	ADATTATORE	
012	**A4082711**	002	COUDE TOURNANT	AJUSTABLE MALE STUD ELBOW	EINSTELLBARE WINKEL STUTZEN	GIUNZIONE A 90°ORIENTABILE ZBC	
013	**A4080448**	002	UNION MALE	MALE STUD CONNECTOR	GERADEREINSCHRAUBSTUTZEN	GIUZIONE DIRITTA ZBC	
014	**A4920117**	001	FLEXIBLE	HOSE, HYDRAULIC	HYDRAULIKSCHLAUCH	TUBO IN GOMMA	<->5700 mm
015	**A4920117**	001	FLEXIBLE	HOSE, HYDRAULIC	HYDRAULIKSCHLAUCH	TUBO IN GOMMA	<->5700 mm
016	**A4920128**	001	FLEXIBLE	HOSE, HYDRAULIC	HYDRAULIKSCHLAUCH	TUBO IN GOMMA	<->6800 mm
017	**A4920128**	001	FLEXIBLE	HOSE, HYDRAULIC	HYDRAULIKSCHLAUCH	TUBO IN GOMMA	<->6800 mm
018	**K3600260**	002	COLL.JOINTS-VERIN VNB0780B	SET OIL SEALS FOR VNB0780B	SATZ DICHTUNGEN F.VNB0780B	KIT GUARNIZ.PISTO.VNB0780B	
019	**K3601321**	002	VERIN	CYLINDER, HYDRAULIC	HYDRAULIKZYLINDER	CILINDRO	
020	**N02086A0**	001	COLL.FLEXIBLES HYDRAULIQUE	SET, HYDRAULIC HOSE	HYDRAULIKLEITUNGEN SATZ	SERIE TUBI IDRAULICI	<->1900 mm
021	**N02086A0**	001	COLL.FLEXIBLES HYDRAULIQUE	SET, HYDRAULIC HOSE	HYDRAULIKLEITUNGEN SATZ	SERIE TUBI IDRAULICI	<->1900 mm
022	**N02086A0**	001	COLL.FLEXIBLES HYDRAULIQUE	SET, HYDRAULIC HOSE	HYDRAULIKLEITUNGEN SATZ	SERIE TUBI IDRAULICI	<->1900 mm
023	**N02086A0**	001	COLL.FLEXIBLES HYDRAULIQUE	SET, HYDRAULIC HOSE	HYDRAULIKLEITUNGEN SATZ	SERIE TUBI IDRAULICI	<->1900 mm

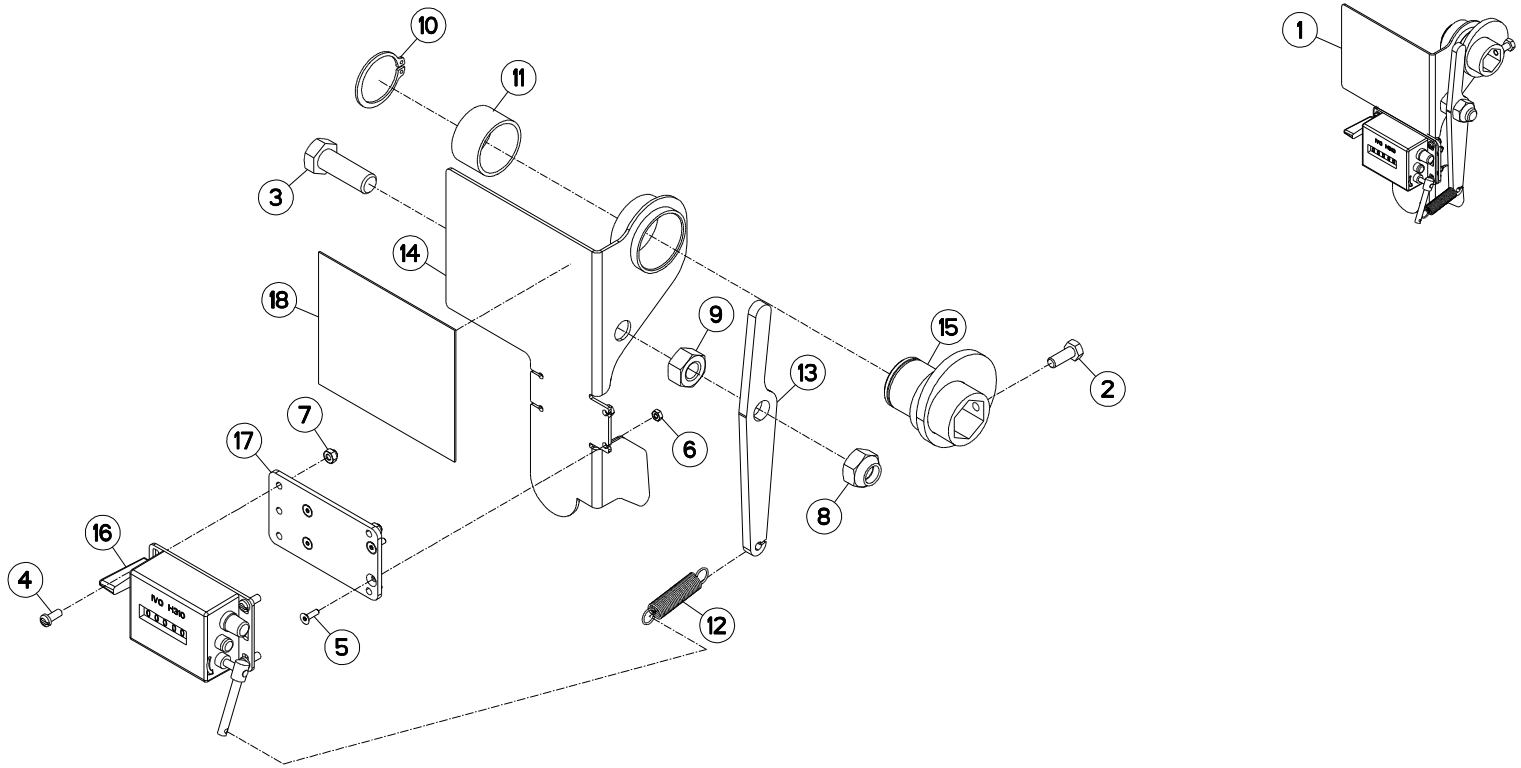
1
2
3
4
5
6
7
8
9
10
11
12
13
14
15
16
17
18

COMPTEUR D'HECTARES HECTAREMETER HEKTARZAEHLER CONTAETTARI

Rep	Nr	Qt	Designation	Description	Bezeichnung	Referenza	Remarque - Remark - Bemerkung - Osservazioni
001	**1676820**	001	COMPTEUR HA MECANIQUE POUTRE H	MECHANICAL HECTAR COUNTER H	MECHANISCHER HEKTARZAEHLER H	CONTAETTARI MEC. (H)	+[1] OPT
002	**80060616**	001	VIS TETE HEXAGONALE FE/ZNXC3	HEXAGON HEAD SCREW FE/ZNXC3	SECHSKANTSCHRAUBE FE/ZNXC3	VITE TESTA ESAGONALE FE/ZNXC3	[1]
003	**80061236**	001	VIS TETE HEXAGONALE FE/ZNXC3	HEX BOLT FE/ZNXC3	SECHSKANTSCHRAUBE FE/ZNXC3	VITE TESTA ESAGONALE FE/ZNXC3	[1]
004	**80100410**	004	VIS TETE CYL.FENDUE FE/ZNXC3	SLOT.CHEES.HEAD SCREW FE/ZNXC3	ZYLINDERSCHAU.SCHLITZ FE/ZNXC3	VITE TESTA CILINDR.FE/ZNXC3	[1]
005	**80110311**	004	VIS T.FRAI.SIX P.CR.FLZNNC	HEX.SOC.COUNT.HEAD SC.FLZNNC	SENKSCHRAUB.INNENSEC.FLZNNC	VITE FLZNNC	[1]
006	**80200315**	004	ECROU HEXAGONAL INOX	HEXAGON NUT INOX	SECHSKANTMUTTER INOX	DADO INOX	[1]
007	**80200441**	004	ECROU HEX.BAS AUTOFR.INOX	SELF-LOCKING NUT INOX	SELBSTSICHERNDE MUTTER INOX	DADO AUTOBLOCCANTE INOX	[1]
008	**80201231**	001	ECROU HEXAG.AUTOFREINE INOX	SELF-LOCKING NUT INOX	SELBSTSICHERNDE MUTTER INOX	DADO AUTOBLOCCANTE INOX	[1]
009	**80201272**	001	ECROU HEXAGONAL INOX	HEXAGON NUT INOX	SECHSKANTMUTTER INOX	DADO INOX	[1]
010	**80583000**	001	CIRCLIP EXTERIEUR	ELASTIC RING	SICHERUNGSRING	ANELLO	[1]
011	**83013020**	001	BAGUE ROULEE	WRAPPED BUSH	GEROLLTE BUCHSE	ANELLO LUBRIFICATO	[1]
012	**FLA1638A**	001	RESSORT DE TRACTION	SPRING, EXTENSION	ZUGFEDER	MOLLA DI TRAZIONE	[1]
013	**K3601250**	001	LEVIER	LEVER	HEBEL	LEVA	[1]
014	**K3601260**	001	SUPPORT	SUPPORT	TRAEGER	SUPPORTO	[1]
015	**K3601270**	001	PALIER	BEARING, PILLOW BLOCK	LAGER	SUPPORTO	[1]
016	**K3629020**	001	COMPTEUR	COUNTER	ZAEHLER	CONTAETTARI	[1]
017	**K3629130**	001	EMBASE	BASE	GRUNDPLATTE	BASE	[1]
018	**N00086A0**	001	AUTOCOLLANT COMPTEUR HECTARE	STICKER	AUFKL.	ADESIVO COMPUTER HECTARE	[1]

K36R0368 A

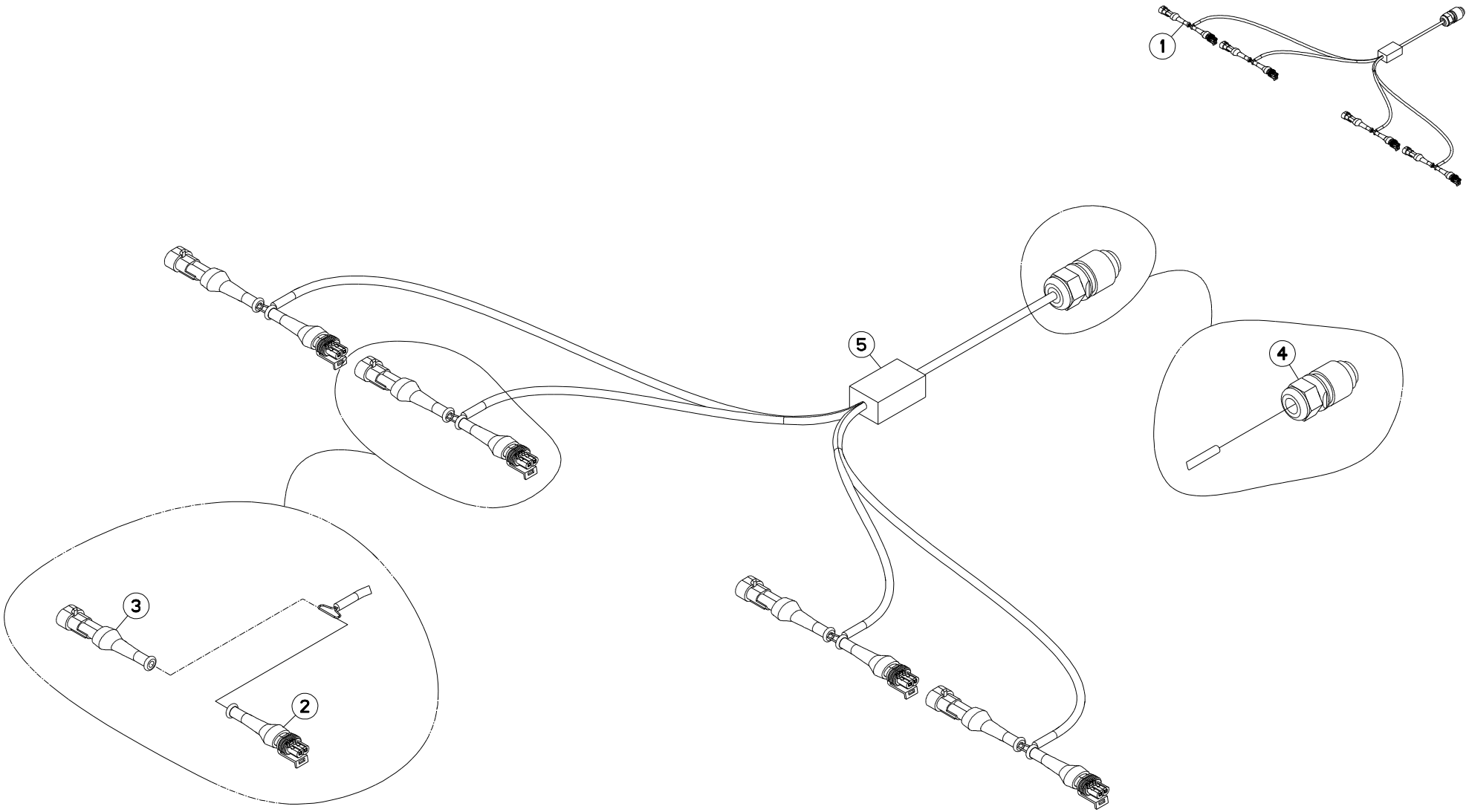

FAISCEAU ELECTRIQUE (JALONNAGE WIRING HARNESS (TRAMLINING) KABELBAUM (FAHRGASSENSCHALTUNG CABLAGGIO (TARATURA)

Rep	Nr	Qt	Designation	Description	Bezeichnung	Referenza	Remarque - Remark - Bemerkung - Osservazioni
001	**1677412**	001	FAISCEAU ADAPTATION JALONNAGE				+[1] OPT
002	**83235025**	004	CONNECTEUR AMP SUPERSEAL	CONNECTOR AMP SUPERSEAL	STECKER AMP SUPERSEAL	CONNETTORE AMP SUPERSEAL	[1]
003	**83235026**	004	CONNECTEUR AMP SUPERSEAL	CONNECTOR AMP SUPERSEAL	STECKER AMP SUPERSEAL	CONNETTORE AMP SUPERSEAL	[1]
004	**83235070**	001	CONNECTEUR HIRSCHMANN COURT	CONNECTOR HIRSCHMANN SHORT	HIRSCHMANN STECKER 7-POLIG	CONNETTORE HIRSCHMANN BREVE	[1]
005	**K3017320**	001	FAISCEAU	HARNESS	KABELBAUM	FASCIO	[1]

K36R0571 E

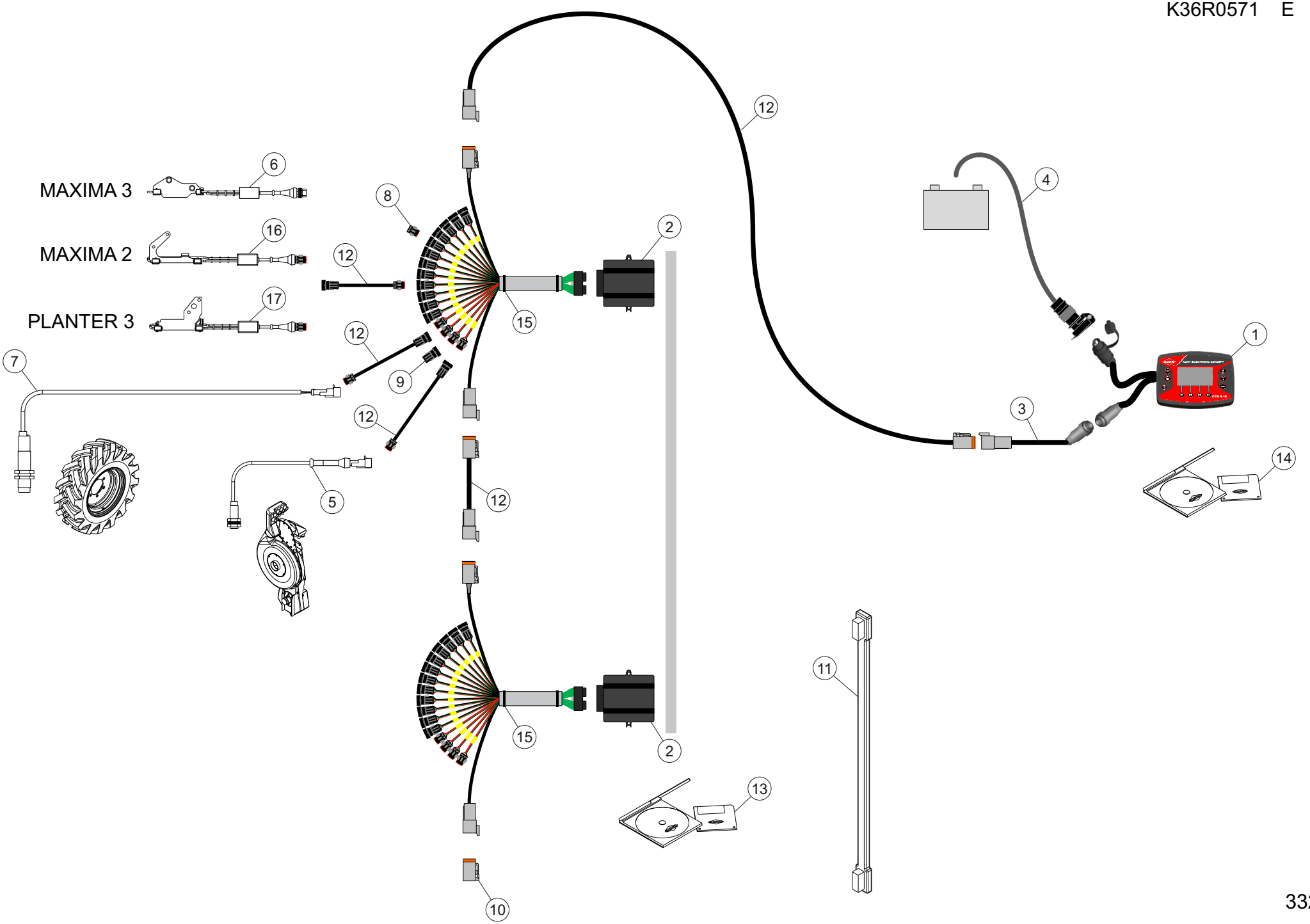

BOITIER DE COMMANDE KMS 548 / CONTROL BOX KMS 548 / STEUEREINHEIT KMS 548 / SCATOLA DI COMANDO KMS 548

Rep	Nr	Qt	Designation	Description	Bezeichnung	Referenza	Remarque - Remark - Bemerkung - Osservazioni
001	**83232028**	001	BOITIER ELECTRONIQUE	CONTROL BOX, ELECTRONIC	ELEKTRONISCHE BEDIENKONSOLE	QUADRO CONTROLLO ELETTRONICO	
002	**83232620**	001	MODULE	MODULE	MODUL	MODULE	
003	**83233121**	001	FAISCEAU	HARNESS	KABELBAUM	FASCIO	
004	**83233152**	001	FAISCEAU ELECTRIQUE	HARNESS, WIRING	KABELBAUM	CAVO ELETTRICO	
005	**83234000**	001	CAPTEUR	SENSOR	SENSOR	SENSORE	
006	**83234031**	001	CAPTEUR	SENSOR	SENSOR	SENSORE	
007	**83234220**	001	CAPTEUR	SENSOR	SENSOR	SENSORE	
008	**83235164**	001	BOUCHON	PLUG	VERSCHLUSSSCHRAUBE	TAPPO	
009	**83235164**	001	BOUCHON	PLUG	VERSCHLUSSSCHRAUBE	TAPPO	
010	**83235272**	001	TERMINAISON	TERMINATION	ABSCHLUSS	CONNESSIONE	
011	**83632000**	001	BROSSE DE NETTOYAGE	BRUSH	BUERSTE	SPAZZOLA	
012	**99999999**	001	- - -	- - -	- - -	- - -	*
013	**8370060A**	001	SOFTWARE	SOFTWARE	SOFTWARE	SOFTWARE	
014	**8370062D**	001	SOFTWARE	SOFTWARE	SOFTWARE	SOFTWARE	
015	**K3613800**	001	FAISCEAU	HARNESS	KABELBAUM	FASCIO	
016	**N1503480**	001	CAPTEUR	SENSOR	SENSOR	SENSORE	
017	**N1503490**	001	CAPTEUR	SENSOR	SENSOR	SENSORE	

*12: voir pages FAISCEAU ELECTRIQUE (2 PINS) / FAISCEAU ELECTRIQUE (3 PINS) / FAISCEAU ELECTRIQUE(BUS CAN 6 PINS) / FAISCEAU ELECTRIQUE (8 PINS)
*12: See pages WIRING HARNESS (2 PINS) / WIRING HARNESS (3 PINS) / WIRING HARNESS (BUS CAN 6 PINS)/ WIRING HARNESS (8 PINS)
*12: siehe Seiten KABELBAUM (2 PINS) / KABELBAUM (3 PINS) / KABELBAUM (BUS CAN 6 PINS) / KABELBAUM (8 PINS)
*12: vedi paginas CABLAGGIO (2 PINS) / CABLAGGIO (3 PINS) / CABLAGGIO (BUS CAN 6 PINS) / CABLAGGIO (8 PINS)

OPT

K36R0572 G

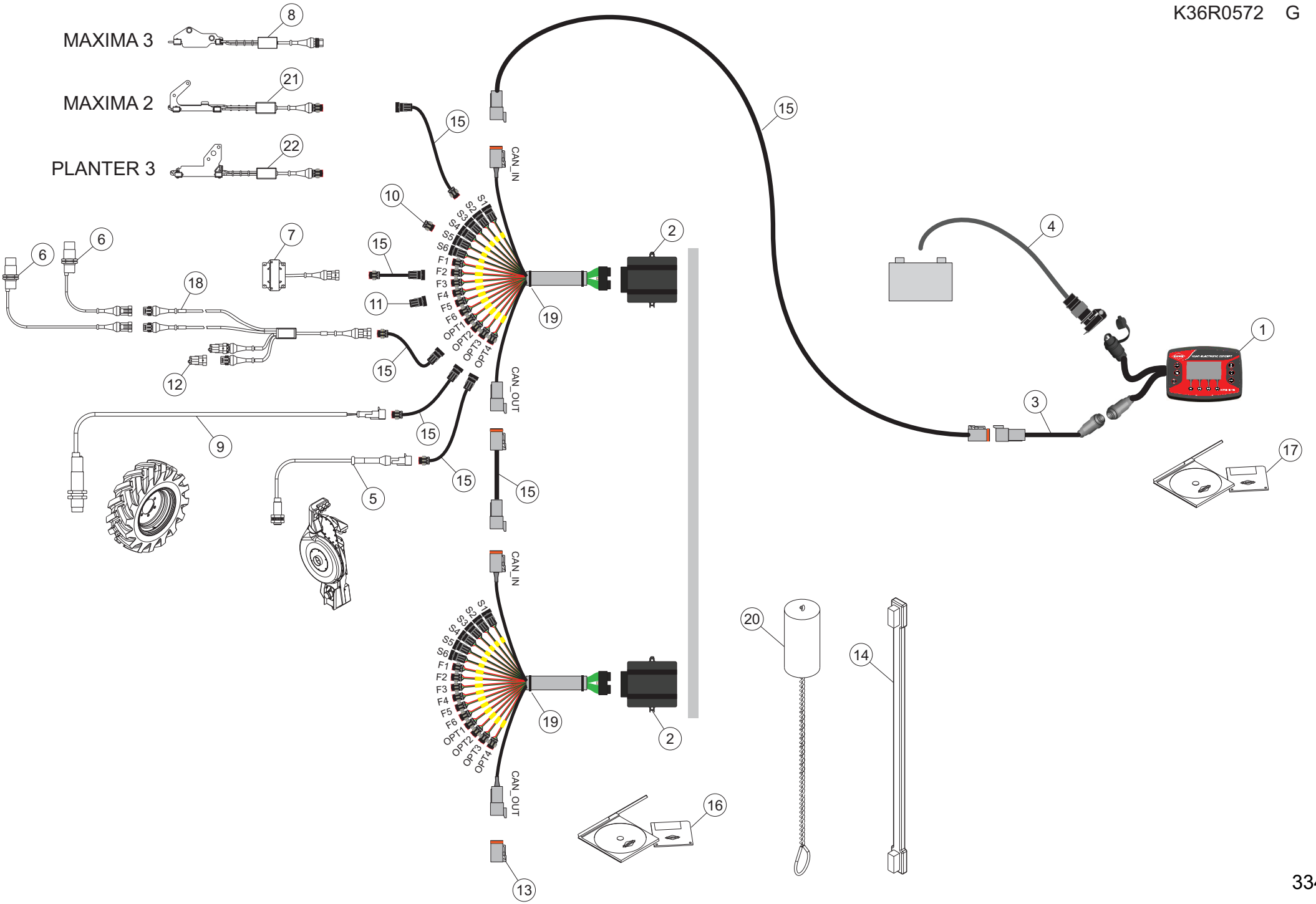

MAXIMA 3 TRM 3M45	---A1033-50A00001>---A1033-50A99999
MAXIMA 3 TRM 5M00	---A1033-50A00001>---A1033-50A99999
MAXIMA 3 TRM 6M00	---A1033-50A00001>---A1033-50A99999
MAXIMA 3 TRM 7M00	---A1033-50A00001>---A1033-50A99999

K36R0572 G

BOITIER DE COMMANDE KMS 548 / CONTROL BOX KMS 548 / STEUEREINHEIT KMS 548 / SCATOLA DI COMANDO KMS 548

Rep	Nr	Qt	Designation	Description	Bezeichnung	Referenza	Remarque - Remark - Bemerkung - Osservazioni
001	**83232028**	001	BOITIER ELECTRONIQUE	CONTROL BOX, ELECTRONIC	ELEKTRONISCHE BEDIENKONSOLE	QUADRO CONTROLLO ELETTRONICO	
002	**83232620**	001	MODULE	MODULE	MODUL	MODULE	Q?
003	**83233121**	001	FAISCEAU	HARNESS	KABELBAUM	FASCIO	
004	**83233152**	001	FAISCEAU ELECTRIQUE	HARNESS, WIRING	KABELBAUM	CAVO ELETTRICO	
005	**83234000**	001	CAPTEUR	SENSOR	SENSOR	SENSORE	OPT
006	**83234010**	001	CAPTEUR	SENSOR	SENSOR	SENSORE	
007	**83234032**	001	CAPTEUR	SENSOR	SENSOR	SENSORE	
008	**83234031**	001	CAPTEUR	SENSOR	SENSOR	SENSORE	Q? MAXIMA3
009	**83234220**	001	CAPTEUR	SENSOR	SENSOR	SENSORE	OPT
010	**83235164**	001	BOUCHON	PLUG	VERSCHLUSSSCHRAUBE	TAPPO	
011	**83235168**	001	BOUCHON	PLUG	VERSCHLUSSSCHRAUBE	TAPPO	
012	**83235188**	001	CONNECTEUR	CONNECTOR	STECKER	CONNETTORE	
013	**83235272**	001	TERMINAISON	TERMINATION	ABSCHLUSS	CONNESSIONE	
014	**83632000**	001	BROSSE DE NETTOYAGE	BRUSH	BUERSTE	SPAZZOLA	
015	**99999999**	001	- - -	- - -	- - -	- - -	*
016	**8370060A**	001	SOFTWARE	SOFTWARE	SOFTWARE	SOFTWARE	
017	**8370062D**	001	SOFTWARE	SOFTWARE	SOFTWARE	SOFTWARE	
018	**K3612900**	001	FAISCEAU ELECTRIQUE	HARNESS, WIRING	KABELBAUM	CAVO ELETTRICO	
019	**K3613810**	001	FAISCEAU	HARNESS	KABELBAUM	FASCIO	
020	**K3621820**	001	BROSSE DE NETTOYAGE	BRUSH	BUERSTE	SPAZZOLA	
021	**N1503480**	001	CAPTEUR	SENSOR	SENSOR	SENSORE	Q? MAXIMA2
022	**N1503490**	001	CAPTEUR	SENSOR	SENSOR	SENSORE	Q? PLANTER3

*15: voir pages FAISCEAU ELECTRIQUE (2 PINS) / FAISCEAU ELECTRIQUE (3 PINS) / FAISCEAU ELECTRIQUE(BUS CAN 6 PINS) / FAISCEAU ELECTRIQUE (8 PINS)

*15: See pages WIRING HARNESS (2 PINS) / WIRING HARNESS (3 PINS) / WIRING HARNESS (BUS CAN 6 PINS)/ WIRING HARNESS (8 PINS)

*15: siehe Seiten KABELBAUM (2 PINS) / KABELBAUM (3 PINS) / KABELBAUM (BUS CAN 6 PINS) / KABELBAUM (8 PINS)

*15: vedi paginas CABLAGGIO (2 PINS) / CABLAGGIO (3 PINS) / CABLAGGIO (BUS CAN 6 PINS) / CABLAGGIO (8 PINS)

K36R0669 B

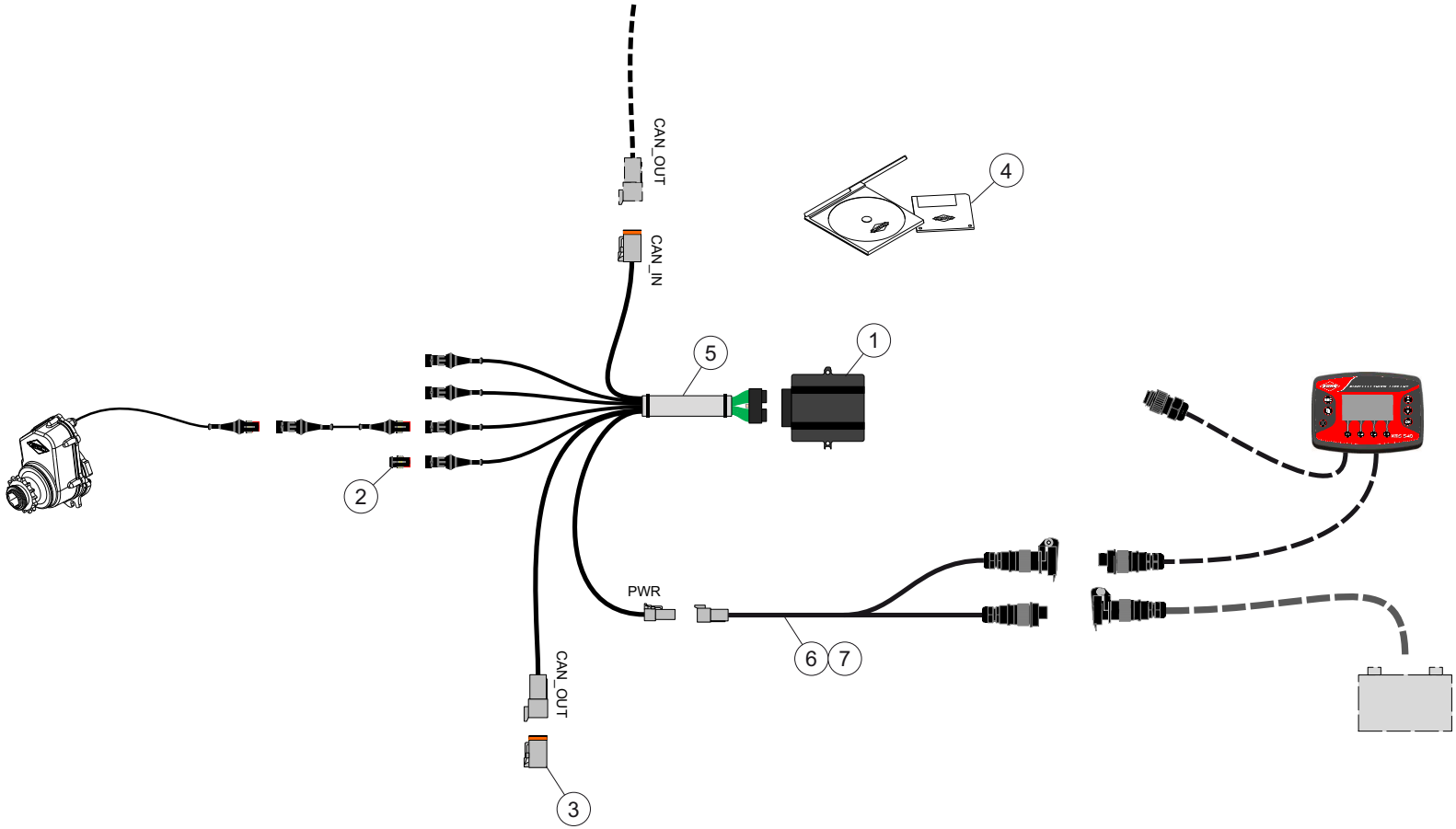

JALONNAGE (KMS548) TRAMLINING (KMS548) FAHRGASSENSCHALTUNG (KMS548) TARATURA (KMS548)

Rep	Nr	Qt	Designation	Description	Bezeichnung	Referenza	Remarque - Remark - Bemerkung - Osservazioni
001	**83232631**	001	MODULE	MODULE	MODUL	MODULE	
002	**83235163**	001	BOUCHON	PLUG	VERSCHLUSSSCHRAUBE	TAPPO	
003	**83235272**	001	TERMINAISON	TERMINATION	ABSCHLUSS	CONNESSIONE	
004	**8370092B**	001	SOFTWARE	SOFTWARE	SOFTWARE	SOFTWARE	
005	**K3613820**	001	FAISCEAU	HARNESS	KABELBAUM	FASCIO	
006	**K3633960**	001	FAISCEAU	HARNESS	KABELBAUM	FASCIO	<->4,5 m (14'9")
007	**K3634120**	001	FAISCEAU	HARNESS	KABELBAUM	FASCIO	<->14 m (45'11")

K36R0670 C

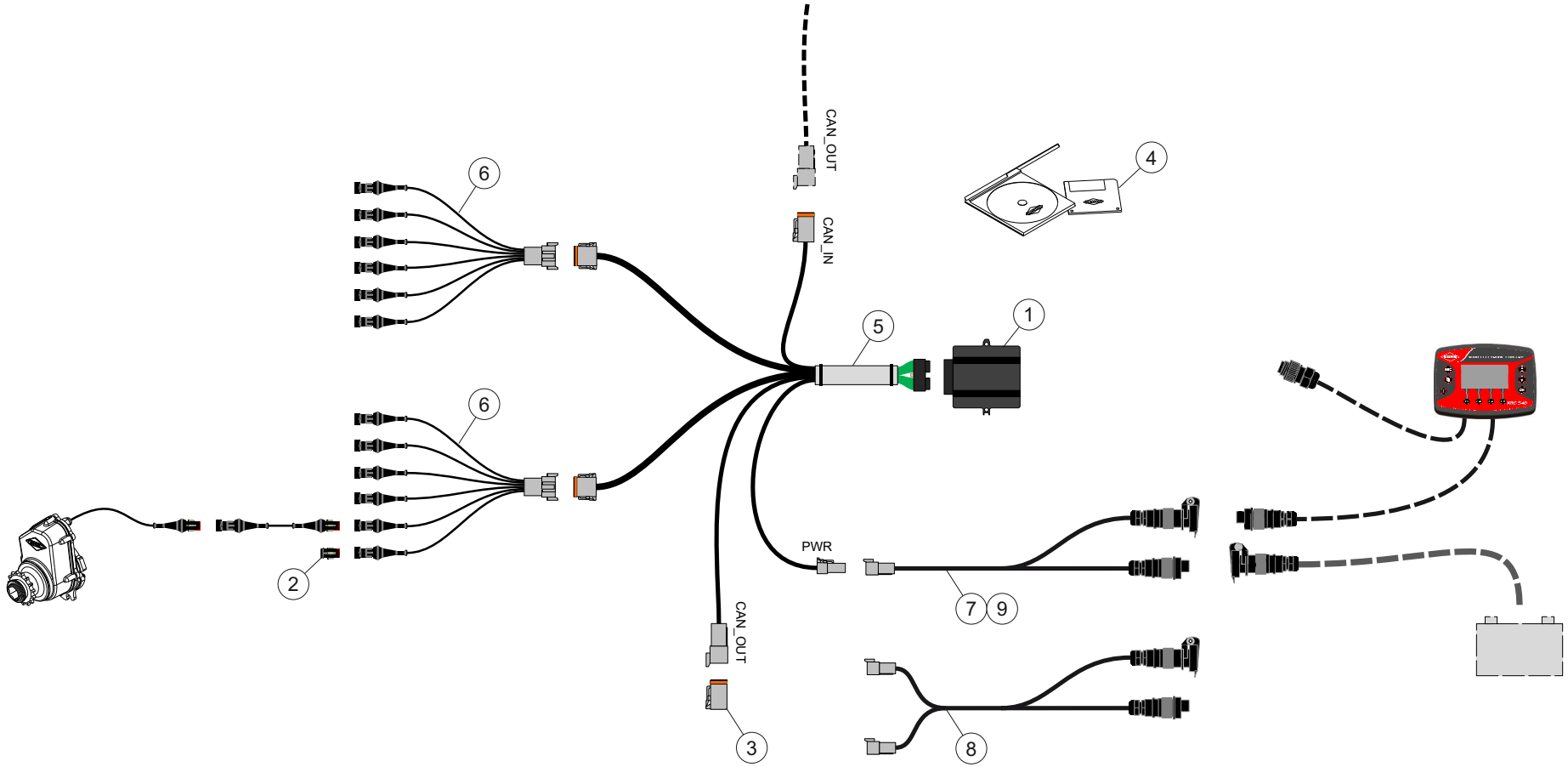

MAXIMA 3 TRM 3M45	---A1033-50A00001>---A1033-50A99999
MAXIMA 3 TRM 5M00	---A1033-50A00001>---A1033-50A99999
MAXIMA 3 TRM 6M00	---A1033-50A00001>---A1033-50A99999
MAXIMA 3 TRM 7M00	---A1033-50A00001>---A1033-50A99999

K36R0670 C

DEBRAYAGE (KMS548) DECLUTCHING (KMS548) AUSKUPPLUNG (KMS548) DISINNESTO (KMS548)

Rep	Nr	Qt	Designation	Description	Bezeichnung	Referenza	Remarque - Remark - Bemerkung - Osservazioni
001	**83232631**	001	MODULE	MODULE	MODUL	MODULE	
002	**83235163**	001	BOUCHON	PLUG	VERSCHLUSSSCHRAUBE	TAPPO	
003	**83235272**	001	TERMINAISON	TERMINATION	ABSCHLUSS	CONNESSIONE	
004	**8370092B**	001	SOFTWARE	SOFTWARE	SOFTWARE	SOFTWARE	
005	**K3613830**	001	FAISCEAU	HARNESS	KABELBAUM	FASCIO	
006	**K3622500**	002	FAISCEAU ELECTRIQUE	HARNESS, WIRING	KABELBAUM	CAVO ELETTRICO	
007	**K3633960**	001	FAISCEAU	HARNESS	KABELBAUM	FASCIO	
008	**K3633970**	001	FAISCEAU	HARNESS	KABELBAUM	FASCIO	
009	**K3634120**	001	FAISCEAU	HARNESS	KABELBAUM	FASCIO	

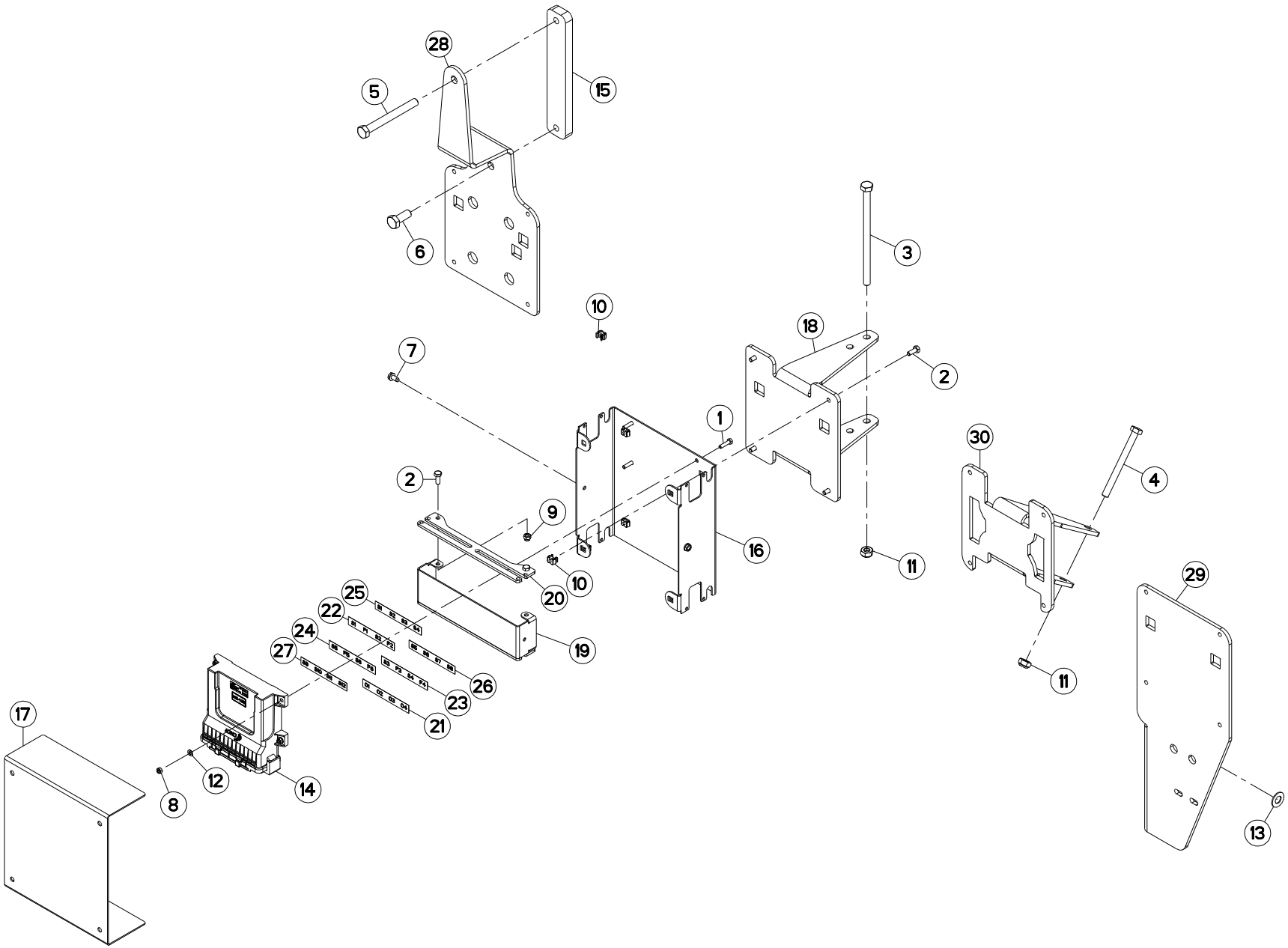
28
5
15
6
3
10
18
7
2
1
30
4
2
9
16
11
10
20
29
25
22
24
27
19
26
23
11
17
21
12
14
8
13

BOITIER DE DERIVATION (MS100) JUNCTION BOX (MS100) VERTEILERDOSE (MS100) SCATOLA DI DERIVAZIONE (MS100)

Rep	Nr	Qt	Designation	Description	Bezeichnung	Referenza	Remarque - Remark - Bemerkung - Osservazioni
001	**80060521**	004	VIS TETE HEXAGONALE FE/ZNXC3	HEXAGON HEAD SCREW FE/ZNXC3	SECHSKANTSCHRAUBE FE/ZNXC3	VITE TESTA ESAGONALE FE/ZNXC3	
002	**80060616**	008	VIS TETE HEXAGONALE FE/ZNXC3	HEXAGON HEAD SCREW FE/ZNXC3	SECHSKANTSCHRAUBE FE/ZNXC3	VITE TESTA ESAGONALE FE/ZNXC3	
003	**80061083**	001	VIS TETE HEXAGONALE FE/ZNXC3	HEXAGON HEAD SCREW FE/ZNXC3	SECHSKANTSCHRAUBE FE/ZNXC3	VITE TESTA ESAGONALE FE/ZNXC3	
004	**80061098**	001	VIS TETE HEXAGONALE FE/ZNXC3	HEX BOLT FE/ZNXC3	SECHSKANTSCHRAUBE FE/ZNXC3	VITE TESTA ESAGONALE FE/ZNXC3	
005	**80061268**	001	VIS TETE HEXAGONALE FE/ZNXC3	HEX. HEAD SCREW FE/ZNXC3	SECHSKANTSCHRAUBE FE/ZNXC3	VITE TESTA ESAGONALE FE/ZNXC3	
006	**80061271**	001	VIS TETE HEXAGONALE FE/ZNXC3	HEX BOLT FE/ZNXC3	SECHSKANTSCHRAUBE FE/ZNXC3	VITE TESTA ESAGONALE FE/ZNXC3	
007	**80190612**	002	VIS AUTOTARAU.FE/ZNXC3 TAPTITE	SELF-CUTTING SCREW FE/ZNXC3	GEWINDE-SCHNEIDSCHRAU.FE/ZNXC3	BULLONE FE/ZNXC3	
008	**80200540**	004	ECROU HEX.BAS AUTOFR.FE/ZNXC3	SELF-LOCKING NUT FE/ZNXC3	SELBSTSICHERND.MUTTER FE/ZNXC3	DADO AUTOBLOCCANTE FE/ZNXC3	
009	**80200630**	004	ECROU HEX.AUTOFREINE FE/ZNXC3	SELF LOCKING NUT FE/ZNXC3	SELBSTSICHERNDE MUTT.FE/ZNXC3	DADO AUTOBLOCCANTE FE/ZNXC3	
010	**80200655**	008	ECROU CAGE	CAGE NUT	KAEFIG MUTTER	DADO IN GABBIA	
011	**80201040**	002	ECROU HEX.BAS AUTOFR.FE/ZNXC3	SELF LOCKING NUT FE/ZNXC3	SELBSTSICHERND.MUTTER FE/ZNXC3	DADO AUTOBLOCCANTE FE/ZNXC3	
012	**80250512**	004	RONDELLE PLATE FE/ZNXC3	PLAIN WASHER M5 DIN-125	SCHEIBE FE/ZNXC3	RONDELLA PIATTA FE/ZNXC3	
013	**80251225**	002	RONDELLE PLATE FE/ZNXC3	PLAIN WASHER FE/ZNXC3	SCHEIBE FE/ZNXC3	RONDELLA PIATTA FE/ZNXC3	
014	**83232620**	001	MODULE	MODULE	MODUL	MODULE	
015	**K3610500**	001	BRIDE	CLAMP	BUEGEL	STAFFA	
016	**K3617711**	001	CAISSON	FRAME, BOX	HAUPTRAHMEN	CASSONCINO	
017	**K3617721**	001	COUVERCLE	LID	DECKEL	COPERCHIO	
018	**K3617730**	001	TOLE	SHEET	BLECH	TELA	
019	**K3622630**	001	SUPPORT	SUPPORT	TRAEGER	SUPPORTO	
020	**K3623290**	002	SUPPORT	SUPPORT	TRAEGER	SUPPORTO	
021	**K3623850**	001	ETIQ.ADH.	DECAL	AUFKLEBER	ADESIVO	
022	**K3623860**	001	ETIQ.ADH.	DECAL	AUFKLEBER	ADESIVO	
023	**K3623870**	001	ETIQ.ADH.	DECAL	AUFKLEBER	ADESIVO	
024	**K3623880**	001	ETIQ.ADH.	DECAL	AUFKLEBER	ADESIVO	
025	**K3623890**	001	ETIQ.ADH.	DECAL	AUFKLEBER	ADESIVO	
026	**K3623900**	001	ETIQ.ADH.	DECAL	AUFKLEBER	ADESIVO	
027	**K3623910**	001	ETIQ.ADH.	DECAL	AUFKLEBER	ADESIVO	
028	**K3623920**	001	SUPPORT	SUPPORT	TRAEGER	SUPPORTO	
029	**K3626820**	001	TOLE	SHEET	BLECH	TELA	
030	**K3658050**	001	TOLE	SHEET	BLECH	TELA	

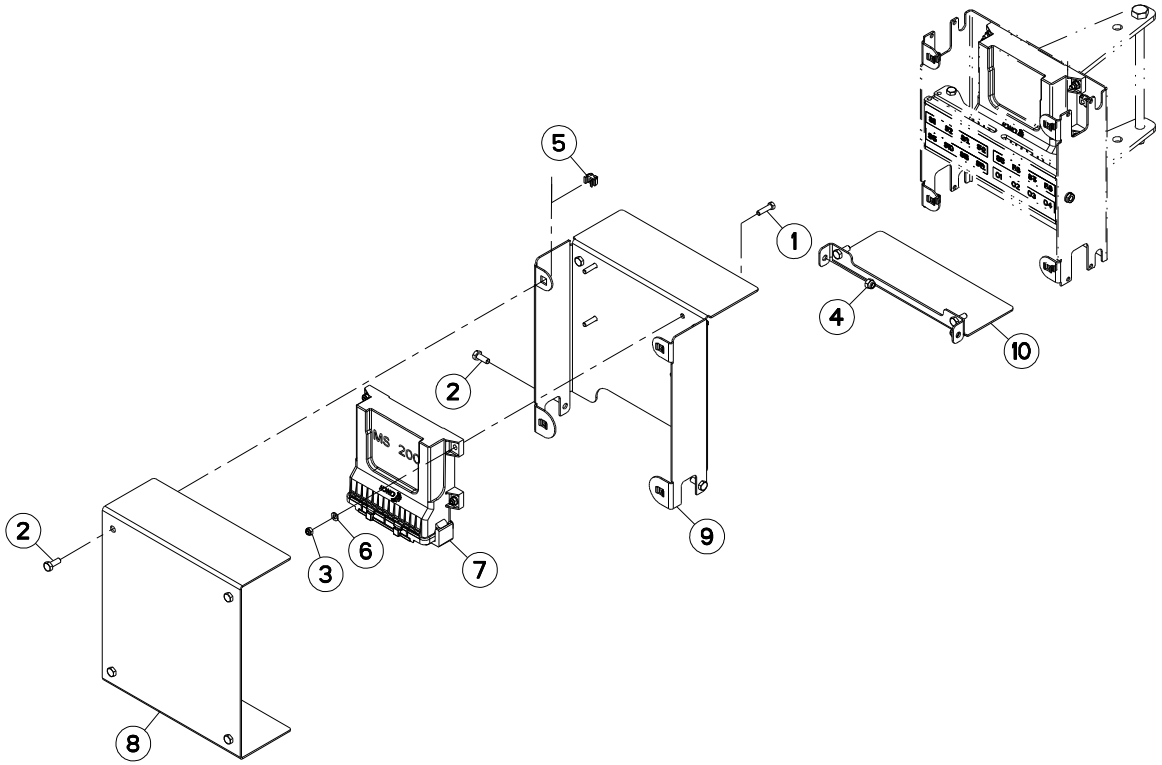
5
1
4
10
2
2
3
6
7
9
8

BOITIER DE DERIVATION (MS200) JUNCTION BOX (MS200) VERTEILERDOSE (MS200) SCATOLA DI DERIVAZIONE (MS200)

Rep	Nr	Qt	Designation	Description	Bezeichnung	Referenza	Remarque - Remark - Bemerkung - Osservazioni
001	**80060521**	004	VIS TETE HEXAGONALE FE/ZNXC3	HEXAGON HEAD SCREW FE/ZNXC3	SECHSKANTSCHRAUBE FE/ZNXC3	VITE TESTA ESAGONALE FE/ZNXC3	
002	**80060616**	006	VIS TETE HEXAGONALE FE/ZNXC3	HEXAGON HEAD SCREW FE/ZNXC3	SECHSKANTSCHRAUBE FE/ZNXC3	VITE TESTA ESAGONALE FE/ZNXC3	
003	**80200540**	004	ECROU HEX.BAS AUTOFR.FE/ZNXC3	SELF-LOCKING NUT FE/ZNXC3	SELBSTSICHERND.MUTTER FE/ZNXC3	DADO AUTOBLOCCANTE FE/ZNXC3	
004	**80200630**	002	ECROU HEX.AUTOFREINE FE/ZNXC3	SELF LOCKING NUT FE/ZNXC3	SELBSTSICHERNDE MUTT.FE/ZNXC3	DADO AUTOBLOCCANTE FE/ZNXC3	
005	**80200655**	004	ECROU CAGE	CAGE NUT	KAEFIG MUTTER	DADO IN GABBIA	
006	**80250512**	004	RONDELLE PLATE FE/ZNXC3	PLAIN WASHER M5 DIN-125	SCHEIBE FE/ZNXC3	RONDELLA PIATTA FE/ZNXC3	
007	**83232631**	001	MODULE	MODULE	MODUL	MODULE	
008	**K3617721**	001	COUVERCLE	LID	DECKEL	COPERCHIO	
009	**K3633940**	001	SUPPORT	SUPPORT	TRAEGER	SUPPORTO	
010	**K3633950**	001	CHARNIERE	HINGE	SCHARNIER	SNODO	

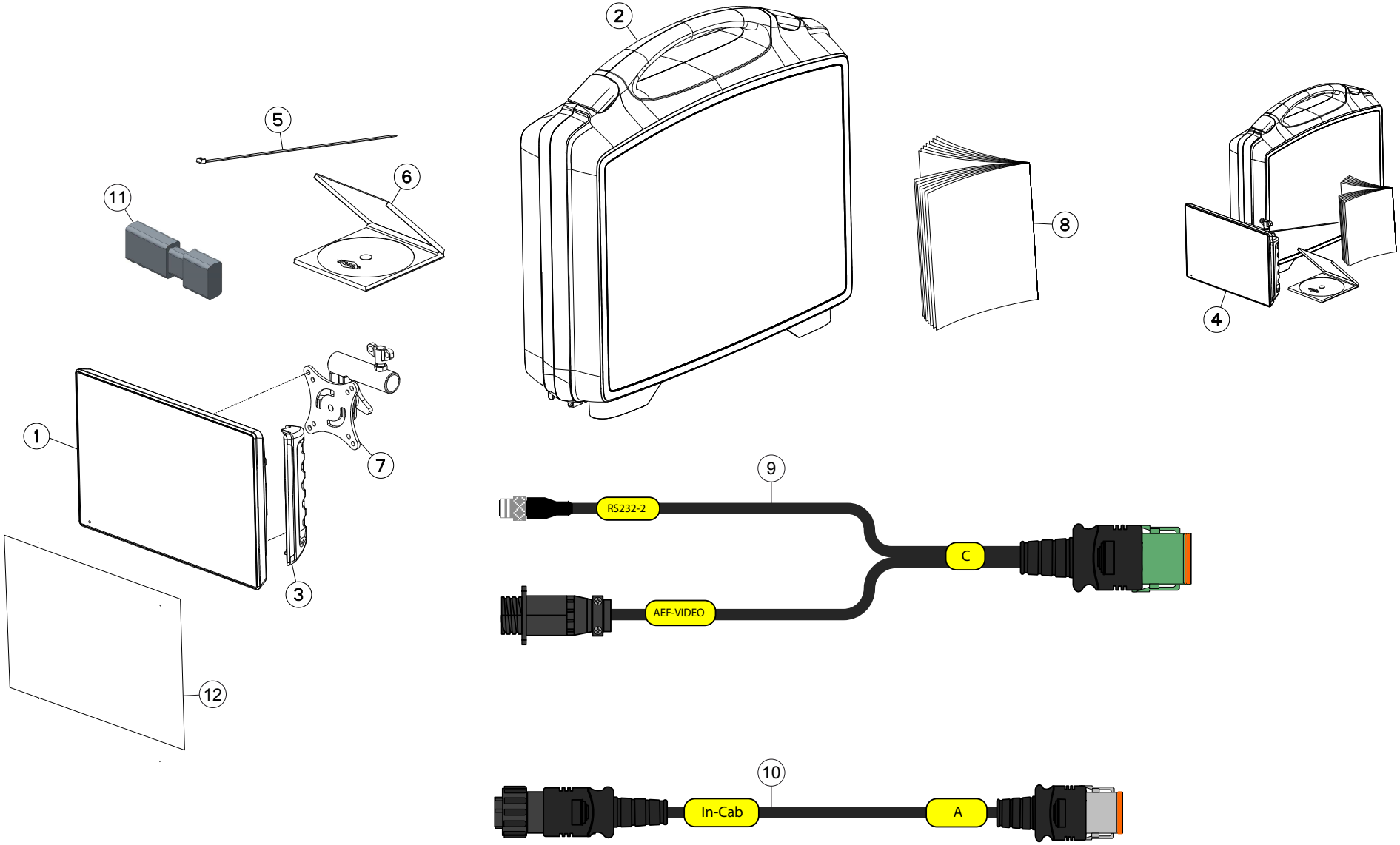
2
5
6
11
8
4
1
7
3
12
9
RS232-2
C
AEF-VIDEO
10
In-Cab
A

TERMINAL CCI1200+9P INCAB+RS

TERMINAL CCI1200+9P INCAB+RS TERMINAL CCI1200+9P INCAB+RS TERMINAL CCI1200+9P INCAB+RS

Rep	Nr	Qt	Designation	Description	Bezeichnung	Referenza	Remarque - Remark - Bemerkung - Osservazioni
001	**K3048960**	001	TERMINAL	TERMINAL	TERMINAL	TERMINAL	[1]
002	**83238034**	001	MALLETTE	CASE	KOFFER	VALIGETTA	[1]
003	**83238035**	001	POIGNEE	HANDLE	HANDGRIFF	MANIGLIA	[1]
004	**1288003**	001	CCI1200+9PIN INCAB+RS232/VIDEO	CCI1200+9PIN INCAB+RS232/VIDEO	CCI1200+9PIN INCAB+RS232/VIDEO	CCI1200+9PIN INCAB+RS232/VIDEO	+[1]
005	**83090152**	001	COLLIER PLASTIQUE	CABLE TIE PLASTIC	KABELBINDER PLASTIK	FASCETTE FERMACAVI	[1]
006	**8370135E**	001	SOFTWARE	SOFTWARE	SOFTWARE	SOFTWARE	[1]
007	**K3044460**	001	SUPPORT	SUPPORT	TRAEGER	SUPPORTO	[1]
008	**KC080AGB**	001	NOTICE COMPL.	COMPL.MANUAL	ZUSATZANLEIT.	NOTA COMPLEM.	[1]
009	**83233193**	001	FAISCEAU	HARNESS	KABELBAUM	FASCIO	[1]
010	**83233191**	001	FAISCEAU	HARNESS	KABELBAUM	FASCIO	[1]
011	**83238007**	001	CLE	WRENCH	SCHLUESSEL	CHIAVE	[1]
012	**83232536**	001	FILM DE PROTECTION	FOIL PROTECTION	FOIL PROTECTION	FOIL PROTECTION	[1]

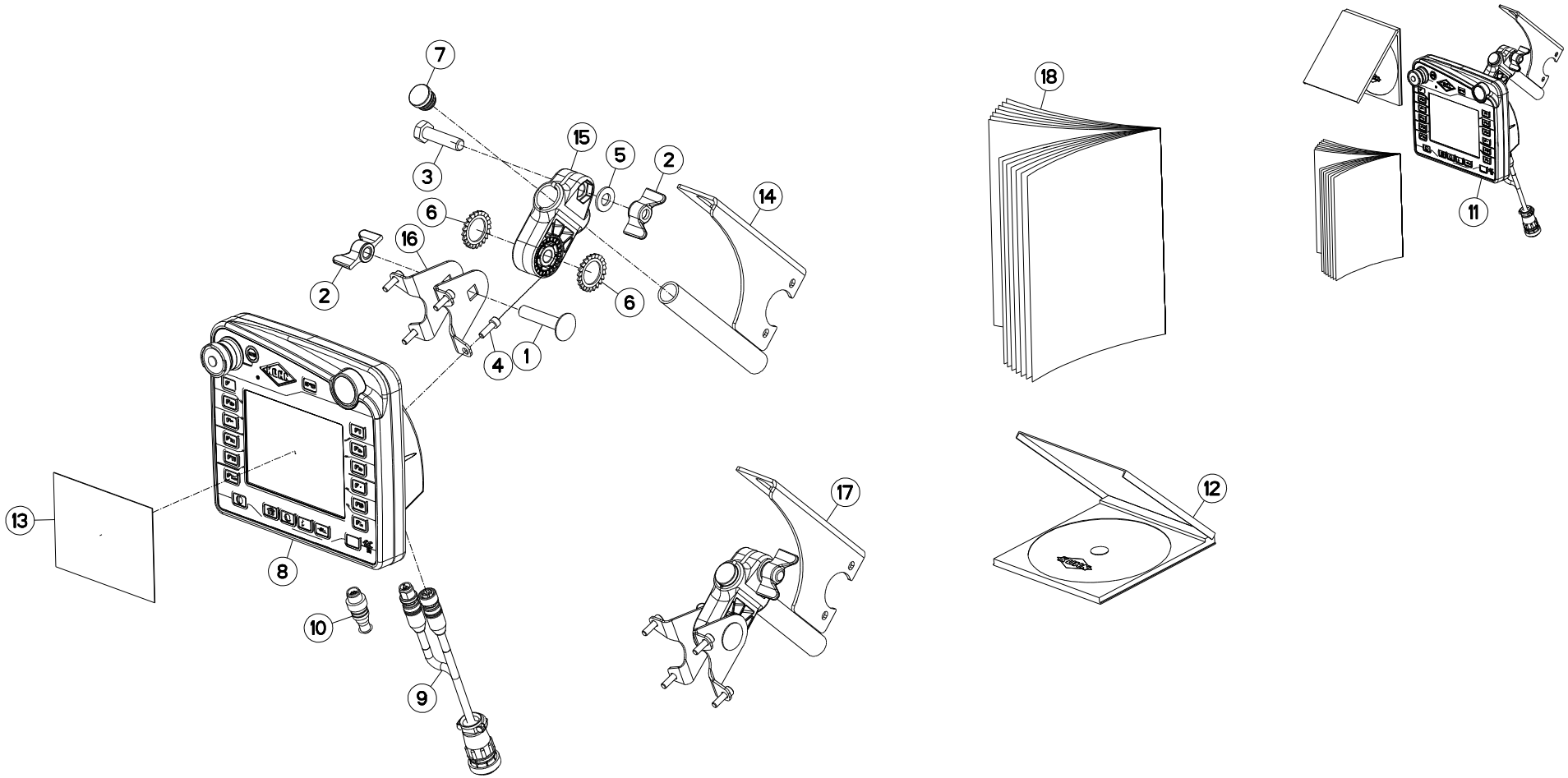
7
3
15
5
2
14
6
16
2
6
4
1
13
8
10
9
17
18
11
12

TERMINAL CCI50+9P INCAB+SUPP

TERMINAL CCI50+9P INCAB+SUPP
TERMINAL CCI50+9P INCAB+SUPP
TERMINAL CCI50+9P INCAB+SUPP

Rep	Nr	Qt	Designation	Description	Bezeichnung	Referenza	Remarque - Remark - Bemerkung - Osservazioni
001	**50008300**	001	VIS TBCC COURT	BOLT, CARRIAGE, SHORT NECK	FLACHRUNDSCHR.4KT ANSATZ	BULLONE	[2]
002	**50077700**	002	ECROU	NUT	MUTTER	DADO	[2]
003	**80061040**	001	VIS TETE HEXAGONALE FE/ZNXC3	HEXAGON HEAD SCREW FE/ZNXC3	SECHSKANTSCHRAUBE FE/ZNXC3	VITE TESTA ESAGONALE FE/ZNXC3	[2]
004	**80080516**	004	VIS TETE CYL.SIX P.CREUX	HEX.SOCKET HEAD CAP SCREW	ZYLINDERSCHR.INNENSECHSKANT	VITE A TESTA CILINDRICA	[2]
005	**80251021**	001	RONDELLE PLATE FE/ZNXC3	PLAIN WASHER M10	SCHEIBE FE/ZNXC3	RONDELLA PIATTA FE/ZNXC3	[2]
006	**80272000**	002	RONDELLE A DENTS FE/ZNXC3	SERRATED LOCK WASHER FE/ZNXC3	FAECHERSCHEIBE FE/ZNXC3	RONDELLA VENTAGLIO FE/ZNXC3	[2]
007	**83040198**	001	BOUCHON D'OBTURATION	END PLUG	ROHRSCHUTZKAPPE	TAPPO	[3]
008	**83232615**	001	TERMINAL	TERMINAL	TERMINAL	TERMINAL	[1]
009	**83233115**	001	FAISCEAU	HARNESS	KABELBAUM	FASCIO	[1]
010	**83235222**	001	CONNECTEUR	CONNECTOR	STECKER	CONNETTORE	[1]
011	**1288009**	001	CCI50+9P IN CAB+SUPPORT	CCI50+9PIN INCAB+RS232/VIDEO	CCI50+9P IN CAB KABEL+HALTER.	CCI50+9P IN CAB CABLE+BRACKET	+[1]
012	**8370120C**	001	SOFTWARE	SOFTWARE	SOFTWARE	SOFTWARE	[1]
013	**84001190**	001	FILM ANTI-UV THERMO.160 MICR.				[1]
014	**G0692385**	001	SUPPORT	SUPPORT	TRAEGER	SUPPORTO	[2] +[3]
015	**K3024430**	001	SUPPORT	SUPPORT	TRAEGER	SUPPORTO	[2]
016	**K3024490**	002	PATTE	BRACKET	BEFESTIGUNGSEISEN	FAZZOLETTO	[2]
017	**K3028270**	001	COLL.QUINCAILLERIE	KIT, HARDWARE	NORMTEILESATZ	BULLONERIA KIT	[1] +[2]
018	**KC075AGB**	001	NOTICE COMPL.	COMPL.MANUAL	ZUSATZANLEIT.	NOTA COMPLEM.	[1]

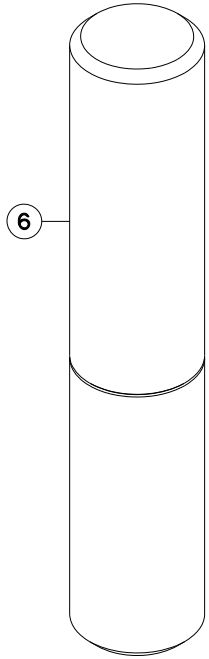
6

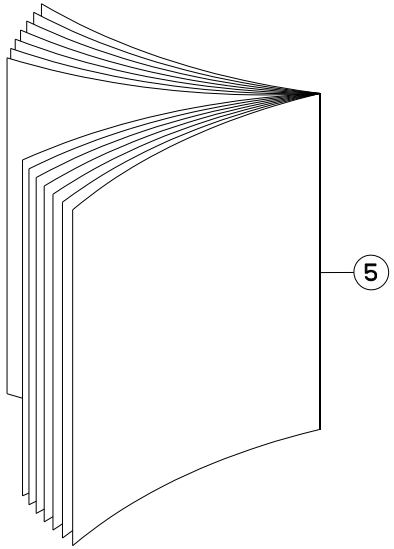
5

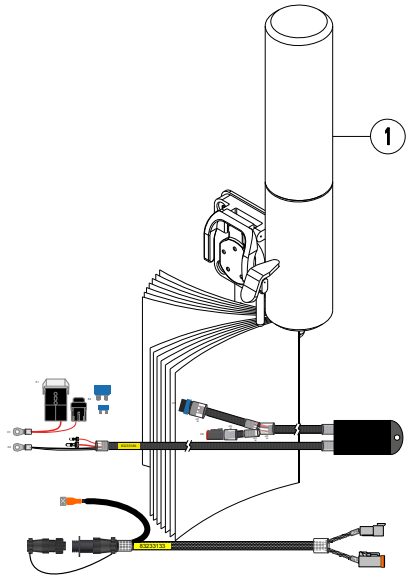
1

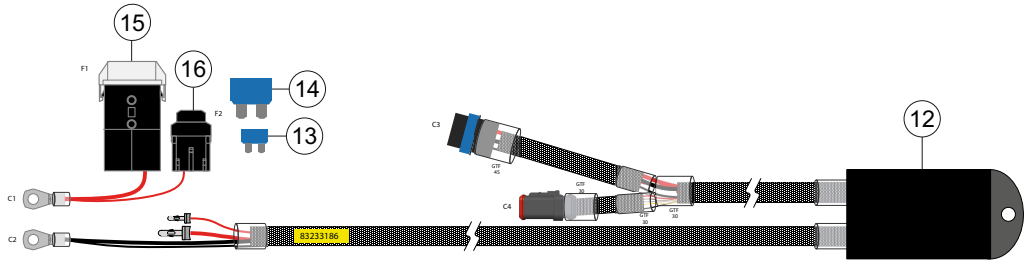
15
16
14
13
12
F1
F2
C1
C2
C3
C4
83233136

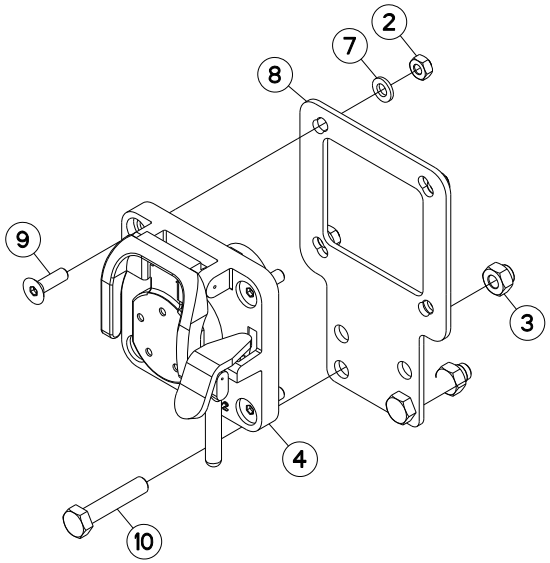
2
7
8
9
3
4
10

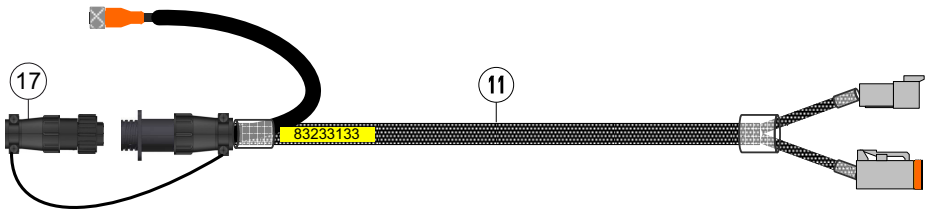
17
11
83233133

FAISCEAU ITH CCI-VT50 / WIRING HARNESS ITH CCI-VT50 / KABELBAUM ITH CCI-VT50 / CABLAGGIO ITH CCI-VT50

Rep	Nr	Qt	Designation	Description	Bezeichnung	Referenza	Remarque - Remark - Bemerkung - Osservazioni
001	**1288012**	001	FAIS.BAT.ITH AUXCCI50/200/VT50	POWE.CA.ITH AUX CCI50/200/VT50	KABEL.TRAKT.ITH CCI50/200/VT50	CABLAGGIO CCI50/100/200/VT50	+[1]
002	**80200640**	004	ECROU HEX.BAS AUTOFR.FE/ZNXC3	SELF-LOCKING NUT FE/ZNXC3	SELBSTSICHERND.MUTTER FE/ZNXC3	DADO AUTOBLOCCANTE FE/ZNXC3	[1]
003	**80200831**	002	ECROU HEXAG.AUTOFREINE INOX	SELF-LOCKING NUT INOX	SELBSTSICHERNDE MUTTER INOX	DADO AUTOBLOCCANTE INOX	[1]
004	**83235251**	001	EMBASE	BASE	GRUNDPLATTE	BASE	[1]
005	**KE0362TL**	001	NOTICE D'EQUIP.COLL.1288000	OPTIONAL EQUIPMENT MANUAL	ANLEITUNG FÜR SONDERAUSRÜSTUNG	MANUALE EQUIPAGGIAMENTI OPZ.	[1]
006	**9006600**	001	PORTE-DOCUMENTS TUBULAIRE	DOCUMENT BOX	GEWINDEPACK	PORTADUCOMANTI TUBOLARE	[1]
007	**80250611**	004	RONDELLE PLATE FE/ZNXC3	PLAIN WASHER M6 DIN 125 FE/ZNX	SCHEIBE FE/ZNXC3	RONDELLA PIATTA FE/ZNXC3	[1]
008	**K3023790**	001	SUPPORT	SUPPORT	TRAEGER	SUPPORTO	[1]
009	**80110621**	004	VIS T.FRAI.SIX P.CR.FE/ZNXC3	HEX.SOC.COUNT.HEAD SC.FE/ZNXC3	SENKSCHRAUB.INNENSEC.FE/ZNXC3	VITE FE/ZNXC3	[1]
010	**80060840**	002	VIS TETE HEXAGONALE FE/ZNXC3	HEX BOLT FE/ZNXC3	SECHSKANTSCHRAUBE FE/ZNXC3	VITE TESTA ESAGONALE FE/ZNXC3	[1]
011	**83233133**	001	FAISCEAU	HARNESS	KABELBAUM	FASCIO	[1]+[2]
012	**83233186**	001	FAISCEAU	HARNESS	KABELBAUM	FASCIO	[1]+[3]
013	**83233017**	001	FUSIBLE ATO 15 A BLEU	FUSE ATO 15 A	SICHERUNG ATO 15 A	FUSIBILE ATO 15 A	[3]
014	**83233199**	001	FUSIBLE	FUSE	SICHERUNG	FUSIBILE	[3]
015	**83233022**	001	PORTE FUSIBLE MAXI FUSE	FUSE HOLDER	SICHERUNGSHALTER	SUPPORTO DEL FUSIBILE	[3]
016	**R4087367**	001	CONNECTEUR	CONNECTOR	STECKER	CONNETTORE	[3]
017	**83233127**	001	CONNECTEUR	CONNECTOR	STECKER	CONNETTORE	[2]

OPT

K30R0612 C

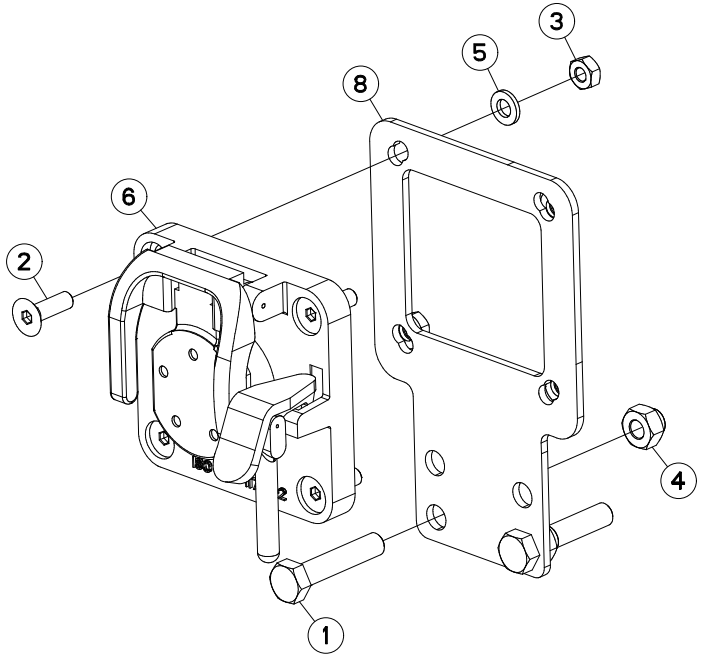

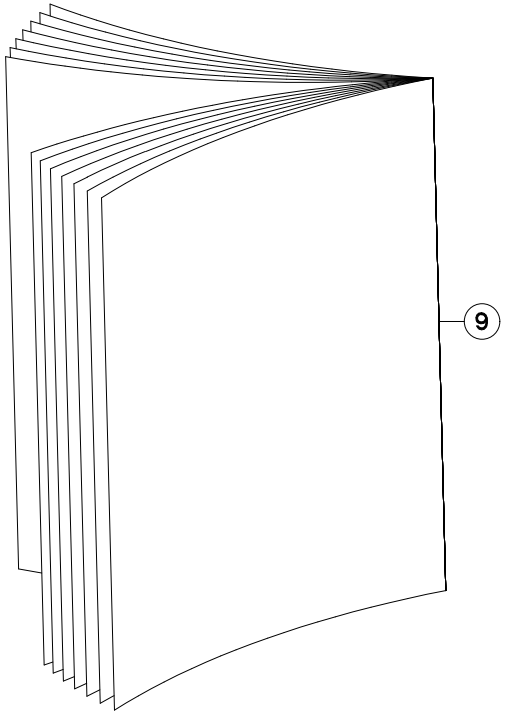

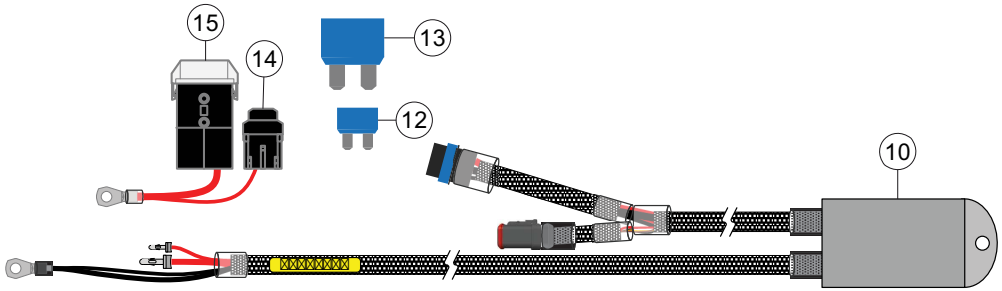

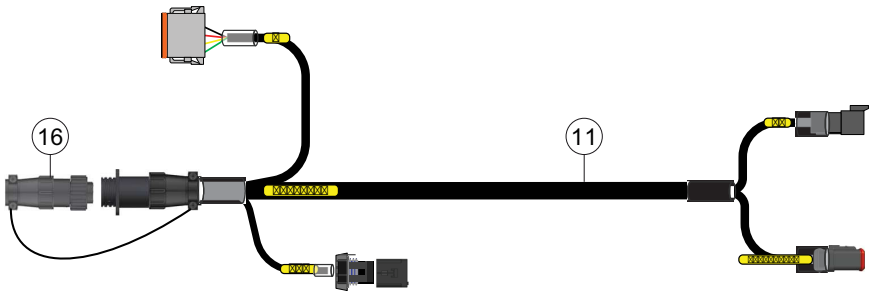

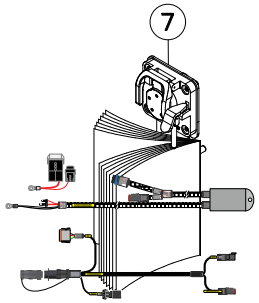

FAISCEAU ITH POWER CCI1200 ARR WIRING HARNESS ITH POWER CCI12 KABELBAUM ITH POWER CCI1200 HI CABLAGGIO ITH POWER CCI1200 P

Rep	Nr	Qt	Designation	Description	Bezeichnung	Referenza	Remarque - Remark - Bemerkung - Osservazioni
001	**80060840**	002	VIS TETE HEXAGONALE FE/ZNXC3	HEX BOLT FE/ZNXC3	SECHSKANTSCHRAUBE FE/ZNXC3	VITE TESTA ESAGONALE FE/ZNXC3	[1]
002	**80110621**	004	VIS T.FRAI.SIX P.CR.FE/ZNXC3	HEX.SOC.COUNT.HEAD SC.FE/ZNXC3	SENKSCHRAUB.INNENSEC.FE/ZNXC3	VITE FE/ZNXC3	[1]
003	**80200640**	004	ECROU HEX.BAS AUTOFR.FE/ZNXC3	SELF-LOCKING NUT FE/ZNXC3	SELBSTSICHERND.MUTTER FE/ZNXC3	DADO AUTOBLOCCANTE FE/ZNXC3	[1]
004	**80200831**	002	ECROU HEXAG.AUTOFREINE INOX	SELF-LOCKING NUT INOX	SELBSTSICHERNDE MUTTER INOX	DADO AUTOBLOCCANTE INOX	[1]
005	**80250611**	004	RONDELLE PLATE FE/ZNXC3	PLAIN WASHER M6 DIN 125 FE/ZNX	SCHEIBE FE/ZNXC3	RONDELLA PIATTA FE/ZNXC3	[1]
006	**83235251**	001	EMBASE	BASE	GRUNDPLATTE	BASE	[1]
007	**1288050**	001	FAISC.BAT.ITH POWER CCI1200	BATTER.CABLE ITH POWER CCI1200	KABELB.TRAKT.ITH POWER CCI1200	CABLAGGIO CCI1200 PER BATTERIA	+[1]
008	**K3023790**	001	SUPPORT	SUPPORT	TRAEGER	SUPPORTO	[1]
009	**KE0587TL**	001	NOTICE D'EQUIP.COLL.1288050	OPTIONAL EQUIPMENT MANUAL	ANLEITUNG FÜR SONDERAUSRÜSTUNG	MANUALE EQUIPAGGIAMENTI OPZ.	[1]
010	**83233190**	001	FAISCEAU	HARNESS	KABELBAUM	FASCIO	[1]+[2]
011	**83233502**	001	FAISCEAU	HARNESS	KABELBAUM	FASCIO	[1]+[3]
012	**83233017**	001	FUSIBLE ATO 15 A BLEU	FUSE ATO 15 A	SICHERUNG ATO 15 A	FUSIBILE ATO 15 A	[2]
013	**83233199**	001	FUSIBLE	FUSE	SICHERUNG	FUSIBILE	[2]
014	**R4087367**	001	CONNECTEUR	CONNECTOR	STECKER	CONNETTORE	[2]
015	**83233022**	001	PORTE FUSIBLE MAXI FUSE	FUSE HOLDER	SICHERUNGSHALTER	SUPPORTO DEL FUSIBILE	[2]
016	**83233127**	001	CONNECTEUR	CONNECTOR	STECKER	CONNETTORE	[3]

OPT

K30R0607 A

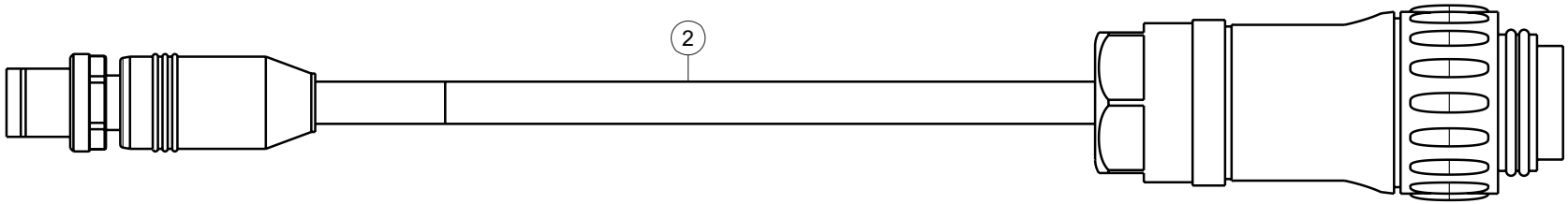

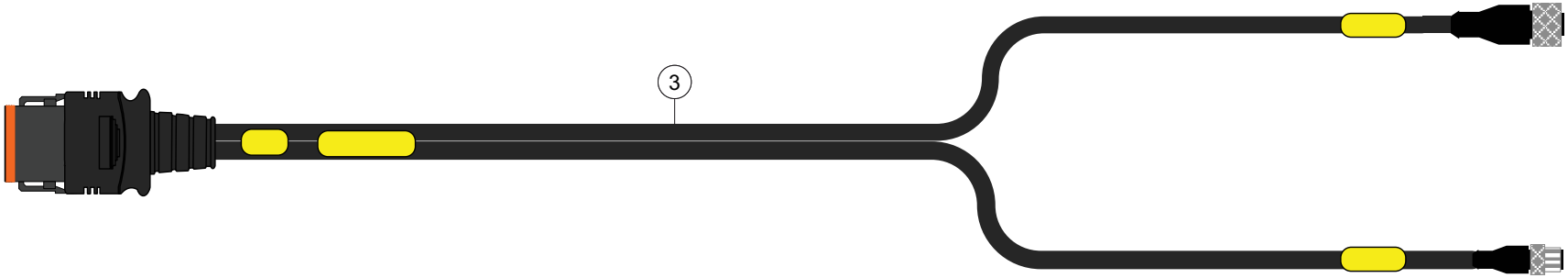

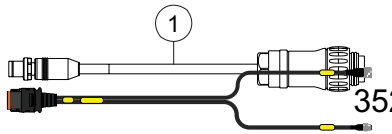

MAXIMA 3 TRM 3M45	---A1033-50A00001>---A1033-50A99999
MAXIMA 3 TRM 5M00	---A1033-50A00001>---A1033-50A99999
MAXIMA 3 TRM 6M00	---A1033-50A00001>---A1033-50A99999
MAXIMA 3 TRM 7M00	---A1033-50A00001>---A1033-50A99999

K30R0607 A

FAISCEAU ELECTRIQUE ISO11786+R WIRING HARNESS ISO11786+RS232 KABELBAUM ISO11786+RS232 TYP B CABLAGGIO ISO11786+RS232 TYP B

Rep	Nr	Qt	Designation	Description	Bezeichnung	Referenza	Remarque - Remark - Bemerkung - Osservazioni
001	**1288051**	001	CABLE ISO11786+RS232 TYPE B	CABLE ISO11786+RS232 TYPE B	KABEL ISO11786+RS232 TYPE B		+[1]
002	**83233114**	001	FAISCEAU	HARNESS	KABELBAUM	FASCIO	[1]
003	**83233192**	001	FAISCEAU	HARNESS	KABELBAUM	FASCIO	[1]

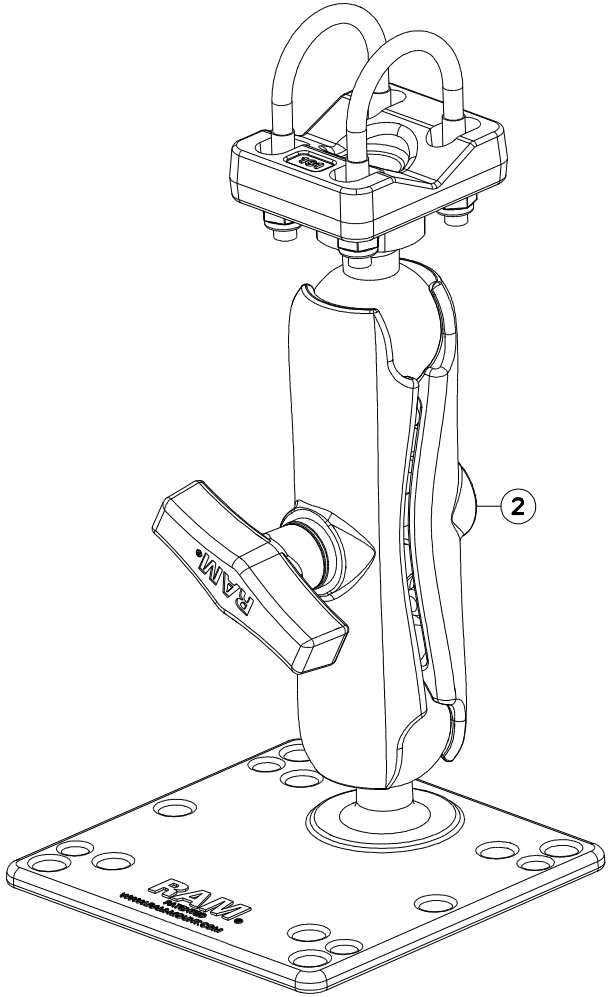
2
RAM

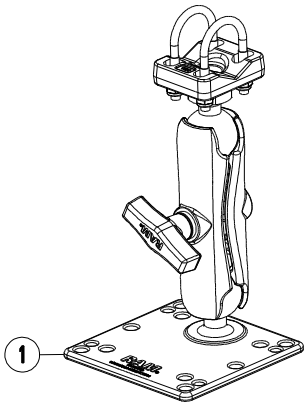
1

SUPPORT RAM C3.81 VESA 75 / SUPPORT RAM C3.81 VESA 75 / HALTERUNG RAM C3.81 VESA 75 / SUPPORTO RAM C3.81 VESA 75

Rep	Nr	Qt	Designation	Description	Bezeichnung	Referenza	Remarque - Remark - Bemerkung - Osservazioni
001	**1288053**	001	SUPPORT RAM C3.81 VESA 75	SUPPORT RAM C3.81 VESA 75	HALTERG RAM C3.81 VESA CCI1200		OPT +[1]
002	**K3044450**	001	SUPPORT	SUPPORT	TRAEGER	SUPPORTO	[1]

OPT

K30R0623 A

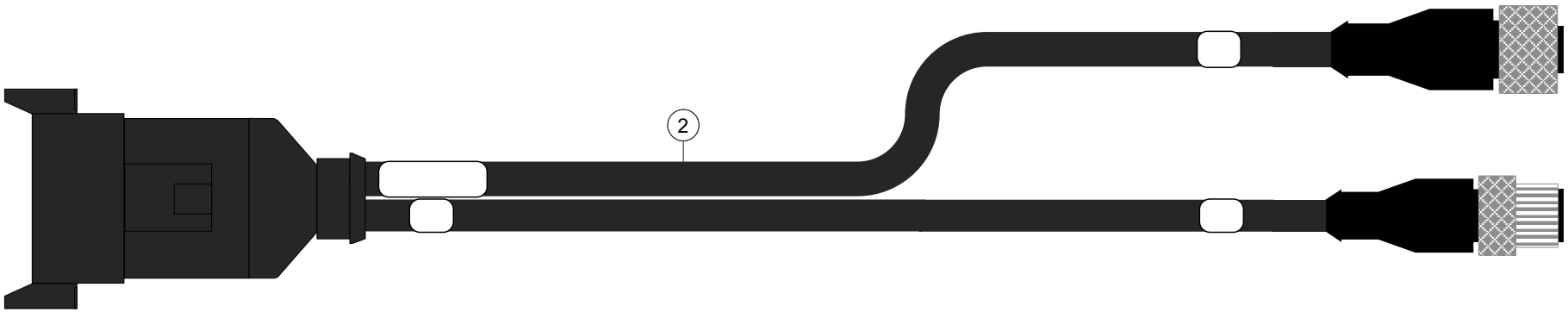

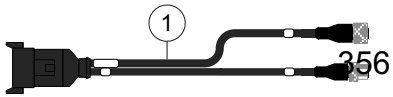

ADAPTATION CCI50/100/200/VT50 ADAPTATION CCI50/100/200/VT50 ANBAUSATZ CCI50/100/200/VT50 ADATTAMENTO CCI50/100/200/VT50

Rep	Nr	Qt	Designation	Description	Bezeichnung	Referenza	Remarque - Remark - Bemerkung - Osservazioni	
001	**1288057**	001	ADA.CCI50/100/200/VT50 ITH POW	ADA.CCI50/100/200/VT50 ITH POW	ADAPTERKABEL CCI/VT50 AN ITH	ADA.CCI50/100/200/VT50 ITH POW	OPT	+[1]
002	**83233507**	001	FAISCEAU	HARNESS	KABELBAUM	FASCIO	[1]	

OPT

K30R0609 A

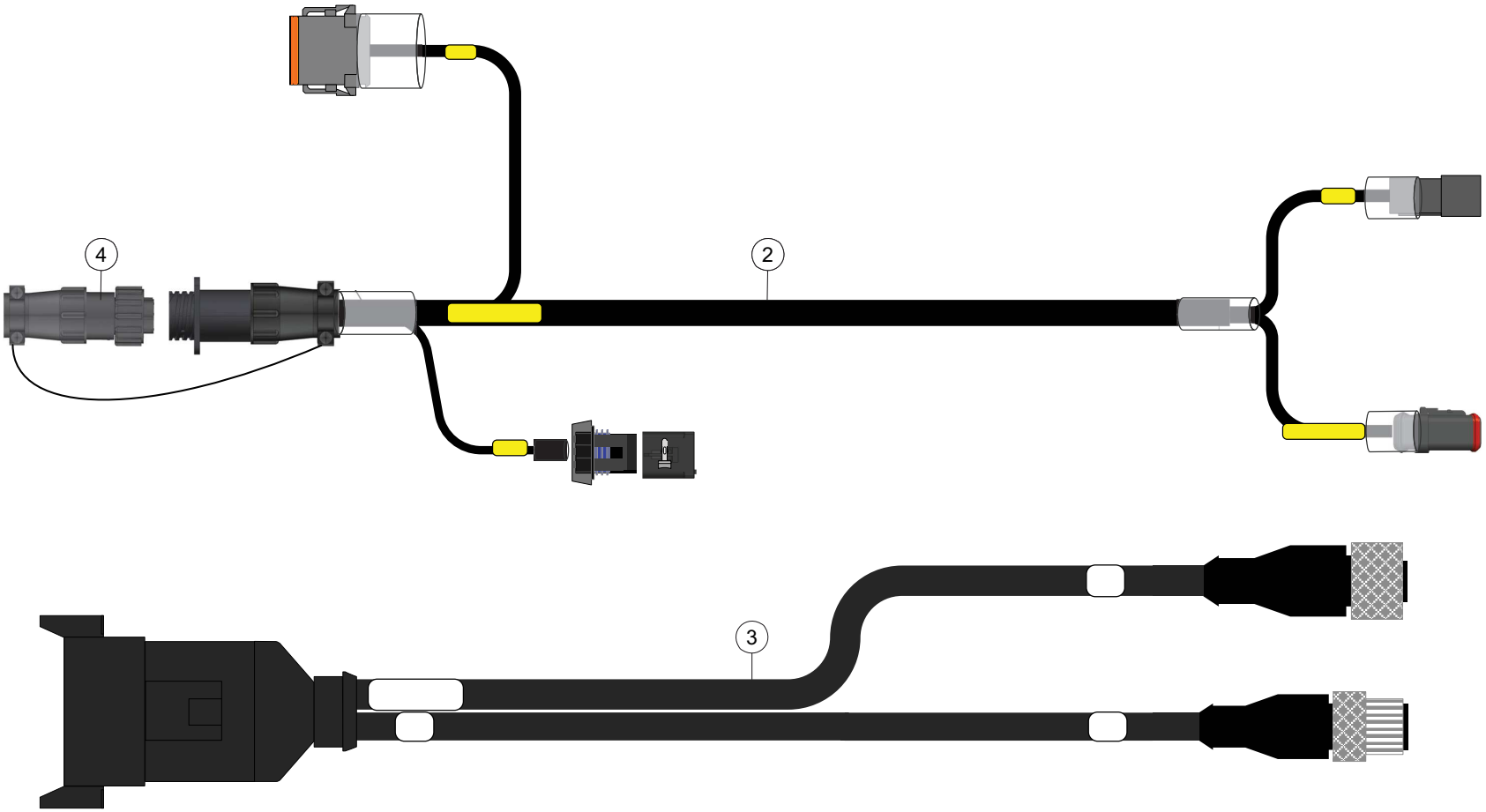

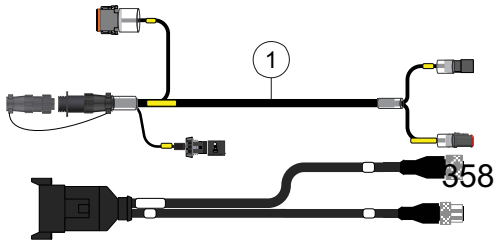

MAXIMA 3 TRM 3M45	---A1033-50A00001>---A1033-50A99999
MAXIMA 3 TRM 5M00	---A1033-50A00001>---A1033-50A99999
MAXIMA 3 TRM 6M00	---A1033-50A00001>---A1033-50A99999
MAXIMA 3 TRM 7M00	---A1033-50A00001>---A1033-50A99999

ADAPTATION CCI1200 ITH / ADAPTATION CCI1200 ITH / ANBAUSATZ CCI1200 ITH / ADATTAMENTO CCI1200 ITH

Rep	Nr	Qt	Designation	Description	Bezeichnung	Referenza	Remarque - Remark - Bemerkung - Osservazioni
001	**1288058**	001	ADAPTATEUR CCI 1200 POUR ITH	ADAPTOR CCI 1200 FOR ITH	ADAPTERKABEL CCI1200 AN ITH		+[1]
002	**83233502**	001	FAISCEAU	HARNESS	KABELBAUM	FASCIO	[1] +[2]
003	**83233507**	001	FAISCEAU	HARNESS	KABELBAUM	FASCIO	[1]
004	**83233127**	001	CONNECTEUR	CONNECTOR	STECKER	CONNETTORE	[2]

K30R0610 A

MAXIMA 3 TRM 3M45	---A1033-50A00001>---A1033-50A99999
MAXIMA 3 TRM 5M00	---A1033-50A00001>---A1033-50A99999
MAXIMA 3 TRM 6M00	---A1033-50A00001>---A1033-50A99999
MAXIMA 3 TRM 7M00	---A1033-50A00001>---A1033-50A99999

ADAPTATION M12 AEF CAMERA

ADAPTATION M12 AEF CAMERA

ANBAUSATZ M12 AEF KAMERA

ADATTAMENTO M12 AEF CAMERA

Rep	Nr	Qt	Designation	Description	Bezeichnung	Referenza	Remarque - Remark - Bemerkung - Osservazioni	
001	**1288060**	001	ADAPTATEUR CAMERA M12 VERS AEF	ADAPTOR FOR CAMERA M12 TO AEF	ADAPTERKABEL FUER KAM.M12, AEF		OPT	+[1]
002	**83233505**	001	FAISCEAU	HARNESS	KABELBAUM	FASCIO	[1]	

K30R0540 A

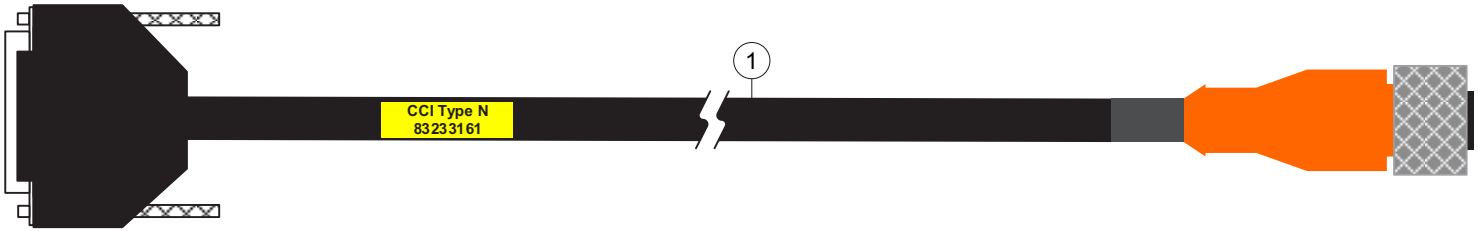

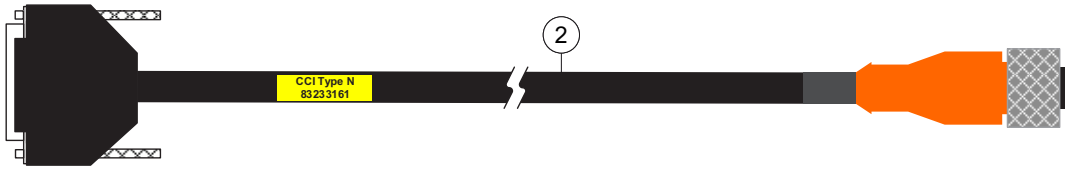

MAXIMA 3 TRM 3M45	---A1033-50A00001>---A1033-50A99999
MAXIMA 3 TRM 5M00	---A1033-50A00001>---A1033-50A99999
MAXIMA 3 TRM 6M00	---A1033-50A00001>---A1033-50A99999
MAXIMA 3 TRM 7M00	---A1033-50A00001>---A1033-50A99999

K30R0540 A

CABLE ELECTRIQUE RS232 GPS TYP CABLE RS232 GPS TYPE N ELEKTROKABEL RS232 GPS TYPE N CAVO ELETTRICO RS232 GPS TYPE

Rep	Nr	Qt	Designation	Description	Bezeichnung	Referenza	Remarque - Remark - Bemerkung - Osservazioni
001	**83233161**	001	FAISCEAU	HARNESS	KABELBAUM	FASCIO	[1]
002	**1288033**	001	CABLE RS232 GPS TYPE N	CABLE RS232 GPS TYPE N	KABEL RS232 GPS TYPE N	CAVO RS232 GPS TYPE N	OPT +[1]

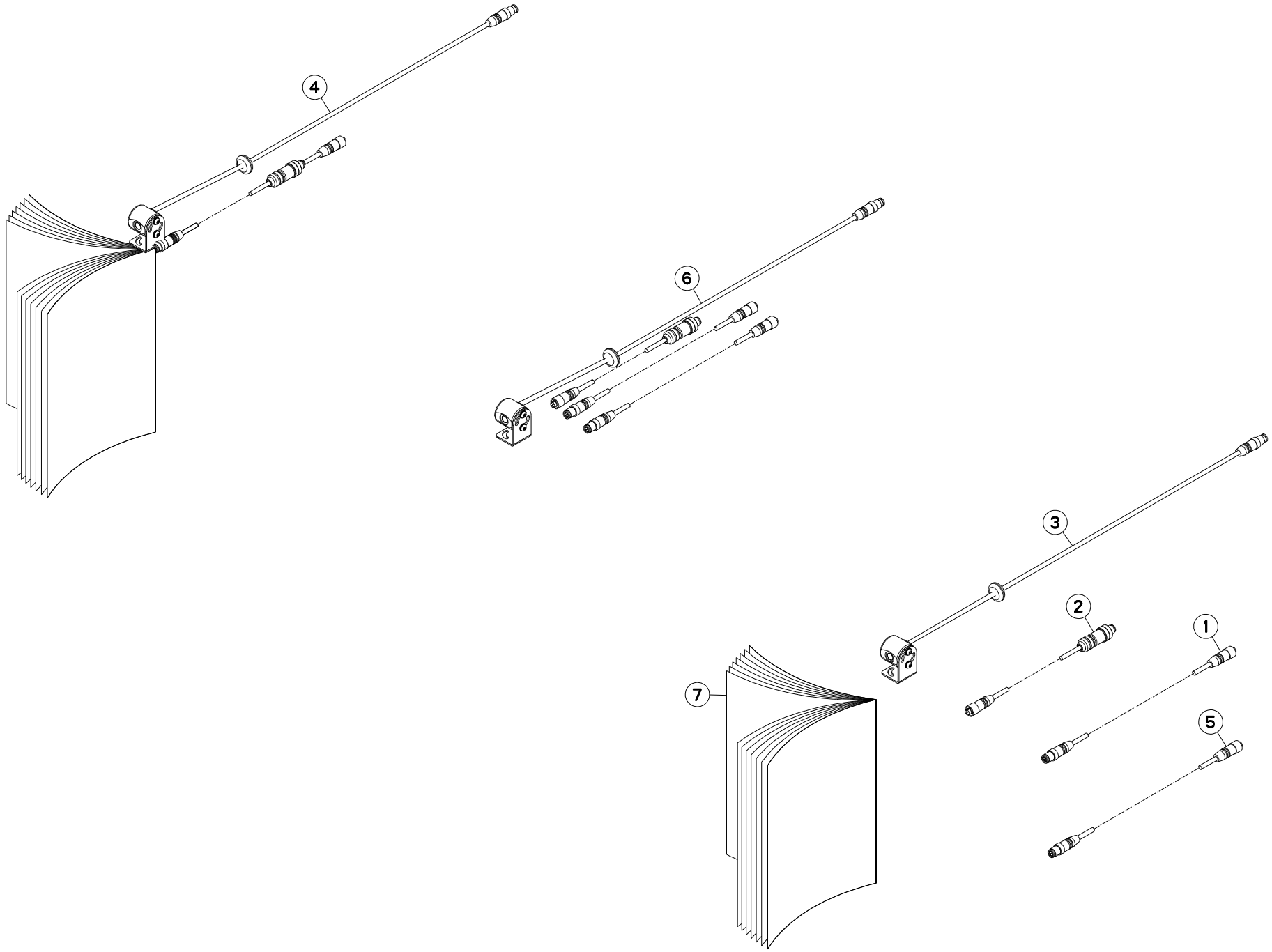
4
6
3
2
1
7
5

CAMERA CCI-15M CAMERA CCI-15M KAMERA CCI-15M CAMERA CCI-15M

Rep	Nr	Qt	Designation	Description	Bezeichnung	Referenza	Remarque - Remark - Bemerkung - Osservazioni
001	**83233168**	001	RALLONGE	ROD	STANGE	ESTENSIONE	[2]
002	**83233169**	001	FAISCEAU	HARNESS	KABELBAUM	FASCIO	[2]
003	**83234106**	001	CAMERA	CAMERA, VIDEO	KAMERA	CAMERA	[2]
004	**1288035**	001	CAMERA CCI-15M	CAMERA KIT FOR CCI+15M CABLE	KAMERASATZ CCI +15M KABEL		OPT +[1]
005	**83233505**	001	FAISCEAU	HARNESS	KABELBAUM	FASCIO	[2]
006	**K3031040**	001	COLL.CAMERA CCI100-CCI200 15M				[1] +[2]
007	**KE0387TL**	001	NOTICE D'EQUIP.COLL.1288035	OPTIONAL EQUIPMENT MANUAL	ANLEITUNG FÜR SONDERAUSRÜSTUNG	MANUALE EQUIPAGGIAMENTI OPZ.	[1]

K30R0831 C

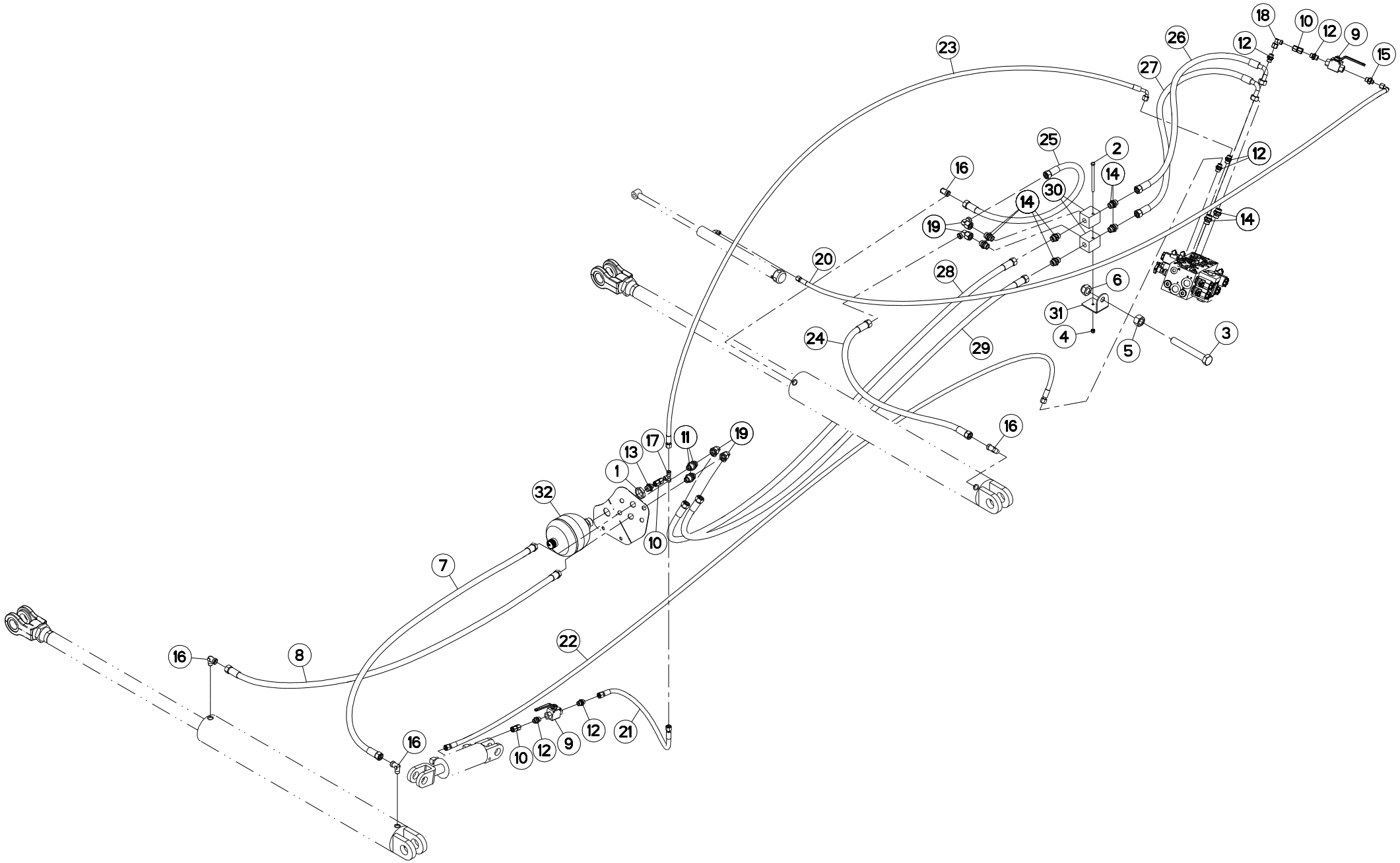
23
18
10
12
9
15
26
12
27
25
2
12
16
14
30
14
14
19
20
28
6
31
4
5
3
24
29
16
17
11
19
13
1
32
10
7
22
16
8
16
10
12
9
12
21

HYDRAULIQUE (REPLIAGE HYDRAULI HYDRAULIC (HYDRAULIC FOLDING) HYDRAULIK (HYDRAULISCHE KLAPPU IDRAULICO (PIEGHEVOLE IDRAULIC

Rep	Nr	Qt	Designation	Description	Bezeichnung	Referenza	Remarque - Remark - Bemerkung - Osservazioni
001	**50072300**	001	ECROU EXTRA-PLAT FE/ZNXC3	HEXAGON THIN NUT FE/ZNXC3	FLACHE SECHSKANTMUTTER	DADO	
002	**80060869**	001	VIS TETE HEXAGONALE FE/ZNXC3	HEXAGON HEAD SCREW FE/ZNXC3	SECHSKANTSCHRAUBE FE/ZNXC3	VITE TESTA ESAGONALE FE/ZNXC3	
003	**80062466**	001	VIS TETE HEXAGONALE FE/ZNXC3	HEXAGON HEAD SCREW FE/ZNXC3	SECHSKANTSCHRAUBE FE/ZNXC3	VITE TESTA ESAGONALE FE/ZNXC3	
004	**80200830**	001	ECROU HEX.AUTOFREINE FE/ZNXC3	SELFLOCKING NUT FE/ZNXC3	SELBSTSICHERNDE MUTT.FE/ZNXC3	DADO AUTOBLOCCANTE FE/ZNXC3	
005	**80202400**	001	ECROU HEXAGONAL FE/ZNXC3	HEX NUT FE/ZNXC3	SECHSKANTMUTTER FE/ZNXC3	DADO FE/ZNXC3	
006	**80202442**	001	ECROU HEX.BAS AUTOFR.FE/ZNXC3	SELF-LOCKING NUT FE/ZNXC3	SELBSTSICHERND.MUTTER FE/ZNXC3	DADO AUTOBLOCCANTE FE/ZNXC3	
007	**50414400**	001	FLEXIBLE HYDRAULIQUE	HOSE, HYDRAULIC	HYDRAULIKSCHLAUCH	TUBO IDRAULICO FLESSIBILE	
008	**50414400**	001	FLEXIBLE HYDRAULIQUE	HOSE, HYDRAULIC	HYDRAULIKSCHLAUCH	TUBO IDRAULICO FLESSIBILE	
009	**A4075005**	002	ROBINET	VALVE, BALL	KUGELHAHN	ROBINETTO	
010	**A4080313**	003	UNION DOUBLE FEMELLE FE/ZN	SWIVEL UNION FE/ZN	GERADE-VERBINDUNG FE/ZN	CONNETTORE	
011	**A4080315**	002	UNION DOUBLE / CLOISON	BULKHEAD UNION	GERADE SCHOTTVERSCHRAUBUNG	CONNETTORE	
012	**A4080401**	006	UNION MALE	MALE STUD CONNECTOR	GERADER EINSCHRAUBSTUTZEN	GIUZIONE DIRITTA ZBC	
013	**A4080402**	001	UNION MALE	MALE STUD CONNECTOR	GERADER EINSCHRAUBSTUTZEN	GIUZIONE DIRITTA ZBC	
014	**A4080430**	008	UNION MALE	MALE STUD CONNECTOR	GERADER EINSCHRAUBSTUTZEN	GIUZIONE DIRITTA ZBC	
015	**A4080473**	001	UNION	FITTING, HYDRAULIC, UNION	VERBINDUNG	CONNETTORE	
016	**A4080815**	004	COUDE MALE	MALE STUD ELBOW FE/ZNXC3	WINKEL-EINSCHRAUBVERSCHRAU.FE/	GIUNZIONE A 90° FE/ZNXC3	
017	**A4082700**	001	COUDE TOURNANT	AJUSTABLE MALE STUD ELBOW	EINSTELLBARER WINKELSTUTZEN	GIUNZIONE A 90°ORIENTABILE	
018	**A4082703**	004	COUDE TOURNANT	AJUSTABLE MALE STUD ELBOW	EINSTELLBARE WINKEL STUTZEN	GIUNZIONE A 90°ORIENTABILE ZBC	
019	**A4083206**	001	TE TOURNANT NU FE/ZN	ADJUSTABLE EQUAL TEE FE/ZN	EINSTELLB.T VERSCHRAU.FE/ZN	RACCORDO ORIENT.A T FE/ZN	
020	**A4910010**	001	FLEXIBLE	HOSE, HYDRAULIC	HYDRAULIKSCHLAUCH	TUBO IN GOMMA	<->4230 mm
021	**A4921062**	001	FLEXIBLE HYDRAULIQUE	HYDRAULIC HOSE	HYDRAULIKSCHLAUCH	TUBO GOMMA	<->350 mm
022	**A4921050**	001	FLEXIBLE HYDRAULIQUE	HYDRAULIC HOSE	HYDRAULIKSCHLAUCH	TUBO GOMMA	<->4650 mm
023	**A4921047**	001	FLEXIBLE HYDRAULIQUE	HYDRAULIC HOSE	HYDRAULIKSCHLAUCH	TUBO GOMMA	<->3200 mm
024	**A4923012**	001	FLEXIBLE HYDRAULIQUE	HYDRAULIC HOSE	HYDRAULIKSCHLAUCH	TUBO GOMMA	<->850 mm
025	**A4923014**	001	FLEXIBLE HYDRAULIQUE	HYDRAULIC HOSE	HYDRAULIKSCHLAUCH	TUBO GOMMA	<->975 mm
026	**A4923032**	001	FLEXIBLE HYDRAULIQUE	HYDRAULIC HOSE	HYDRAULIKSCHLAUCH	TUBO GOMMA	<->1100 mm
027	**A4923032**	001	FLEXIBLE HYDRAULIQUE	HYDRAULIC HOSE	HYDRAULIKSCHLAUCH	TUBO GOMMA	<->1100 mm
028	**A4923260**	001	FLEXIBLE HYDRAULIQUE	HYDRAULIC HOSE	HYDRAULIKSCHLAUCH	TUBO GOMMA	<->2600 mm
029	**A4923260**	001	FLEXIBLE HYDRAULIQUE	HYDRAULIC HOSE	HYDRAULIKSCHLAUCH	TUBO GOMMA	<->2600 mm
030	**K3024350**	002	TE	FITTING, HYDRAULIC, TEE	T-STUCK	RACCORDO A T	
031	**K3032070**	001	SUPPORT	SUPPORT	TRAEGER	SUPPORTO	
032	**K3035550**	001	ACCUMULATEUR HYDRO-PNEUMATIQUE	ACCUMULATOR	DRUCKSPEICHER	ACCUMULATORE	

K30R0811 A

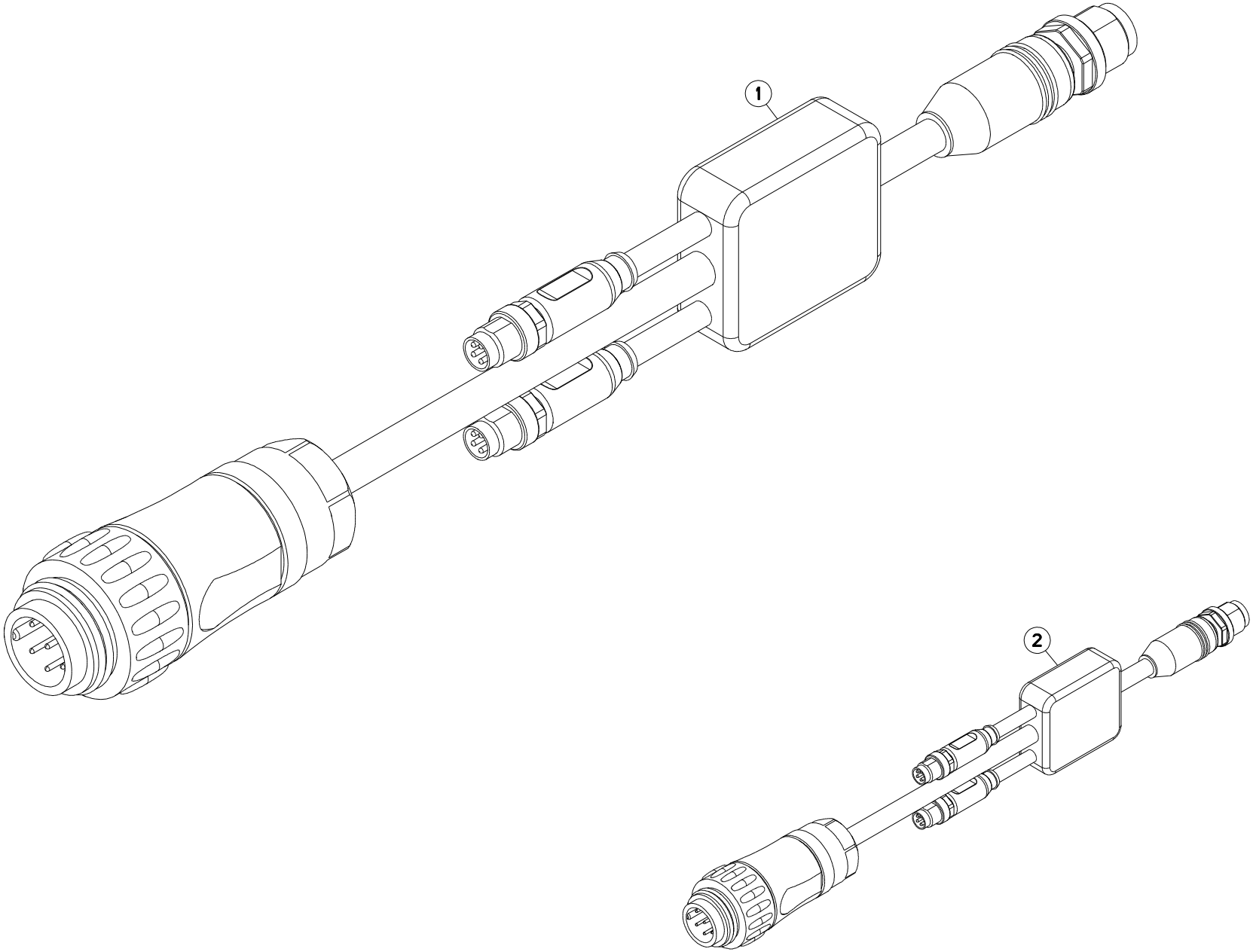

CABLE ELECTRIQUE RS232 TYPE G / CABLE RS232 TYPE G / ELEKTROKABEL RS232 TYPE G / CAVO ELETTRICO RS232 TYPE G

Rep	Nr	Qt	Designation	Description	Bezeichnung	Referenza	Remarque - Remark - Bemerkung - Osservazioni
001	**83233159**	001	FAISCEAU	HARNESS	KABELBAUM	FASCIO	[1]
002	**1288021**	001	CABLE ISO.11786 RS232 TYPE G	CABLE ISO 11786-RS232 TYPE G	KABEL ISO.11786 RS232 TYPE G	CABLE ISO 11786-RS232 TYPE G	OPT +[1]

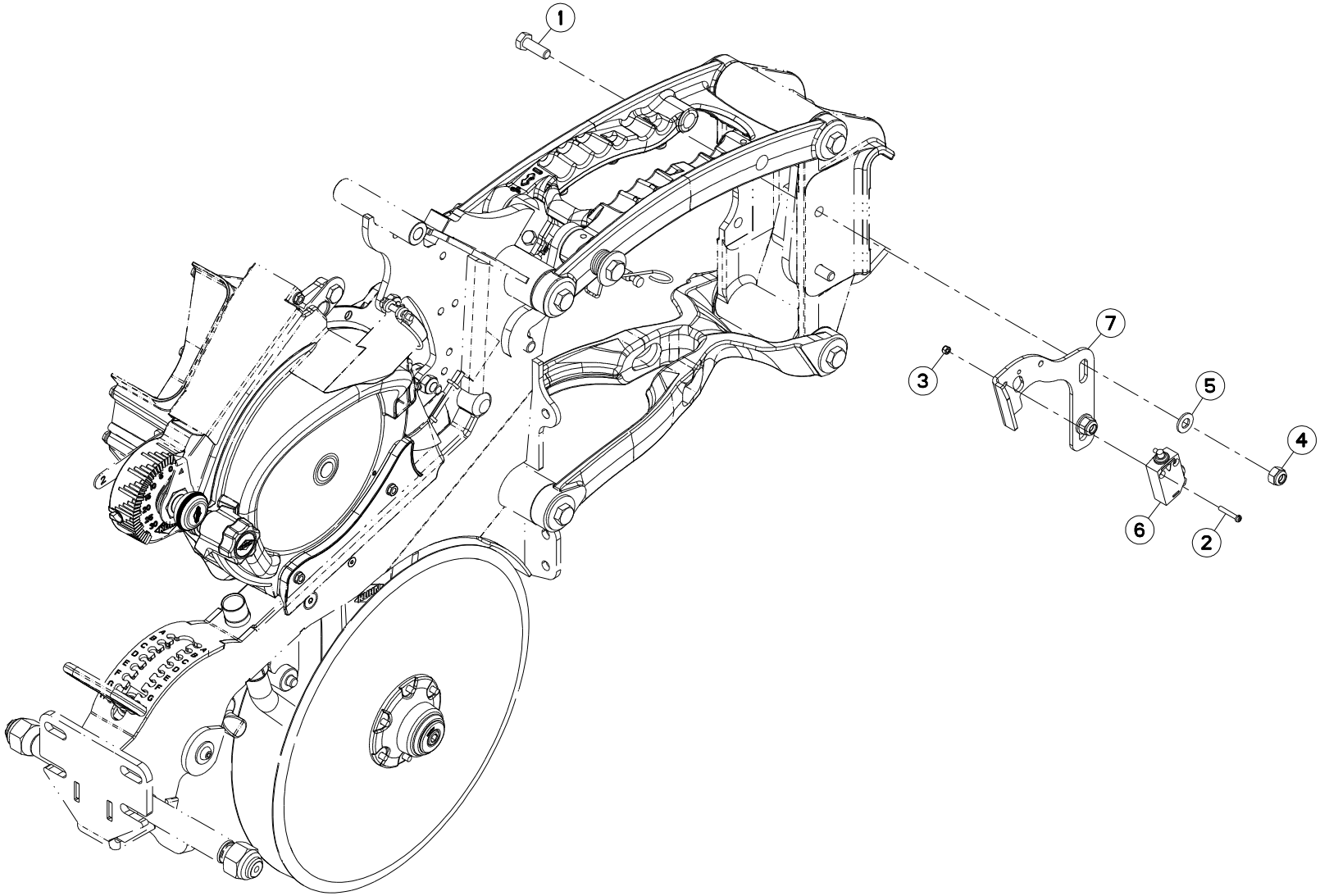
1
7
3
5
4
6
2

CAPTEUR (ELEMENT SEMEUR) SENSOR (SOWING COMPONENT) SENSOR (SAEELEMENT) SENSORE (ELEMENTO SEMINATOR

Rep	Nr	Qt	Designation	Description	Bezeichnung	Referenza	Remarque - Remark - Bemerkung - Osservazioni
001	**80061073**	002	VIS TETE HEXAGONALE FE/ZNXC3	HEXAGON HEAD SCREW FE/ZNXC3	SECHSKANTSCHRAUBE FE/ZNXC3	VITE TESTA ESAGONALE FE/ZNXC3	
002	**80100425**	002	VIS TETE CYL.FENDUE FE/ZNXC3	SLOT.CHEES.HEAD SCREW FE/ZNXC3	ZYLINDERSCHAU.SCHLITZ FE/ZNXC3	VITE TESTA CILINDR.FE/ZNXC3	
003	**80200440**	002	ECROU HEX.AUTOFREINE FE/ZNXC3	SELF LOCKING NUT FE/ZNXC3	SELBSTSICHERNDE MUTT.FE/ZNXC3	DADO AUTOBLOCCANTE FE/ZNXC3	
004	**80201030**	002	ECROU HEX.AUTOFREINE FE/ZNXC3	SELF-LOCKING NUT FE/ZNXC3	SELBSTSICH.MUTTER FE/ZNXC3	DADO AUTOBLOCCANTE FE/ZNXC3	
005	**80251021**	002	RONDELLE PLATE FE/ZNXC3	PLAIN WASHER M10	SCHEIBE FE/ZNXC3	RONDELLA PIATTA FE/ZNXC3	
006	**83234016**	001	CAPTEUR	SENSOR	SENSOR	SENSORE	
007	**K3643520**	001	SUPPORT	SUPPORT	TRAEGER	SUPPORTO	

K36R0583 C

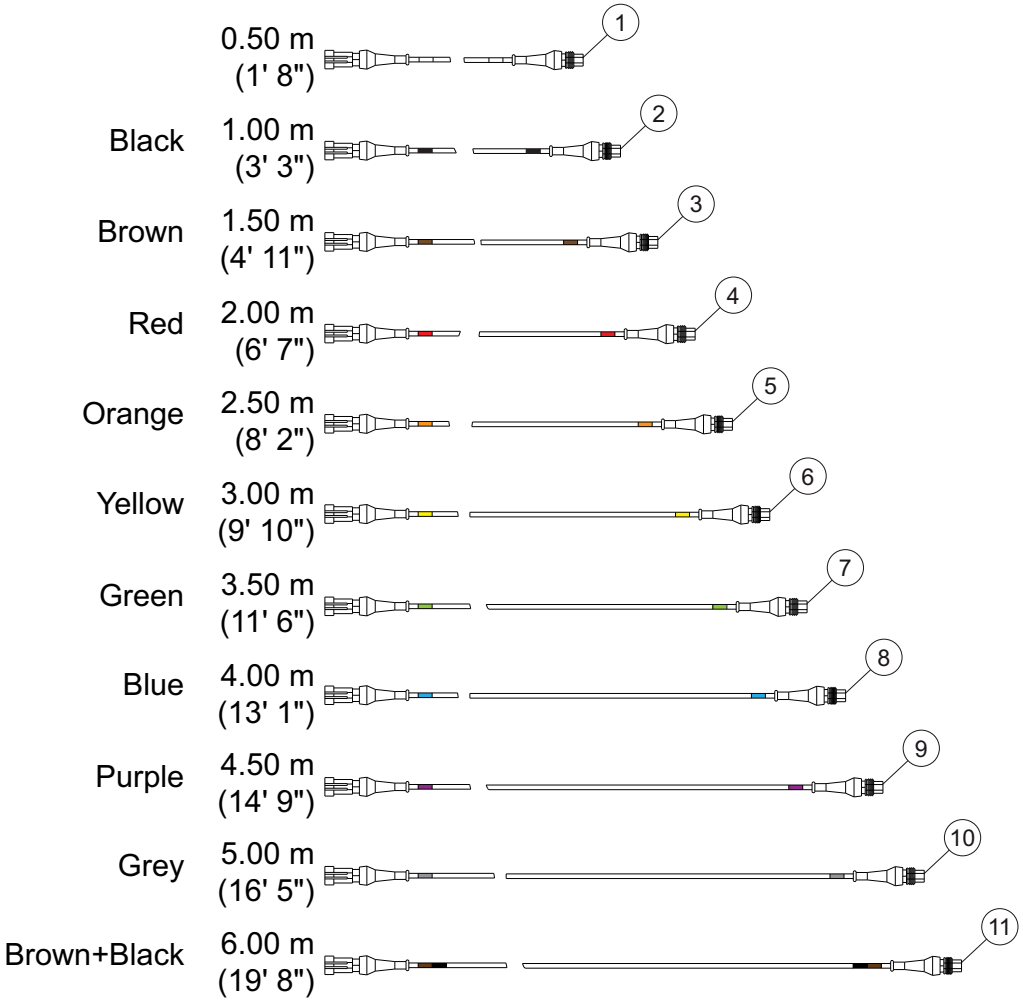
0.50 m
(1' 8")
1
Black
1.00 m
(3' 3")
2
Brown
1.50 m
(4' 11")
3
Red
2.00 m
(6' 7")
4
Orange
2.50 m
(8' 2")
5
Yellow
3.00 m
(9' 10")
6
Green
3.50 m
(11' 6")
7
Blue
4.00 m
(13' 1")
8
Purple
4.50 m
(14' 9")
9
Grey
5.00 m
(16' 5")
10
Brown+Black
6.00 m
(19' 8")
11

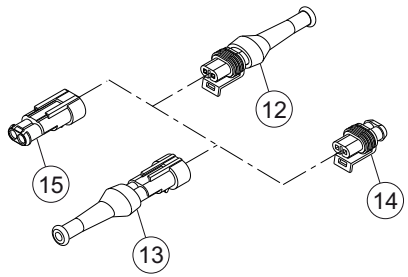
12
15
14
13

FAISCEAU ELECTRIQUE (2 PINS) WIRING HARNESS (2 PINS) KABELBAUM (2 PINS) CABLAGGIO (2 PINS)

Rep	Nr	Qt	Designation	Description	Bezeichnung	Referenza	Remarque - Remark - Bemerkung - Osservazioni
001	**83233350**	001	FAISCEAU ELECTRIQUE	HARNESS, WIRING	KABELBAUM	CAVO ELETTRICO	<->0,5m (1'8")
002	**83233351**	001	FAISCEAU ELECTRIQUE	HARNESS, WIRING	KABELBAUM	CAVO ELETTRICO	<->1m (3'3")
003	**83233352**	001	FAISCEAU ELECTRIQUE	HARNESS, WIRING	KABELBAUM	CAVO ELETTRICO	<->1,5m (4'11")
004	**83233353**	001	FAISCEAU ELECTRIQUE	HARNESS, WIRING	KABELBAUM	CAVO ELETTRICO	<->2m (6'7")
005	**83233354**	001	FAISCEAU ELECTRIQUE	HARNESS, WIRING	KABELBAUM	CAVO ELETTRICO	<->2,5m (8'2")
006	**83233355**	001	FAISCEAU ELECTRIQUE	HARNESS, WIRING	KABELBAUM	CAVO ELETTRICO	<->3m (9'10")
007	**83233356**	001	FAISCEAU ELECTRIQUE	HARNESS, WIRING	KABELBAUM	CAVO ELETTRICO	<->3,5m (11'6")
008	**83233357**	001	FAISCEAU ELECTRIQUE	HARNESS, WIRING	KABELBAUM	CAVO ELETTRICO	<->4m (13'1")
009	**83233358**	001	FAISCEAU ELECTRIQUE	HARNESS, WIRING	KABELBAUM	CAVO ELETTRICO	<->4,5m (14'9")
010	**83233359**	001	FAISCEAU ELECTRIQUE	HARNESS, WIRING	KABELBAUM	CAVO ELETTRICO	<->5m (16'5")
011	**83233360**	001	FAISCEAU ELECTRIQUE	HARNESS, WIRING	KABELBAUM	CAVO ELETTRICO	<->6m (19'8")
012	**83235025**	001	CONNECTEUR AMP SUPERSEAL	CONNECTOR AMP SUPERSEAL	STECKER AMP SUPERSEAL	CONNETTORE AMP SUPERSEAL	
013	**83235026**	001	CONNECTEUR AMP SUPERSEAL	CONNECTOR AMP SUPERSEAL	STECKER AMP SUPERSEAL	CONNETTORE AMP SUPERSEAL	
014	**83235163**	001	BOUCHON	PLUG	VERSCHLUSSSCHRAUBE	TAPPO	
015	**83235291**	001	BOUCHON	PLUG	VERSCHLUSSSCHRAUBE	TAPPO	

K36R0584 B

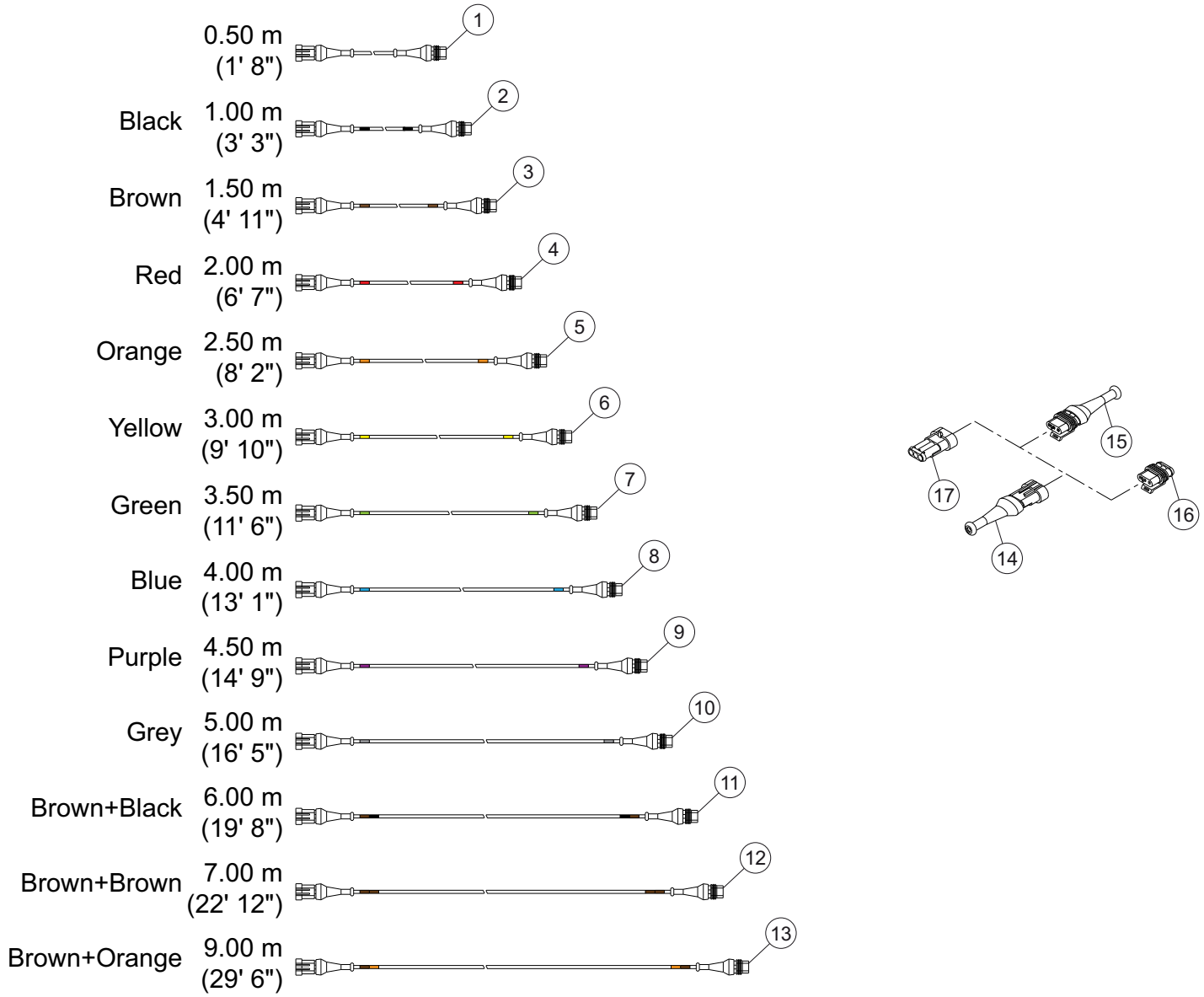
0.50 m
(1' 8")
1
Black
1.00 m
(3' 3")
2
Brown
1.50 m
(4' 11")
3
Red
2.00 m
(6' 7")
4
Orange
2.50 m
(8' 2")
5
Yellow
3.00 m
(9' 10")
6
Green
3.50 m
(11' 6")
7
Blue
4.00 m
(13' 1")
8
Purple
4.50 m
(14' 9")
9
Grey
5.00 m
(16' 5")
10
Brown+Black
6.00 m
(19' 8")
11
Brown+Brown
7.00 m
(22' 12")
12
Brown+Orange
9.00 m
(29' 6")
13
15
17
16
14

FAISCEAU ELECTRIQUE (3 PINS) WIRING HARNESS (3 PINS) KABELBAUM (3 PINS) CABLAGGIO (3 PINS)

Rep	Nr	Qt	Designation	Description	Bezeichnung	Referenza	Remarque - Remark - Bemerkung - Osservazioni
001	**83233298**	001	FAISCEAU ELECTRIQUE	HARNESS, WIRING	KABELBAUM	CAVO ELETTRICO	<->0,5m (1'8")
002	**83233299**	001	FAISCEAU ELECTRIQUE	HARNESS, WIRING	KABELBAUM	CAVO ELETTRICO	<->1m (3'3")
003	**83233300**	001	FAISCEAU ELECTRIQUE	HARNESS, WIRING	KABELBAUM	CAVO ELETTRICO	<->1,5m (4'11")
004	**83233301**	001	FAISCEAU ELECTRIQUE	HARNESS, WIRING	KABELBAUM	CAVO ELETTRICO	<->2m (6'7")
005	**83233302**	001	FAISCEAU ELECTRIQUE	HARNESS, WIRING	KABELBAUM	CAVO ELETTRICO	<->2,5m (8'2")
006	**83233303**	001	FAISCEAU ELECTRIQUE	HARNESS, WIRING	KABELBAUM	CAVO ELETTRICO	<->3m (9'10")
007	**83233304**	001	FAISCEAU ELECTRIQUE	HARNESS, WIRING	KABELBAUM	CAVO ELETTRICO	<->3,5m (11'6")
008	**83233305**	001	FAISCEAU ELECTRIQUE	HARNESS, WIRING	KABELBAUM	CAVO ELETTRICO	<->4m (13'1")
009	**83233306**	001	FAISCEAU ELECTRIQUE	HARNESS, WIRING	KABELBAUM	CAVO ELETTRICO	<->4,5m (14'9")
010	**83233307**	001	FAISCEAU ELECTRIQUE	HARNESS, WIRING	KABELBAUM	CAVO ELETTRICO	<->5m (16'5")
011	**83233309**	001	FAISCEAU ELECTRIQUE	HARNESS, WIRING	KABELBAUM	CAVO ELETTRICO	<->6m (19'8")
012	**83233311**	001	FAISCEAU ELECTRIQUE	HARNESS, WIRING	KABELBAUM	CAVO ELETTRICO	<->7m (22'12")
013	**83233313**	001	FAISCEAU ELECTRIQUE	HARNESS, WIRING	KABELBAUM	CAVO ELETTRICO	<->9m (29'6")
014	**83235023**	001	CONNECTEUR AMP SUPERSEAL	CONNECTOR AMP SUPERSEAL	STECKER AMP SUPERSEAL	CONNETTORE AMP SUPERSEAL	
015	**83235051**	001	CONNECTEUR AMP SUPERSEAL	CONNECTOR AMP SUPERSEAL	STECKER AMP SUPERSEAL	CONNETTORE AMP SUPERSEAL	
016	**83235164**	001	BOUCHON	PLUG	VERSCHLUSSSCHRAUBE	TAPPO	
017	**83235168**	001	BOUCHON	PLUG	VERSCHLUSSSCHRAUBE	TAPPO	

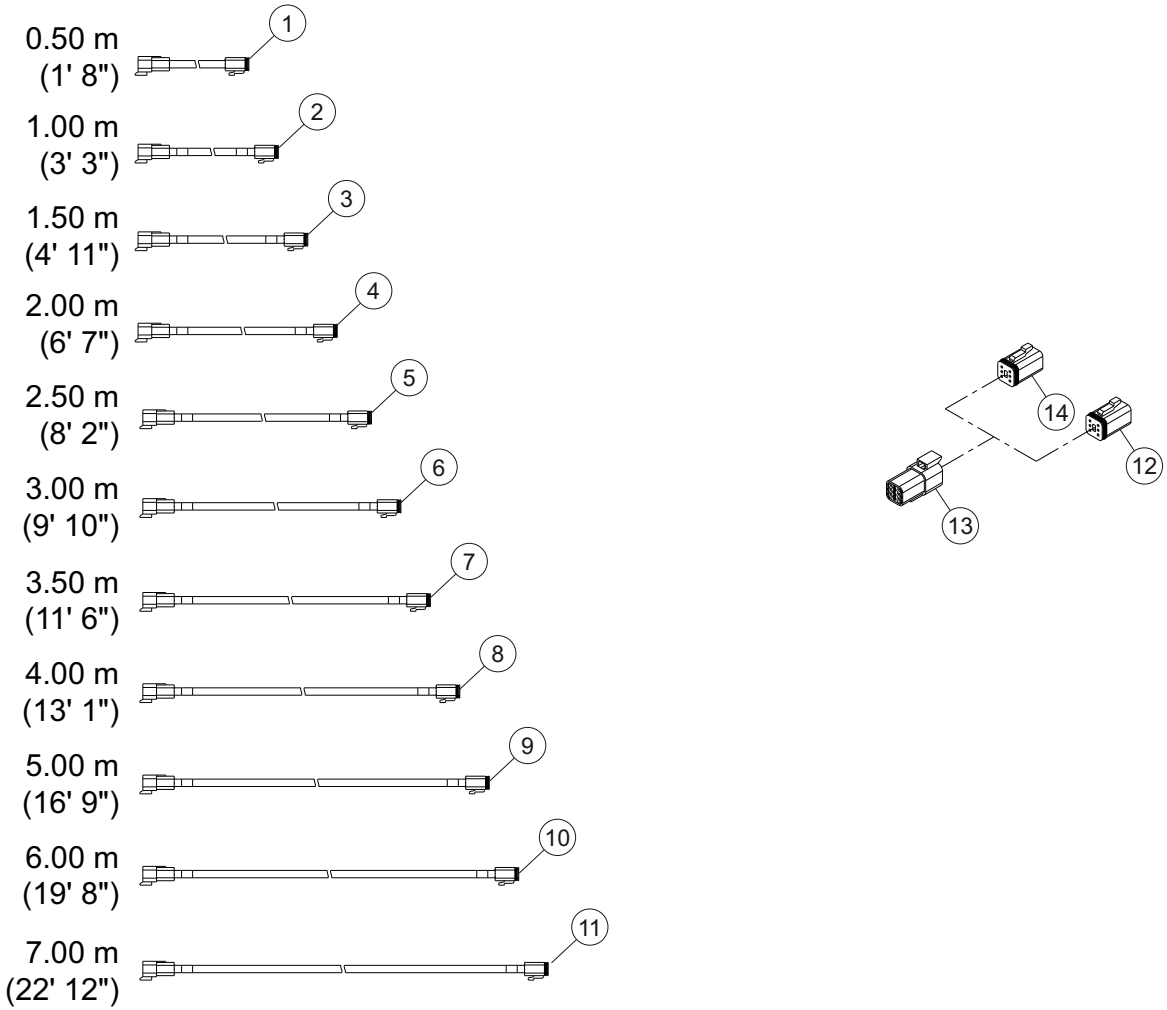
0.50 m
(1' 8")
1
1.00 m
(3' 3")
2
1.50 m
(4' 11")
3
2.00 m
(6' 7")
4
2.50 m
(8' 2")
5
3.00 m
(9' 10")
6
3.50 m
(11' 6")
7
4.00 m
(13' 1")
8
5.00 m
(16' 9")
9
6.00 m
(19' 8")
10
7.00 m
(22' 12")
11
14
12
13

FAISCEAU ELECTRIQUE (BUS CAN 6 WIRING HARNESS (BUS CAN 6 PINS KABELBAUM (BUS CAN 6 PINS) CABLAGGIO (BUS CAN 6 PINS)

Rep	Nr	Qt	Designation	Description	Bezeichnung	Referenza	Remarque - Remark - Bemerkung - Osservazioni
001	**83233320**	001	FAISCEAU ELECTRIQUE	HARNESS, WIRING	KABELBAUM	CAVO ELETTRICO	<->0,5m (1'8")
002	**83233321**	001	FAISCEAU ELECTRIQUE	HARNESS, WIRING	KABELBAUM	CAVO ELETTRICO	<->1m (3'3")
003	**83233322**	001	FAISCEAU ELECTRIQUE	HARNESS, WIRING	KABELBAUM	CAVO ELETTRICO	<->1,5m (4'11")
004	**83233323**	001	FAISCEAU ELECTRIQUE	HARNESS, WIRING	KABELBAUM	CAVO ELETTRICO	<->2m (6'7")
005	**83233324**	001	FAISCEAU ELECTRIQUE	HARNESS, WIRING	KABELBAUM	CAVO ELETTRICO	<->2,5m (8'2")
006	**83233325**	001	FAISCEAU ELECTRIQUE	HARNESS, WIRING	KABELBAUM	CAVO ELETTRICO	<->3m (9'10")
007	**83233326**	001	FAISCEAU ELECTRIQUE	HARNESS, WIRING	KABELBAUM	CAVO ELETTRICO	<->3,5m (11'6")
008	**83233327**	001	FAISCEAU ELECTRIQUE	HARNESS, WIRING	KABELBAUM	CAVO ELETTRICO	<->4m (13'1")
009	**83233328**	001	FAISCEAU ELECTRIQUE	HARNESS, WIRING	KABELBAUM	CAVO ELETTRICO	<->4,5m (14'9")
010	**83233329**	001	FAISCEAU ELECTRIQUE	HARNESS, WIRING	KABELBAUM	CAVO ELETTRICO	<->5m (16'5")
011	**83233330**	001	FAISCEAU ELECTRIQUE	HARNESS, WIRING	KABELBAUM	CAVO ELETTRICO	<->6m (19'8")
012	**83235144**	001	CONNECTEUR DEUTSCH DT	CONNECTOR DEUTSCH DT	STECKER DEUTSCH DT	CONNETTORE DEUTSCH DT	<->7m (22'12")
013	**83235145**	001	CONNECTEUR DEUTSCH DT	CONNECTOR DEUTSCH DT	STECKER DEUTSCH DT	CONNETTORE DEUTSCH DT	
014	**83235272**	001	TERMINAISON	TERMINATION	ABSCHLUSS	CONNESSIONE	

K36R0642 A

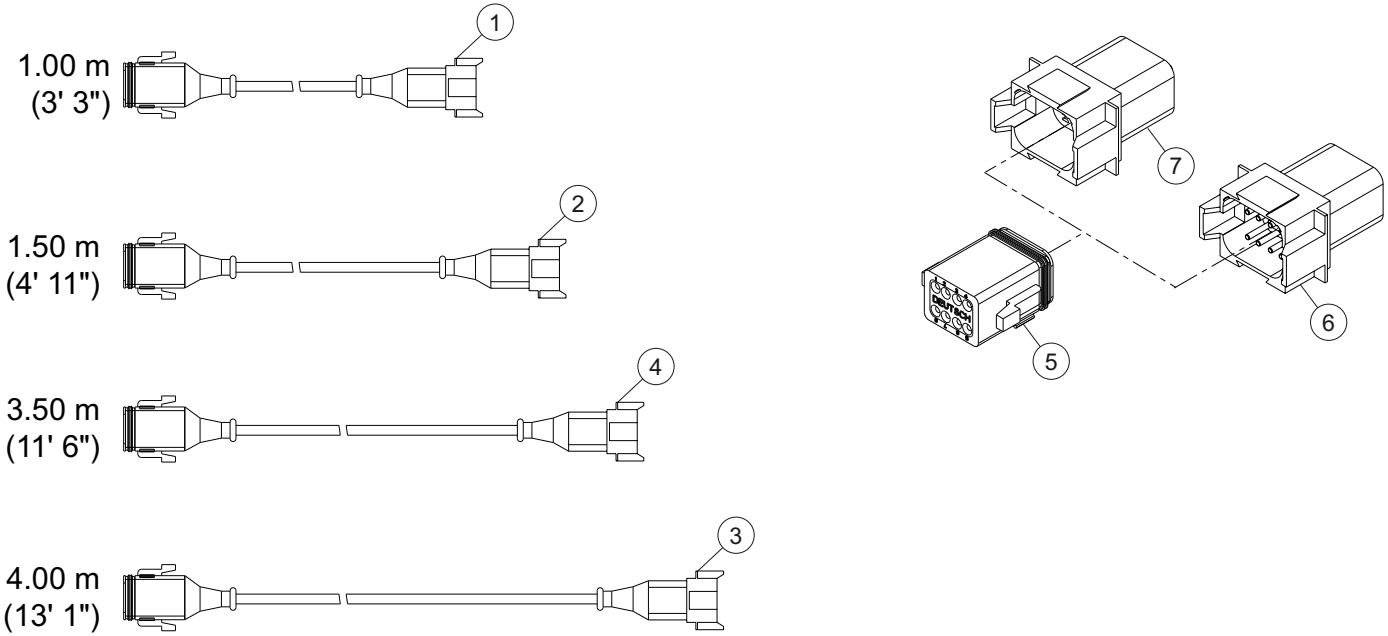

MAXIMA 3 TRM 3M45	---A1033-50A00001>---A1033-50A99999
MAXIMA 3 TRM 5M00	---A1033-50A00001>---A1033-50A99999
MAXIMA 3 TRM 6M00	---A1033-50A00001>---A1033-50A99999
MAXIMA 3 TRM 7M00	---A1033-50A00001>---A1033-50A99999

K36R0642 A

FAISCEAU ELECTRIQUE (8 PINS) WIRING HARNESS (8 PINS) KABELBAUM (8 PINS) CABLAGGIO (8 PINS)

Rep	Nr	Qt	Designation	Description	Bezeichnung	Referenza	Remarque - Remark - Bemerkung - Osservazioni
001	**83233331**	001	FAISCEAU ELECTRIQUE	HARNESS, WIRING	KABELBAUM	CAVO ELETTRICO	<->1m (3'3")
002	**83233332**	001	FAISCEAU ELECTRIQUE	HARNESS, WIRING	KABELBAUM	CAVO ELETTRICO	<->1,5m (4'11")
003	**83233333**	001	FAISCEAU ELECTRIQUE	HARNESS, WIRING	KABELBAUM	CAVO ELETTRICO	<->3,5m (11'6")
004	**83233340**	001	FAISCEAU ELECTRIQUE	HARNESS, WIRING	KABELBAUM	CAVO ELETTRICO	<->4m (13'1")
005	**83235146**	001	CONNECTEUR DEUTSCH DT	CONNECTOR DEUTSCH DT	STECKER DEUTSCH DT	CONNETTORE DEUTSCH DT	
006	**83235147**	001	CONNECTEUR DEUTSCH DT	CONNECTOR DEUTSCH DT	STECKER DEUTSCH DT	CONNETTORE DEUTSCH DT	
007	**83235285**	001	BOUCHON	PLUG	VERSCHLUSSSCHRAUBE	TAPPO	

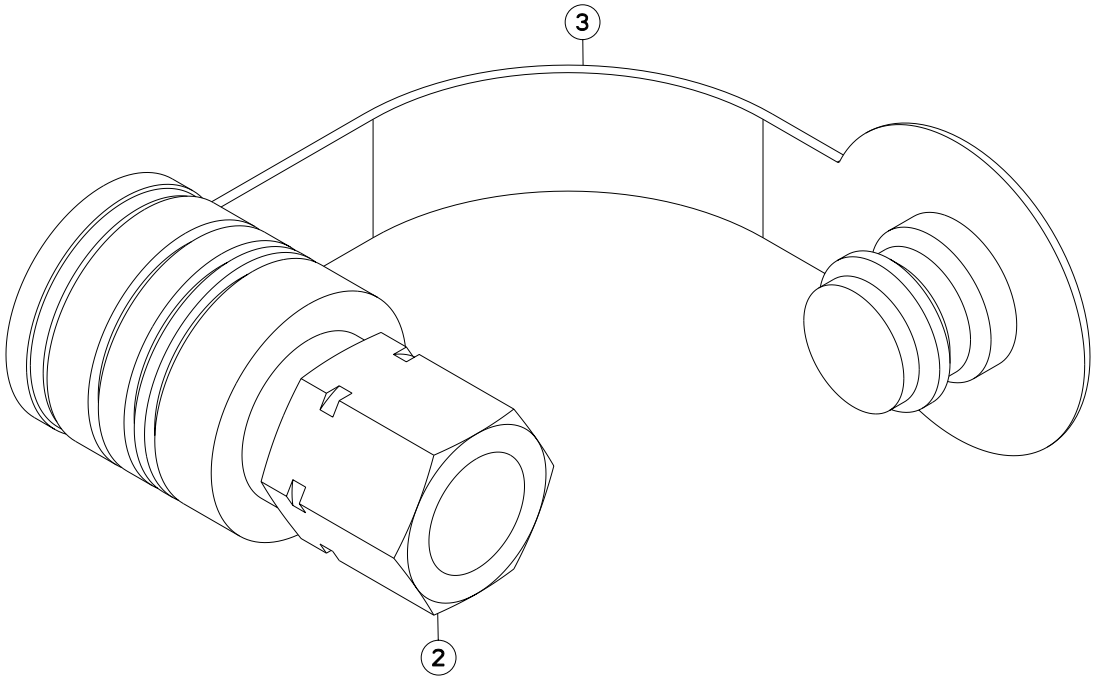
3
2

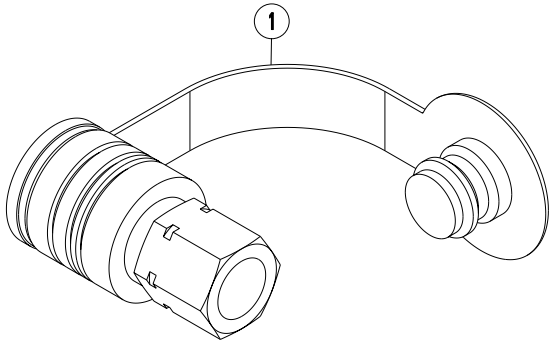
1

MAXIMA 3 TRM 3M45	---A1033-50A00001>---A1033-50A99999
MAXIMA 3 TRM 5M00	---A1033-50A00001>---A1033-50A99999
MAXIMA 3 TRM 6M00	---A1033-50A00001>---A1033-50A99999
MAXIMA 3 TRM 7M00	---A1033-50A00001>---A1033-50A99999

COUPLEURS HYDRAULIQUES / HYDRAULIC COUPLERS / HYDRAULIKANSCHLUESSE / CONNETTORI IDRAULICI

Rep	Nr	Qt	Designation	Description	Bezeichnung	Referenza	Remarque - Remark - Bemerkung - Osservazioni
001	**1626848**	001	COUPLEUR FEMELLE HYDRAULIQ CEI	HYD. COUPLER - EASTERN COUNTRY	HYDR.KUPPLUNG (OSTEUROPA)		+[1]
002	**A4074000**	001	COUPLEUR	COUPLER	KUPPLER	GIUNTO	[1]
003	**A4074032**	001	CAPUCHON COUPLEUR FEMELLE	CAP FEMALE CONNECTOR	KAPPE KUPPLUNGSMUFFE	CAPPUCCIO	[1]

K36R0361 A

2

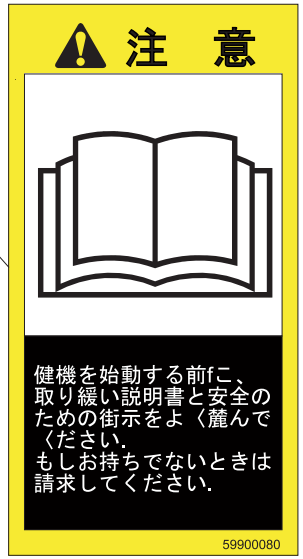

3

4

5

6

7

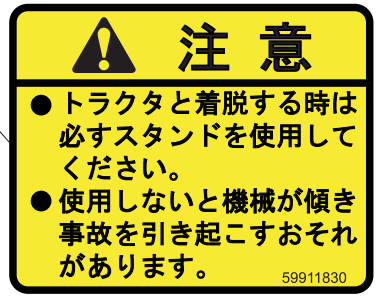

1

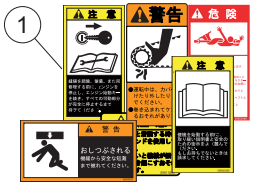

COLL.ETIQUETTES ADHESIVES (JP) SET OF STICKERS (JP) SATZ AUFKLEBER (JP) SERIE ADESIVI (JP)

Rep	Nr	Qt	Designation	Description	Bezeichnung	Referenza	Remarque - Remark - Bemerkung - Osservazioni
001	**1679873**	001	COLL.ETIQ.ADHES.JP	KIT, DECAL	SATZ AUFKLEBER	SERIE ADESIVI	+[1] OPT
002	**59900080**	001	PICTOGR.V NOTICE D'INSTR JP	PICTORIAL V INSTRUCTIONS JP		ADESIVO	[1]
003	**59900480**	001	PICTOGR.V ARRETER MOTEUR JP	PICTORIAL V TURN OFF ENG. JP		ADESIVO	[1]
004	**59900580**	002	PICTOGR.V ECRASEM.CORPS JP	PICTORIAL V CRUSHING BODY JP		ADESIVO	[1]
005	**59901080**	001	PICTOGR.V TRANSMISSION JP	PICTORIAL V PTO-SHAFT JP		ADESIVO	[1]
006	**59911780**	002	PICTOGR.V AVERTISS.CHAINE JP	DECAL, SAFETY	PIKTOGR.V	ADESIVO	[1]
007	**59911830**	002	PICTOGR.H ATTENTION BEQUIL JP	DECAL, SAFETY	PIKTOGR.H	ADESIVO	[1]

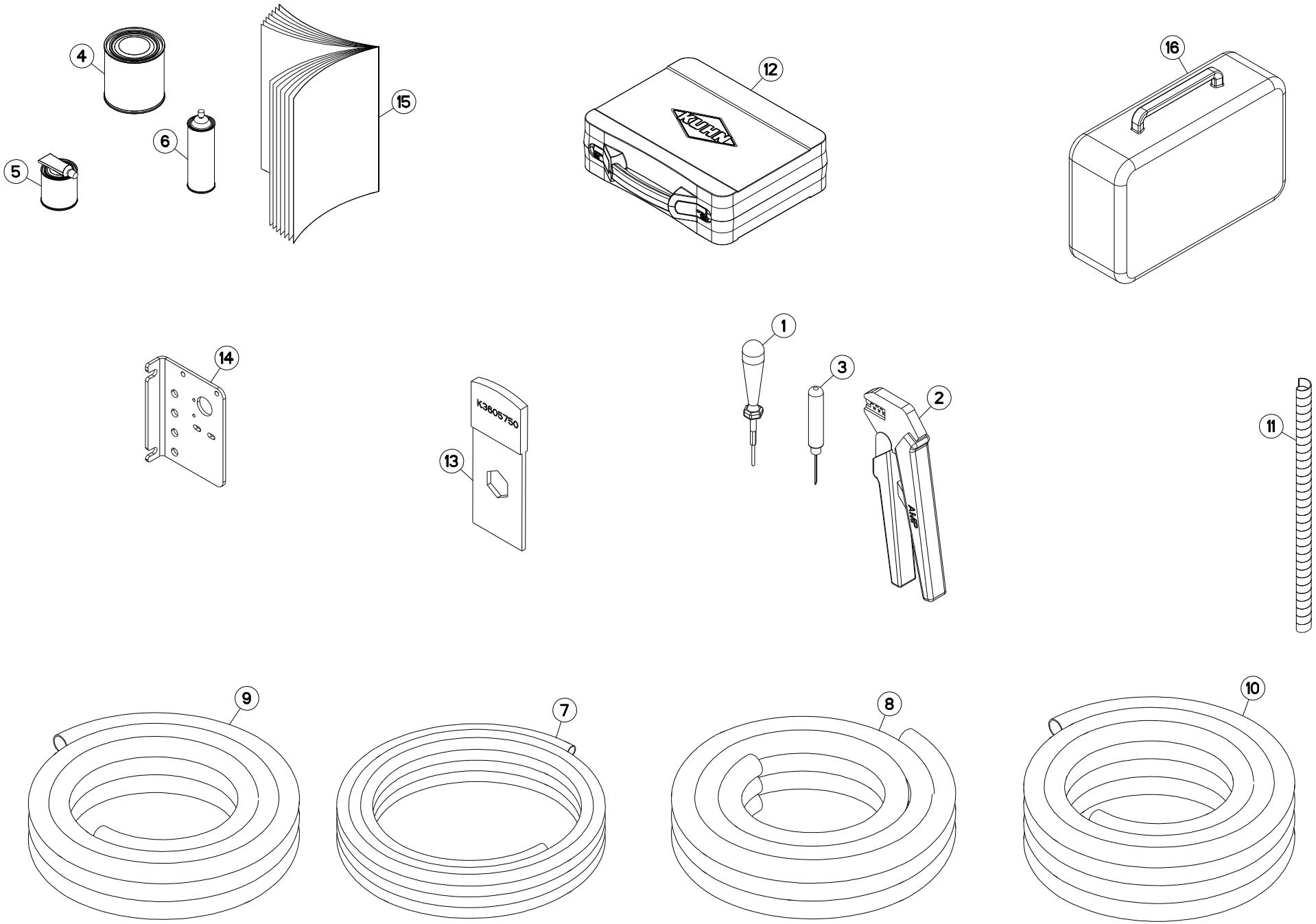
4
5
6
15
12
16
14
13
K3605750
1
3
2
11
9
7
8
10

DIVERS / MISCELLANEOUS / VERSCHIEDENES / VARIE

Rep	Nr	Qt	Designation	Description	Bezeichnung	Referenza	Remarque - Remark - Bemerkung - Osservazioni
001	**83235017**	001	OUTIL SOURIAU	TOOL SOURIAU	WERKZEUG SOURIAU	ATTREZZO SOURIAU	
002	**83235063**	001	OUTIL AMP SUPERSEAL	TOOL AMP SUPERSEAL	WERKZEUG AMP SUPERSEAL	ATTREZZO AMP SUPERSEAL	
003	**83235064**	001	OUTIL AMP SUPERSEAL	TOOL AMP SUPERSEAL	WERKZEUG AMP SUPERSEAL	ATTREZZO AMP SUPERSEAL	
004	**83503018**	001	BOITE 1L PEINT.ROUGE	1L RED PAINT CAN,	DOSE FARBE ROT,1L	VERNICE ROSSA KUHN	
005	**83503019**	001	KIT RAL2002 0,5+0,1 KG BICOMP	KIT RAL2002 0,5+0,1 KG 2 COMP	KIT RAL2002 0,5+0,1 KG 2KOMP	VERNICE RAL2002 2K 0,5+0,1 KG	
006	**83503026**	001	AEROSOL ROUGE RAL2002 BR.	RED SPRAY PAINT	FARBSPRUEHDOSE KUHN ROT	VERNICE SPRAY ROSSA	
007	**83673004**	001	TUYAU PVC Ø25- , OREGON	PIPE PVC Ø25 OREGON	SCHLAUCH PVC Ø25 OREGON	TUBO IN GOMMA	
008	**83673005**	001	GAINE	SHEATH, FLEXIBLE	SCHLAUCH	SUPPORTO	
009	**83673006**	001	TUYAU	PIPE	ROHR	TUBO	
010	**83673007**	001	TUYAU PVC Ø45-OREGON	PIPE PVC Ø45-OREGON	SCHLAUCH PVC 45 GRAU (LUFT)	TUBO PVC D45	
011	**951295**	001	GAINE POLYAMIDE RT25 D25-40MAX	SPIRAL WRAP	SCHUTZSPIRALE	PROTEZIONE	
012	**K3023780**	001	KUHN FLASHKIT	KUHN FLASHKIT	KUHN FLASHKIT	KUHN FLASHKIT	
013	**K3605750**	001	CALE	SHIM	DISTANZPLATTE	SPESSORE	
014	**K3646730**	001	TOLE	SHEET	BLECH	TELA	
015	**KN430A**	001	NOTICE D'INST.	OPERATOR'S MANUAL	BETRIEBSANLEITUNG	MANUALE D'USO E MANUTENZIONE	
016	**N04335A0**	001	MALLETTE MESURE ASPIRAT & PRES	BAG FOR PRESURE CONTROL	KOFFER F.DRUCK	KIT MISURA ASPIRAZ.& PRESSIONE	

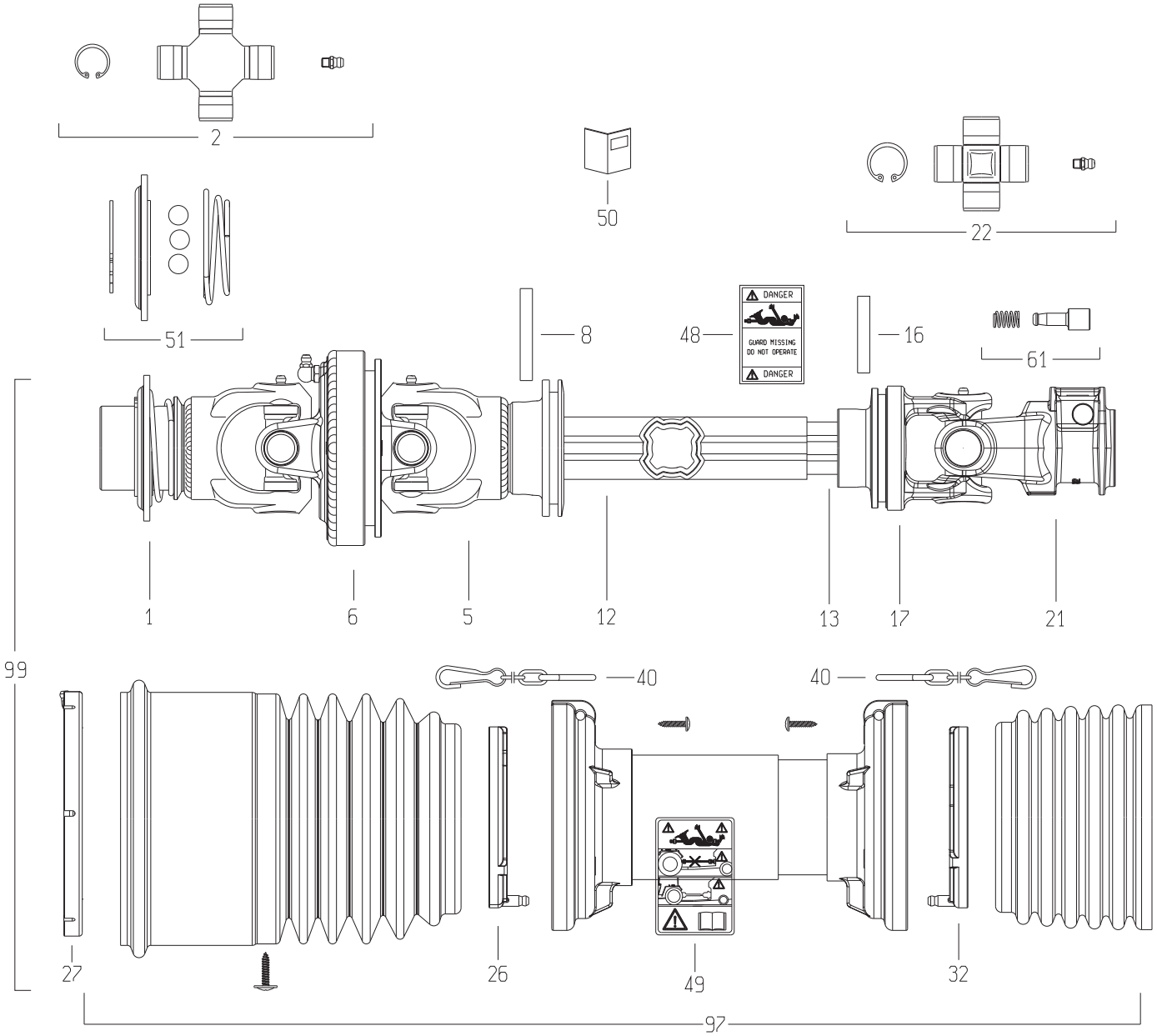
2
50
22
51
8
48
DANGER
GUARD MISSING
DO NOT OPERATE
DANGER
16
61
1
6
5
12
13
17
21
99
40
40
27
26
49
32
97

TRANSMISSION 4800206 TRANSMISSION 4800206 GELENKWELLE 4800206 TRANSMISSIONE 4800206

Rep	Nr	Qt	Designation	Description	Bezeichnung	Referenza	Remarque - Remark - Bemerkung - Osservazioni
001	**4803022**	001	MACHOIRE VERROUILLAGE A BILLES	BALL LOCKING YOKE	AUFSTECKGABEL MIT KUGELVERSCHL	FORCELLA CHIUSURA A BIGLIE	
002	**4805074**	002	CROISILLON CPL	CROSS JOURNAL	KREUZGARNITUR	CROCIERA	
005	**4803045**	001	MACHOIRE TUBE EXTERIEUR	YOKE OUTER TUBE	RILLENGABEL AUSSENROHR	FORCELLA	
006	**4813004**	001	MACHOIRE DOUBLE	DOUBLE YOKE	DOPPELGELENKGABEL	FORCELLA	
008	**80450860**	001	GOUPILLE ELASTIQUE FLZNNC	ROLL PIN FLZNNC	SPANNHUELSE FLZNNC	SPINA ELASTICA FLZNNC	
012	**4808066**	001	TUBE PROFILE EXTERIEUR	PROFILE TUBE	PROFILROHR	PROFILATO	
013	**4808067**	001	TUBE PROFILE INTERIEUR	PROFILE TUBE	PROFILROHR	PROFILATO	
016	**80450851**	001	GOUPILLE ELASTIQUE FLZNNC	ELASTIC PIN FLZNNC	SPANNHUELSE FLZNNC	SPINA ELASTICA FLZNNC	
017	**4803024**	001	MACHOIRE TUBE INTERIEUR	YOKE INNER TUBE	RILLENGABEL INNENROHR	FORCELLA	
021	**40030070**	001	MACHOIRE	YOKE	GELENKGABEL	FORCELLA	
022	**4805065**	001	CROISILLON CPL	CROSS JOURNAL	KREUZGARNITUR	CROCIERA	
026	**4820113**	001	PALIER	SLIDING RING	GLEITRING	SUPPORTO	
027	**4820117**	001	PALIER	SLIDING RING	GLEITRING	SUPPORTO	
032	**4820106**	001	PALIER	SLIDING RING	GLEITRING	SUPPORTO	
040	**4821023**	002	CHAINETTE	CHAIN	HALTEKETTE	CATENELLA	
048	**A7926009**	001	ETIQUETTES	STICKER	AUFKLEBER	ADESIVO	
049	**4831002**	001	PICTOGRAMME	PICTORIAL	PIKTOGRAMM	ADESIVO	
050	**4831003**	001	COLL.PICTOGRAMMES ET NOTICE	SET PICTORIALS & INSTRUCTIONS	SATZ PIKTOGRAMME UND ANLEITUNG	SERIE ADESIVI E NOTIZIE	
051	**4805259**	001	VERROUILLAGE A BILLES	BALL COLLAR KIT	ZIEHVERSCHLUSS	KIT COLLARE A SFERE	
061	**4505230**	001	POUSSOIR CPL	PUSH BUTTON	SCHIEBESTIEFT	PULSANTE COMPLETO	
097	**4819206**	001	PROTECTEUR COMPLET	GUARD COMPLET	SCHUTZ KOMPLET	PROTEZIONE	
099	**4800206**	001	TRAN.SFTS2 (80°) 1 3/8-6 1212	PTO-S.SFTS2 (80°) 1 3/8-6 1212	GELEN.SFTS2 (80°) 1 3/8-6 1212	CARDA.SFTS2 (80°) 1 3/8-6 1212	

K99R0425 A

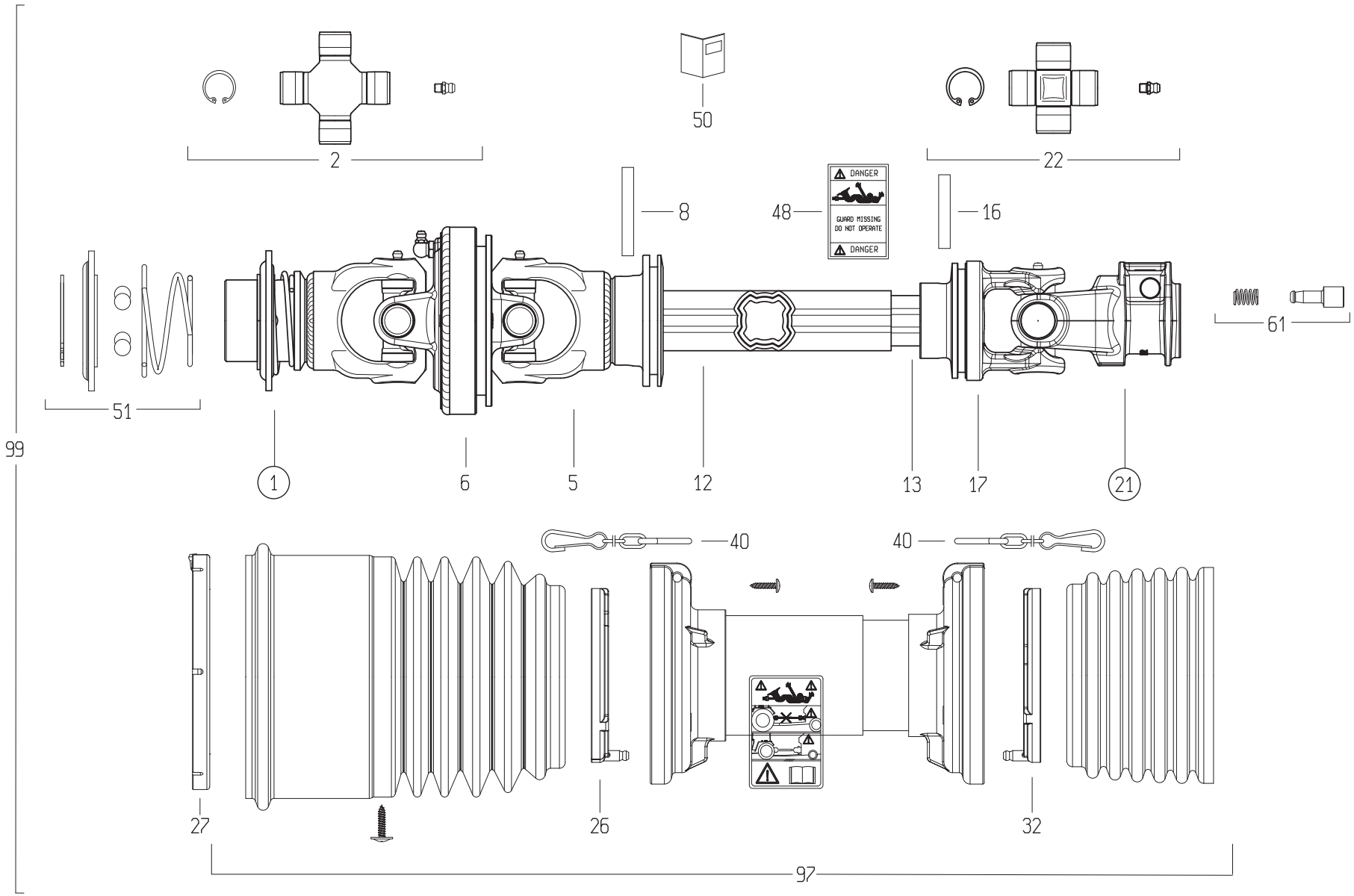
2
50
22
8
48
DANGER
GUARD MISSING
DO NOT OPERATE
DANGER
16
61
51
99
1
6
5
12
13
17
21
40
40
27
26
32
97

TRANSMISSION 4800207 TRANSMISSION 4800207 GELENKWELLE 4800207 TRANSMISSIONE 4800207

Rep	Nr	Qt	Designation	Description	Bezeichnung	Referenza	Remarque - Remark - Bemerkung - Osservazioni
001	**4803046**	001	MACHOIRE VERROUILLAGE A BILLES	BALL LOCKING YOKE	AUFSTECKGABEL MIT KUGELVERSCHL	FORCELLA CHIUSURA A BIGLIE	[1]+[2]
002	**4805074**	002	CROISILLON CPL	CROSS JOURNAL	KREUZGARNITUR	CROCIERA	[1]
005	**4803045**	001	MACHOIRE TUBE EXTERIEUR	YOKE OUTER TUBE	RILLENGABEL AUSSENROHR	FORCELLA	[1]
006	**4813004**	001	MACHOIRE DOUBLE	DOUBLE YOKE	DOPPELGELENKGABEL	FORCELLA	[1]
008	**80450860**	001	GOUPILLE ELASTIQUE FLZNNC	ROLL PIN FLZNNC	SPANNHUELSE FLZNNC	SPINA ELASTICA FLZNNC	[1]
012	**4808066**	001	TUBE PROFILE EXTERIEUR	PROFILE TUBE	PROFILROHR	PROFILATO	[1]
013	**4808067**	001	TUBE PROFILE INTERIEUR	PROFILE TUBE	PROFILROHR	PROFILATO	[1]
016	**80450851**	001	GOUPILLE ELASTIQUE FLZNNC	ELASTIC PIN FLZNNC	SPANNHUELSE FLZNNC	SPINA ELASTICA FLZNNC	[1]
017	**4803024**	001	MACHOIRE TUBE INTERIEUR	YOKE INNER TUBE	RILLENGABEL INNENROHR	FORCELLA	[1]
021	**40030070**	001	MACHOIRE	YOKE	GELENKGABEL	FORCELLA	[1]+[3]
022	**4805065**	001	CROISILLON CPL	CROSS JOURNAL	KREUZGARNITUR	CROCIERA	[1]
026	**4820113**	001	PALIER	SLIDING RING	GLEITRING	SUPPORTO	[1]
027	**4820117**	001	PALIER	SLIDING RING	GLEITRING	SUPPORTO	[1]
032	**4820106**	001	PALIER	SLIDING RING	GLEITRING	SUPPORTO	[1]
040	**4821023**	002	CHAINETTE	CHAIN	HALTEKETTE	CATENELLA	[1]
048	**A7926009**	001	ETIQUETTES	STICKER	AUFKLEBER	ADESIVO	[1]
050	**4831003**	001	COLL.PICTOGRAMMES ET NOTICE	SET PICTORIALS & INSTRUCTIONS	SATZ PIKTOGRAMME UND ANLEITUNG	SERIE ADESIVI E NOTIZIE	[1]
051	**4805262**	001	VERROUILLAGE A BILLES	BALL COLLAR KIT	ZIEHVERSCHLUSS	KIT COLLARE A SFERE	[1][2]
061	**4505230**	001	POUSSOIR CPL	PUSH BUTTON	SCHIEBESTIEFT	PULSANTE COMPLETO	[1][3]
097	**4819206**	001	PROTECTEUR COMPLET	GUARD COMPLET	SCHUTZ KOMPLET	PROTEZIONE	[1]
099	**4800207**	001	TRAN.SFTS2 (80°) 8X32X38 1212	PTO-S.SFTS2 (80°) 8X32X38 1212	GELEN.SFTS2 (80°) 8X32X38 1212	CARDA.SFTS2 (80°) 8X32X38 1212	+[1]

K99R0413 C

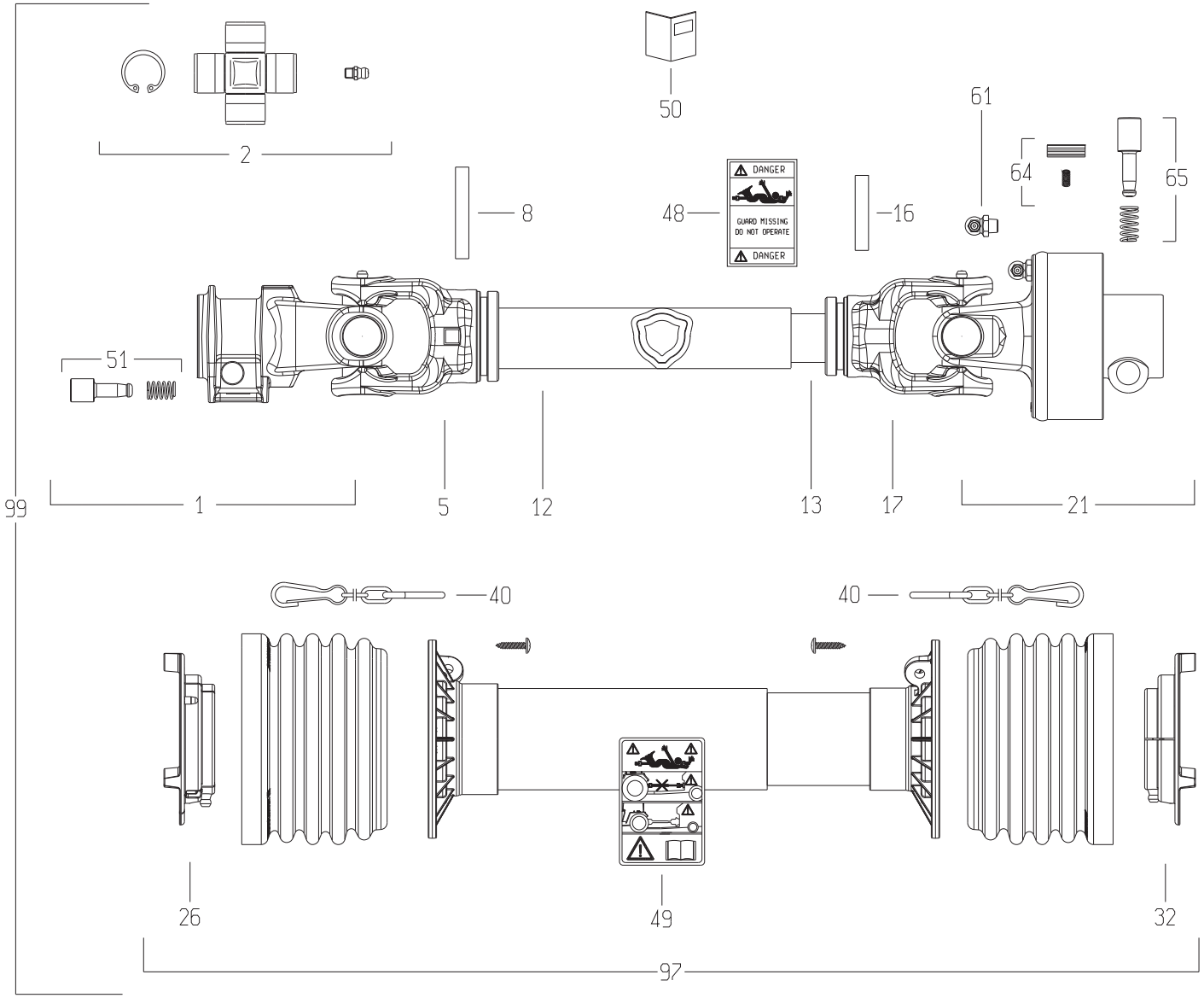
2
50
61
64
65
8
48
DANGER
GUARD MISSING
DO NOT OPERATE
DANGER
16
51
99
1
5
12
13
17
21
40
40
26
49
32
97

TRANSMISSION 4500244 TRANSMISSION 4500244 GELENKWELLE 4500244 TRANSMISSIONE 4500244

Rep	Nr	Qt	Designation	Description	Bezeichnung	Referenza	Remarque - Remark - Bemerkung - Osservazioni
001	**40030070**	001	MACHOIRE	YOKE	GELENKGABEL	FORCELLA	
002	**4805065**	002	CROISILLON CPL	CROSS JOURNAL	KREUZGARNITUR	CROCIERA	
005	**4503251**	001	MACHOIRE	YOKE	GELENKGABEL	FORCELLA	
008	**80450856**	001	GOUPILLE ELASTIQUE FLZNNC	ROLL PIN FLZNNC	SPANNHUELSE FLZNNC	SPINA ELASTICA FLZNNC	
012	**4508186**	001	TUBE PROFILE EXTERIEUR	PROFILE TUBE	PROFILROHR	PROFILATO	
013	**4508187**	001	TUBE PROFILE INTERIEUR	PROFILE TUBE	PROFILROHR	PROFILATO	
016	**80450845**	001	GOUPILLE ELASTIQUE FLZNNC	ROLL PIN FLZNNC	SPANNHUELSE FLZNNC	SPINA ELASTICA FLZNNC	
017	**4503250**	001	MACHOIRE	YOKE	GELENKGABEL	FORCELLA	
021	**4510046**	001	ROUE LIBRE RA1	FREE WHEEL	FREILAUF	RUOTA	
026	**4820124**	001	PALIER	SLIDING RING	GLEITRING	SUPPORTO	
032	**4820125**	001	PALIER	SLIDING RING	GLEITRING	SUPPORTO	
040	**4821023**	002	CHAINETTE	CHAIN	HALTEKETTE	CATENELLA	
048	**A7926009**	001	ETIQUETTES	STICKER	AUFKLEBER	ADESIVO	
049	**4831002**	001	PICTOGRAMME	PICTORIAL	PIKTOGRAMM	ADESIVO	
050	**4531001**	001	COLL.PICTOGRAMMES ET NOTICE	SET PICTORIALS & INSTRUCTIONS	SATZ PIKTOGRAMME UND ANLEITUNG	SERIE ADESIVI E NOTIZIE	
051	**4505230**	001	POUSSOIR CPL	PUSH BUTTON	SCHIEBESTIEFT	PULSANTE COMPLETO	
061	**4505055**	001	GRAISSEUR	GREASE NIPPLE	SCHMIERNIPPEL	INGRASSATORE	
064	**4510201**	001	ROCHET	CLAMPING KEY	KLEMMKEIL	ROCCHETTO	
065	**40330050**	001	POUSSOIR CPLT	PUSH BUTTON CPLT	SCHIEBESTIEFT KPLT	PULSANTE	
097	**4519244**	001	PROTECTEUR COMPLET	GUARD COMPLET	SCHUTZ KOMPLET	PROTEZIONE	
099	**4500244**	001	TRAN.102 1 3/8-6 RA1 1030	PTO-S.102 1 3/8-6 RA1 1030	GELEN.102 1 3/8-6 RA1 1030	CARDA.102 1 3/8-6 RA1 1030	

INDEX NUMERIQUE - NUMERICAL INDEX
TEILENUMMERN-INDEX - INDICE NUMERICO

Nr	Page	Rep.	Nr	Page	Rep.	Nr	Page	Rep.	Nr	Page	Rep.	Nr	Page	Rep.	Nr	Page	Rep.	Nr	Page	Rep.	Nr	Page	Rep.
A4071312	319	009	A4075005	367	009	A4082711	321	022	A4925054	055	005	A7260030	205	008	FLA0954C	031	007	FLA1638A	221	020	FNB0281	063	009
A4071312	321	014	A4075018	315	010	A4082711	323	017	A5320205	019	019	A7926009	387	048	FLA0954C	075	006	FLA1638A	229	021	FNB0281	065	008
A4071312	323	009	A4075018	317	017	A4082711	325	014	A620232	105	022	A7926009	389	048	FLA0954C	283	013	FLA1638A	237	020	FNB0339	283	017
A4073003	053	016	A4075018	319	015	A4082711	327	012	A620236	033	024	A7926009	391	048	FLA0954C	285	013	FLA1638A	329	012	FNB0339	285	017
A4074000	381	002	A4075018	321	020	A4083108	053	026	A620243	097	018	BLA0117B	209	023	FLA0954C	287	002	FLA1715	251	012	FNB0361	209	031
A4074001	053	030	A4075018	323	015	A4083203	319	018	A620243	109	016	BLA0117B	217	023	FLA0954C	289	002	FLA1715	257	011	FNB0361	217	031
A4074001	315	004	A4075018	325	012	A4083203	321	023	A620243	171	012	BLA0117B	225	023	FLA0954C	293	026	FLA1961A	283	014	FNB0361	225	031
A4074001	317	011	A4075018	327	010	A4083203	323	018	A620243	173	013	BLA0117B	233	023	FLA0954C	295	026	FLA1961A	285	014	FNB0361	233	031
A4074001	319	010	A4075019	085	006	A4083206	367	019	A620243	175	014	BLE0001	075	005	FLA0954C	297	030	FLA1962A	283	015	FNB0368A	213	025
A4074001	321	015	A4080309	053	020	A4085319	053	027	A620243	177	014	BNB0048	109	017	FLA0954C	301	044	FLA1962A	285	015	FNB0368A	221	024
A4074001	323	010	A4080309	055	002	A4910010	367	020	A620243	191	021	B0000005	039	018	FLA0954C	307	010	FLA2987	025	024	FNB0372A	229	027
A4074001	327	004	A4080313	367	010	A4920117	321	025	A620243	193	021	B0000005	057	009	FLA0954C	309	003	FLR0321	109	018	FNB0372A	237	025
A4074002	053	017	A4080315	367	011	A4920117	321	026	A620243	195	029	B0000005	247	019	FLA0966	033	026	FLS0262	105	023	FNB0377	209	032
A4074017	085	004	A4080322	053	021	A4920117	321	027	A620243	199	029	B0000005	253	018	FLA1468A	209	026	FLS0262	163	019	FNB0378	217	032
A4074029	325	011	A4080322	055	003	A4920117	321	028	A620243	209	022	B0000005	259	021	FLA1468A	217	026	FLS0262	165	017	FNB0379	225	032
A4074032	381	003	A4080401	085	007	A4920117	325	016	A620243	217	022	B0000005	273	003	FLA1468A	225	026	FNB0110	063	001	FNB0380	233	032
A4074046	085	005	A4080401	367	012	A4920117	325	017	A620243	225	022	B0000005	277	010	FLA1468A	233	026	FNB0114	059	001	FNB0429A	031	008
A4074047	053	018	A4080402	367	013	A4920117	327	014	A620243	233	022	B0000007	057	010	FLA1469	209	024	FNB0122	109	019	FNB0429A	075	007
A4074064	053	019	A4080430	367	014	A4920117	327	015	A620243	249	019	B0000007	247	020	FLA1469	217	024	FNB0274	059	002	FNB0429A	283	018
A4074069	315	005	A4080439	053	022	A4920128	323	020	A620243	255	020	B0000007	253	019	FLA1469	225	024	FNB0274	061	001	FNB0429A	285	018
A4074069	317	012	A4080445	053	023	A4920128	323	021	A620243	261	020	B0000007	259	022	FLA1469	233	024	FNB0274	063	002	FNB0429A	287	003
A4074069	319	011	A4080448	315	011	A4920128	323	022	A620243	277	009	B0000546	171	013	FLA1550	209	025	FNB0274	065	001	FNB0429A	289	003
A4074069	321	016	A4080448	317	018	A4920128	323	023	A621765	259	020	B0000546	173	014	FLA1550	217	025	FNB0275	059	003	FNB0429A	293	027
A4074069	323	011	A4080448	319	019	A4920128	325	018	A621854	243	033	B0000707	079	041	FLA1550	225	025	FNB0275	061	002	FNB0429A	295	027
A4074069	327	005	A4080448	321	024	A4920128	325	019	A621936	213	015	B0000707	097	019	FLA1550	233	025	FNB0275	063	003	FNB0429A	297	036
A4074070	315	006	A4080448	323	019	A4920128	327	016	A621936	221	015	B0000707	241	022	FLA1563B	209	027	FNB0275	065	002	FNB0429A	301	046
A4074070	317	013	A4080448	325	015	A4920128	327	017	A621936	229	016	B0000707	243	034	FLA1563B	217	027	FNB0276	059	004	FNB0429A	307	011
A4074070	319	012	A4080448	327	013	A4921047	367	023	A621936	237	015	B0000707	269	023	FLA1563B	225	027	FNB0276	061	003	FNB0429A	309	004
A4074070	321	017	A4080462	053	024	A4921050	367	022	A622467	079	040	B0000707	271	009	FLA1563B	233	027	FNB0276	063	004	FNB0452	283	016
A4074070	323	012	A4080463	053	025	A4921062	367	021	A622467	213	016	B0000751	293	024	FLA1569B	209	028	FNB0276	065	003	FNB0452	285	016
A4074070	327	006	A4080473	367	015	A4921091	085	010	A622467	213	017	B0000751	295	024	FLA1569B	217	028	FNB0277	059	005	FNB0478	213	021
A4074084	315	007	A4080521	085	008	A4921094	085	011	A622467	213	018	B0000751	311	002	FLA1569B	225	028	FNB0277	061	004	FNB0478	221	021
A4074084	317	014	A4080524	315	012	A4921094	085	012	A622467	213	019	B0000751	313	002	FLA1569B	233	028	FNB0277	063	005	FNB0496	269	024
A4074084	319	013	A4080524	317	019	A4923012	367	024	A622467	221	016	B0000973	039	019	FLA1571A	209	029	FNB0277	065	004	FNB0579	203	009
A4074084	321	018	A4080524	319	016	A4923014	367	025	A622467	221	017	D00001A0	033	025	FLA1571A	217	029	FNB0278	059	006	FNB0579	205	009
A4074084	323	013	A4080524	321	021	A4923032	367	026	A622467	221	018	D00002A0	039	020	FLA1571A	225	029	FNB0278	061	005	FNB0614	079	043
A4074084	327	007	A4080524	323	016	A4923032	367	027	A622467	221	019	D00044B0	247	021	FLA1571A	233	029	FNB0278	063	006	FNB0615	079	044
A4074089	315	008	A4080524	325	013	A4923260	367	028	A622467	229	017	D01301A0	177	015	FLA1595A	209	030	FNB0278	065	005	FNB0615	131	010
A4074089	317	015	A4080524	327	011	A4923260	367	029	A622467	229	018	D01448A0	177	016	FLA1595A	217	030	FNB0279	059	007	FNB0615	133	012
A4074089	327	008	A4080815	367	016	A4924024	053	028	A622467	229	019	FDR0163	025	023	FLA1595A	225	030	FNB0279	061	006	FNB0615	135	011
A4074103	315	009	A4082700	085	009	A4924024	055	004	A622467	229	020	FED3028A	167	008	FLA1595A	233	030	FNB0279	063	007	FNB0634A	213	026
A4074103	317	016	A4082700	367	017	A4924106	053	031	A622467	237	016	FED3028A	169	007	FLA1608	039	021	FNB0279	065	006	FNB0634A	229	028
A4074103	319	014	A4082703	367	018	A4924106	053	032	A622467	237	017	FJA0284	293	025	FLA1637A	079	042	FNB0280	061	007	FNB0635A	213	027
A4074103	321	019	A4082711	315	013	A4924250	053	033	A622467	237	018	FJA0284	295	025	FLA1637A	241	023	FNB0280	063	008	FNB0635A	229	029
A4074103	323	014	A4082711	317	020	A4925011	053	034	A622467	237	019	FJA0284	301	043	FLA1637A	243	035	FNB0280	065	007	FNB0657	213	022
A4074103	327	009	A4082711	319	017	A4925054	053	029	A7160104	023	018	FJX0112D	277	011	FLA1638A	213	020	FNB0281	061	008	FNB0657	229	022

INDEX NUMERIQUE - NUMERICAL INDEX
TEILENUMMERN-INDEX - INDICE NUMERICO

Nr	Page	Rep.	Nr	Page	Rep.	Nr	Page	Rep.	Nr	Page	Rep.	Nr	Page	Rep.	Nr	Page	Rep.	Nr	Page	Rep.	Nr	Page	Rep.
FNB0657	281	004	KC075AGB	347	018	K3600200	023	019	K3601451	195	036	K3602761	019	028	K3604600	025	030	K3608320	233	036	K3611390	183	039
FNB0760A	213	028	KC080AGB	345	008	K3600200	025	026	K3601500	277	012	K3602761	021	018	K3604600	027	002	K3609400	129	002	K3611390	187	039
FNB0760A	221	025	KE0362TL	349	005	K3600250	039	022	K3601620	251	013	K3602770	019	029	K3604620	025	031	K3610430	105	024	K3611390	195	042
FNB0882	297	031	KE0387TL	365	007	K3600260	315	014	K3601640	091	012	K3602770	021	019	K3604650	081	050	K3610491	243	040	K3611390	199	042
FNB0883	297	032	KE0587TL	351	009	K3600260	319	020	K3601781	195	037	K3602911	079	047	K3604860	081	051	K3610500	243	041	K3611520	325	022
FNB0896	229	023	KN430A	385	015	K3600260	321	029	K3601781	199	036	K3602920	079	048	K3604951	025	032	K3610500	341	015	K3611561	179	021
FNB0896	237	021	K2503240	025	025	K3600260	323	024	K3601820	057	011	K3602920	083	006	K3604960	025	033	K3610550	183	037	K3611561	191	025
FNB0912	213	023	K2600700	077	028	K3600260	325	020	K3601831	187	035	K3602980	053	035	K3604970	025	034	K3610550	187	037	K3611570	191	026
FNB0912	221	022	K3006170	179	020	K3600260	327	018	K3601831	199	037	K3602990	053	036	K3605170	081	052	K3610550	195	038	K3611570	193	025
FNB0921	229	024	K3006170	181	020	K3600301	025	027	K3601840	183	036	K3603000	053	037	K3605710	091	013	K3610550	199	038	K3611570	195	043
FNB0921	237	022	K3006170	183	029	K3600460	269	025	K3601850	187	036	K3603010	053	038	K3605720	091	014	K3610740	291	015	K3611570	199	043
FNB0973	213	024	K3006170	187	029	K3600551	155	021	K3601870	251	014	K3603030	023	020	K3605750	385	013	K3610910	155	024	K3611710	155	026
FNB0973	221	023	K3006170	191	022	K3600551	183	030	K3601880	033	027	K3603030	025	028	K3606131	023	025	K3610910	157	019	K3611710	157	021
FNB0973	229	025	K3006170	193	022	K3600551	187	030	K3601891	033	028	K3603240	209	033	K3606160	023	026	K3610920	155	025	K3612280	255	022
FNB0973	237	023	K3006170	195	030	K3600551	195	031	K3601900	033	029	K3603240	225	033	K3606371	085	013	K3610920	157	020	K3612470	083	007
FNB1011	229	026	K3006170	199	030	K3600551	199	031	K3601910	033	030	K3603250	209	034	K3606381	085	014	K3611041	191	023	K3612680	265	005
FNB1011	237	024	K3017320	331	005	K3600570	183	031	K3601911	035	002	K3603250	225	034	K3606450	081	053	K3611041	193	023	K3612690	263	005
FNB1012	297	033	K3019670	147	013	K3600570	187	031	K3601931	057	012	K3603260	217	033	K3607160	209	036	K3611041	195	039	K3612700	081	054
FNB1017	065	009	K3019670	149	012	K3600570	195	032	K3601940	033	031	K3603270	217	034	K3607160	217	036	K3611041	199	039	K3612710	081	055
FNB1018	065	010	K3019670	151	013	K3600570	199	032	K3601951	057	013	K3603270	233	033	K3607160	225	036	K3611051	191	024	K3612720	077	035
FNB1258	097	020	K3019681	147	014	K3600580	183	032	K3601951	275	003	K3603280	209	035	K3607160	233	035	K3611051	193	024	K3612900	335	018
FNB1261A	247	022	K3019681	149	013	K3600580	187	032	K3602060	253	021	K3603280	225	035	K3607250	213	030	K3611051	195	040	K3613270	083	008
FNB1261A	253	020	K3019681	151	014	K3600580	195	033	K3602060	259	024	K3603290	217	035	K3607250	221	027	K3611051	199	040	K3613280	083	009
FNB1261A	259	023	K3019690	147	015	K3600580	199	033	K3602070	253	022	K3603290	233	034	K3607260	213	031	K3611060	183	038	K3613310	087	007
FNB1288	297	034	K3019690	149	014	K3600820	283	019	K3602080	267	009	K3603410	081	049	K3607260	221	028	K3611060	187	038	K3613320	087	008
FNB1288	301	045	K3019690	151	015	K3600820	285	019	K3602090	259	025	K3603480	267	011	K3607290	229	031	K3611060	195	041	K3613380	301	047
FNB1289	297	035	K3023120	147	016	K3600921	183	033	K3602120	267	010	K3603490	269	027	K3607290	237	027	K3611060	199	041	K3613390	301	048
FPX0191C	155	020	K3023120	149	015	K3600921	187	033	K3602140	241	024	K3603500	269	028	K3607300	229	032	K3611150	241	025	K3613800	333	015
FPX0191C	157	018	K3023120	151	016	K3600921	195	034	K3602140	243	037	K3603510	269	029	K3607300	237	028	K3611150	243	042	K3613810	335	019
FPX0279B	213	029	K3023780	385	012	K3600921	199	034	K3602170	253	023	K3603520	269	030	K3607310	097	021	K3611160	241	026	K3613820	337	005
FPX0279B	221	026	K3023790	349	008	K3600940	183	034	K3602190	269	026	K3603530	269	031	K3607341	297	037	K3611160	243	043	K3613830	339	005
FPX0279B	229	030	K3023790	351	008	K3600940	187	034	K3602200	271	010	K3603540	269	032	K3607341	307	012	K3611170	241	027	K3613890	087	009
FPX0279B	237	026	K3024350	367	030	K3600940	195	035	K3602210	249	020	K3603550	269	033	K3607351	297	038	K3611180	241	028	K3613910	133	013
FPX0718	155	019	K3024430	347	015	K3600940	199	035	K3602210	255	021	K3603561	077	032	K3607351	307	013	K3611191	243	044	K3613920	133	014
G0692385	347	014	K3024490	347	016	K3601070	243	036	K3602210	261	021	K3603630	155	023	K3607361	307	014	K3611201	241	029	K3613930	133	015
H2103120	017	008	K3028270	347	017	K3601170	207	002	K3602341	247	023	K3603640	273	004	K3607371	297	039	K3611201	243	045	K3613940	131	011
H2107430	017	009	K3031040	365	006	K3601250	329	013	K3602341	259	026	K3603660	243	038	K3607371	307	015	K3611211	243	046	K3613940	133	016
H2203690	019	020	K3032070	367	031	K3601260	329	014	K3602390	033	032	K3603670	243	039	K3607381	307	016	K3611220	241	030	K3613940	135	012
H2203690	021	012	K3035550	367	032	K3601270	329	015	K3602390	057	014	K3603740	019	030	K3608120	213	032	K3611220	243	047	K3614270	129	004
H2205450	019	021	K3044450	355	002	K3601320	325	021	K3602410	077	029	K3603740	021	020	K3608120	221	029	K3611230	129	003	K3614280	129	005
H2205450	021	013	K3044460	345	007	K3601321	315	015	K3602420	077	030	K3603780	023	021	K3608140	229	033	K3611370	247	024	K3614440	127	001
H2205460	019	022	K3048960	345	001	K3601321	317	021	K3602430	077	031	K3603790	023	022	K3608140	237	029	K3611370	253	024	K3614450	127	002
H2205460	021	014	K3100130	109	034	K3601321	319	021	K3602430	079	045	K3603800	023	023	K3608150	089	003	K3611370	259	027	K3614820	155	027
H2206110	019	023	K3100130	111	023	K3601321	321	030	K3602470	155	022	K3604250	279	005	K3608161	077	033	K3611380	057	015	K3614820	157	022
H2206110	021	015	K3600190	213	035	K3601321	323	025	K3602650	079	046	K3604300	279	006	K3608210	077	034	K3611380	247	025	K3614980	129	006
H2300080	019	024	K3600190	221	032	K3601321	327	019	K3602730	019	026	K3604350	023	024	K3608320	209	037	K3611380	253	025	K3615220	297	040
H2300080	021	016	K3600190	229	036	K3601440	129	001	K3602730	021	017	K3604350	025	029	K3608320	217	037	K3611380	259	028	K3615230	297	041
H2800900	019	025	K3600190	237	032	K3601451	183	035	K3602740	019	027	K3604410	101	004	K3608320	225	037	K3611380	275	004	K3615310	127	003

INDEX NUMERIQUE - NUMERICAL INDEX
TEILENUMMERN-INDEX - INDICE NUMERICO

Nr	Page	Rep.	Nr	Page	Rep.	Nr	Page	Rep.	Nr	Page	Rep.	Nr	Page	Rep.	Nr	Page	Rep.	Nr	Page	Rep.	Nr	Page	Rep.
K3615610	053	039	K3622370	177	017	K3625520	291	026	K3629280	195	045	K3632301	163	025	K3636331	131	015	K3639471	105	027	K3640820	163	028
K3615630	303	049	K3622500	339	006	K3625760	105	025	K3629280	199	045	K3632301	165	022	K3636331	133	017	K3639590	105	028	K3640820	165	028
K3615650	303	050	K3622630	341	019	K3626000	061	009	K3629311	119	026	K3632310	119	033	K3636331	135	020	K3639590	163	027	K3641191	179	031
K3615660	303	051	K3623010	127	011	K3626080	209	038	K3629320	119	027	K3632330	119	034	K3636340	131	016	K3639590	165	026	K3641191	181	031
K3615670	303	052	K3623210	229	034	K3626080	217	038	K3629491	119	028	K3632870	241	033	K3636340	133	018	K3639620	249	021	K3641191	185	049
K3615690	303	053	K3623210	237	030	K3626080	225	038	K3629510	119	029	K3632870	245	050	K3636340	135	021	K3639620	255	023	K3641191	189	049
K3615990	303	054	K3623230	213	033	K3626080	233	037	K3629520	119	030	K3633220	027	003	K3636371	131	017	K3639620	261	022	K3641401	103	009
K3616000	303	055	K3623230	221	030	K3626080	241	031	K3629580	119	031	K3633230	027	004	K3636371	133	019	K3639780	131	021	K3641491	103	010
K3616011	303	056	K3623290	341	020	K3626080	243	048	K3629650	097	025	K3633290	215	001	K3636371	135	022	K3639840	255	024	K3641520	139	013
K3616021	303	057	K3623490	147	017	K3626820	341	029	K3629970	033	035	K3633290	231	001	K3636380	131	018	K3639850	255	025	K3641531	139	014
K3616031	303	058	K3623490	151	017	K3626950	085	015	K3629970	037	004	K3633300	215	002	K3636380	133	020	K3639861	249	022	K3641661	147	020
K3616040	303	059	K3623550	081	058	K3626960	085	016	K3630010	303	065	K3633300	231	002	K3636380	135	023	K3639861	261	023	K3641661	149	016
K3616060	303	060	K3623850	341	021	K3627160	097	024	K3631001	179	022	K3633310	215	003	K3636440	213	034	K3639871	249	023	K3641670	131	022
K3616470	127	004	K3623860	341	022	K3627170	163	020	K3631001	181	022	K3633310	231	003	K3636440	215	004	K3639871	261	024	K3641680	131	023
K3616500	095	004	K3623870	341	023	K3627170	165	018	K3631001	183	040	K3633390	223	001	K3636450	221	031	K3639910	255	026	K3641721	103	011
K3617620	097	022	K3623880	341	024	K3627230	163	021	K3631001	187	040	K3633400	223	002	K3636450	223	004	K3639920	255	027	K3641750	107	007
K3617630	097	023	K3623890	341	025	K3627230	165	019	K3631011	183	041	K3633400	239	001	K3636460	229	035	K3639950	249	024	K3641950	107	008
K3617711	341	016	K3623900	341	026	K3627300	303	061	K3631011	187	041	K3633410	223	003	K3636460	231	004	K3639950	261	025	K3641960	107	009
K3617721	341	017	K3623910	341	027	K3627310	303	062	K3631012	179	023	K3633410	239	002	K3636470	237	031	K3639960	249	025	K3642081	103	012
K3617721	343	008	K3623920	341	028	K3627370	057	016	K3631012	181	023	K3633601	157	024	K3636470	239	003	K3639960	261	026	K3642240	103	013
K3617730	341	018	K3623960	039	023	K3627370	209	039	K3631020	183	042	K3633802	157	025	K3636480	215	005	K3640010	179	027	K3642280	139	015
K3617810	137	005	K3623980	033	034	K3627370	217	039	K3631020	187	042	K3633811	157	026	K3636480	223	005	K3640010	181	027	K3642350	103	014
K3618190	131	012	K3624350	147	018	K3627370	225	039	K3631021	179	024	K3633822	157	027	K3636480	231	005	K3640010	183	044	K3642441	107	010
K3618260	083	010	K3624350	151	018	K3627370	233	038	K3631021	181	024	K3633831	165	023	K3636480	239	004	K3640010	187	044	K3642460	107	011
K3619240	317	022	K3624360	147	019	K3627370	241	032	K3631031	179	025	K3633841	161	007	K3636770	131	019	K3640020	183	045	K3643170	151	020
K3619460	093	003	K3624360	151	019	K3627370	245	049	K3631031	181	025	K3633851	169	009	K3636770	135	024	K3640020	187	045	K3643330	139	016
K3619720	155	028	K3624600	127	012	K3627480	303	063	K3631031	183	043	K3633871	165	024	K3636771	133	021	K3640030	179	028	K3643510	103	015
K3619780	033	033	K3624610	127	013	K3627490	293	028	K3631031	187	043	K3633903	157	028	K3636780	131	020	K3640030	181	028	K3643510	119	035
K3619790	043	004	K3624620	127	014	K3627490	295	028	K3631051	179	026	K3633923	157	029	K3636780	135	025	K3640030	183	046	K3643520	371	007
K3620370	127	005	K3624960	127	015	K3627490	297	042	K3631051	181	026	K3633931	157	033	K3636781	133	022	K3640030	187	046	K3643880	107	012
K3620660	127	006	K3624970	127	016	K3627490	303	064	K3631080	161	004	K3633940	343	009	K3637060	205	010	K3640040	179	029	K3645280	109	022
K3620770	127	007	K3624990	191	027	K3627510	293	029	K3631080	165	020	K3633950	343	010	K3637850	205	011	K3640040	181	029	K3645291	111	016
K3621040	127	008	K3624990	193	027	K3627510	295	029	K3631100	161	005	K3633960	337	006	K3638130	125	015	K3640040	183	047	K3645301	111	017
K3621050	127	009	K3624990	195	044	K3627510	297	043	K3631100	169	008	K3633960	339	007	K3638212	125	016	K3640040	187	047	K3645310	109	023
K3621820	335	020	K3624990	199	044	K3627520	305	005	K3631130	157	023	K3633970	339	008	K3638520	109	020	K3640052	179	030	K3645321	109	024
K3621860	127	010	K3625380	291	016	K3628592	101	005	K3631130	161	006	K3634000	105	026	K3639020	139	018	K3640052	181	030	K3645331	111	018
K3622020	081	056	K3625390	291	017	K3628890	163	022	K3631170	059	008	K3634120	337	007	K3639110	133	023	K3640052	183	048	K3645341	111	019
K3622030	081	057	K3625400	291	018	K3628900	163	023	K3631170	061	010	K3634120	339	009	K3639110	135	026	K3640052	187	048	K3645351	111	020
K3622070	129	007	K3625410	291	019	K3629020	329	016	K3631170	063	010	K3634180	163	026	K3639130	133	024	K3640070	165	027	K3645380	109	025
K3622110	131	013	K3625420	291	020	K3629130	329	017	K3631170	065	011	K3634180	165	025	K3639130	135	027	K3640080	157	030	K3645390	109	026
K3622120	131	014	K3625430	291	021	K3629270	171	015	K3632020	119	032	K3635410	135	014	K3639310	139	012	K3640090	157	031	K3645400	111	021
K3622210	181	021	K3625440	291	022	K3629270	173	016	K3632030	155	029	K3635420	135	015	K3639360	141	009	K3640100	157	032	K3645410	111	022
K3622210	193	026	K3625450	291	023	K3629270	175	016	K3632040	155	030	K3635430	135	016	K3639360	143	009	K3640200	109	021	K3645441	103	016
K3622370	171	014	K3625460	291	024	K3629270	177	018	K3632050	155	031	K3635440	135	017	K3639360	145	009	K3640590	153	005	K3645530	141	010
K3622370	173	015	K3625470	291	025	K3629280	191	028	K3632290	163	024	K3635450	135	018	K3639391	111	014	K3640781	143	010	K3645540	141	011
K3622370	175	015	K3625510	135	013	K3629280	193	028	K3632290	165	021	K3635460	135	019	K3639401	111	015	K3640800	105	029	K3646011	103	017

INDEX NUMERIQUE - NUMERICAL INDEX
TEILENUMMERN-INDEX - INDICE NUMERICO

Nr	Page	Rep.	Nr	Page	Rep.	Nr	Page	Rep.	Nr	Page	Rep.	Nr	Page	Rep.	Nr	Page	Rep.	Nr	Page	Rep.	Nr	Page	Rep.
K3646070	033	036	K3652392	105	033	K8015480	303	066	MLR0020	051	004	N00176A0	225	048	N00198A0	211	055	N00931B0	171	020	N02086A0	317	024
K3646120	109	027	K3652700	293	030	K9A044CE	023	028	N00002A0	039	024	N00176A0	235	049	N00198A0	227	055	N00931B0	173	020	N02086A0	317	025
K3646130	109	028	K3652710	293	031	K9A044CE	025	036	N00003A0	033	039	N00176A0	245	054	N00199A0	211	056	N00931B0	175	022	N02086A0	317	026
K3646420	107	013	K3652750	293	032	K9A046CE	023	029	N00006B0	249	036	N00176A0	267	013	N00199A0	219	056	N00931B0	177	023	N02086A0	319	026
K3646430	125	017	K3652750	295	030	K9A046CE	025	037	N00006B0	255	039	N00176A0	271	013	N00199A0	227	056	N01143A0	097	034	N02086A0	319	027
K3646520	105	030	K3652910	123	001	K9A121CE	025	038	N00006B0	261	036	N00177A0	241	037	N00199A0	235	055	N01143A0	269	038	N02086A0	321	031
K3646591	105	031	K3653101	115	019	K9A121CE	091	015	N00009B0	033	040	N00177A0	245	055	N00199A0	241	038	N01159A0	081	064	N02086A0	321	032
K3646640	023	027	K3653111	115	020	K9A195CE	091	016	N00010B0	033	041	N00178B0	267	014	N00199A0	245	056	N01168B0	159	009	N02086A0	323	026
K3646690	109	029	K3653121	115	021	K9A195CE	293	035	N00012B0	247	030	N00180C0	209	047	N00200B0	237	036	N01168B0	167	012	N02086A0	323	027
K3646700	109	030	K3653132	115	022	K9A195CE	295	035	N00022A0	033	042	N00180C0	219	049	N00346A0	097	032	N01524A0	175	023	N02086A0	325	023
K3646710	109	031	K3653152	115	023	K9A195CE	297	046	N00023A0	033	043	N00181A0	213	036	N00562B0	211	057	N01524A0	177	024	N02086A0	325	024
K3646730	385	014	K3653161	115	024	K9A195CE	303	067	N00024A0	033	044	N00181A0	221	033	N00562B0	219	057	N01628C0	081	065	N02086A0	325	025
K3646870	185	050	K3653210	179	032	K9C455TL	247	028	N00025C0	039	025	N00181A0	229	039	N00563B0	227	057	N01628C0	241	040	N02086A0	325	026
K3646870	189	050	K3653210	181	033	K9C455TL	253	030	N00026A0	039	026	N00181A0	237	034	N00563B0	235	056	N01628C0	245	058	N02086A0	327	020
K3646870	195	046	K3653210	185	051	K9C455TL	259	031	N00034A0	039	027	N00182A0	209	048	N00707C0	249	040	N01628C0	269	039	N02086A0	327	021
K3646870	199	046	K3653210	189	051	K9530280	253	026	N00039B0	293	037	N00182A0	219	050	N00707C0	255	041	N01629C0	203	011	N02086A0	327	022
K3647060	125	023	K3653340	105	034	K9530290	253	027	N00039B0	295	037	N00183B0	213	037	N00707C0	261	040	N01684C0	097	035	N02086A0	327	023
K3647700	125	024	K3653340	163	029	K9530300	253	028	N00039B0	297	048	N00184A0	213	038	N00843B0	127	017	N01685A0	097	036	N02150A0	155	035
K3647800	115	016	K3653340	165	029	K9530420	019	031	N00042A0	277	018	N00184A0	221	034	N00844B0	127	018	N01686A0	097	037	N02150A0	157	034
K3648030	139	017	K3653350	145	010	K9530420	021	021	N00052A0	249	037	N00185A0	213	039	N00845B0	129	008	N01691B0	097	038	N02150A0	179	034
K3648160	117	009	K3653410	033	037	K9530420	247	026	N00052A0	255	040	N00185A0	221	035	N00846B0	127	019	N01692B0	097	039	N02150A0	181	036
K3648180	117	010	K3653561	113	005	K9530420	253	029	N00052A0	261	037	N00186B0	227	049	N00847B0	127	020	N01695A0	097	040	N02150A0	185	053
K3648250	119	036	K3653600	119	043	K9530430	019	032	N00053C0	293	038	N00186B0	235	050	N00848B0	129	009	N01716B0	067	003	N02150A0	189	053
K3648260	119	037	K3653641	115	025	K9530430	021	022	N00053C0	295	038	N00187B0	211	049	N00849B0	129	010	N01716B0	069	003	N02150A0	191	034
K3648271	119	038	K3653650	113	006	K9530430	247	027	N00053C0	299	049	N00187B0	219	051	N00850B0	129	011	N01716B0	071	003	N02150A0	193	035
K3648280	119	039	K3654450	109	033	K9531140	125	018	N00059A0	217	046	N00188B0	221	036	N00851B0	127	021	N01716B0	073	003	N02150A0	197	051
K3648290	119	040	K3654510	309	005	K9531570	057	017	N00059A0	233	045	N00191A0	211	050	N00852B0	127	022	N01716B0	081	066	N02150A0	201	051
K3648310	115	017	K3655660	251	015	K9550260	125	019	N00067A0	229	037	N00191A0	219	052	N00855B0	129	012	N01716B0	097	041	N02341A0	317	027
K3648320	115	018	K3655660	257	012	K9550270	125	020	N00067A0	237	033	N00191A0	227	050	N00856B0	127	023	N01716B0	267	016	N02341A0	317	028
K3648350	175	017	K3655670	259	030	K9550280	125	021	N00086A0	329	018	N00191A0	235	051	N00859A0	133	025	N01716B0	269	040	N02341A0	317	029
K3648350	177	019	K3656600	209	040	K9550290	125	022	N00088B0	217	047	N00192B0	211	051	N00863B0	031	010	N01745A0	267	017	N02341A0	317	030
K3648880	105	032	K3656600	217	040	MLA0019	047	004	N00088B0	233	046	N00192B0	219	053	N00863B0	077	036	N01747A0	067	004	N02346A0	311	003
K3649431	113	003	K3656600	225	040	MLA0096A	209	041	N00089A0	225	046	N00192B0	227	051	N00863B0	081	063	N01747A0	073	004	N02347A0	293	039
K3649441	113	004	K3656600	233	039	MLA0096A	217	041	N00089A0	233	047	N00192B0	235	052	N00863B0	097	033	N01749A0	071	004	N02347A0	295	039
K3649671	117	011	K3656730	293	033	MLA0096A	225	041	N00091C0	225	047	N00193C0	213	040	N00863B0	117	015	N01749A0	073	005	N02348A0	313	003
K3651390	297	044	K3656730	295	031	MLA0096A	233	040	N00091C0	233	048	N00193C0	221	037	N00863B0	241	039	N01772A0	097	042	N02393A0	031	012
K3651400	297	045	K3656740	293	034	MLA0097A	209	042	N00104B0	229	038	N00193C0	229	040	N00863B0	245	057	N01773A0	097	043	N02421A0	073	006
K3651490	121	001	K3656740	295	032	MLA0097A	217	042	N00110A0	039	028	N00193C0	237	035	N00863B0	267	015	N01774A0	097	044	N02439A0	249	041
K3651510	025	035	K3656750	295	033	MLA0097A	225	042	N00114B0	039	029	N00194C0	211	052	N00863B0	269	037	N01780A0	289	004	N02439A0	255	042
K3651600	271	011	K3656760	295	034	MLA0097A	233	041	N00115C0	039	030	N00194C0	227	052	N00864E0	031	011	N02085A0	319	022	N02439A0	261	041
K3651640	171	016	K3658050	341	030	MLA0098A	209	043	N00126A0	039	031	N00195C0	211	053	N00875A0	105	038	N02085A0	319	023	N02445D0	247	031
K3651640	173	017	K3658140	117	012	MLA0098A	217	043	N00139A0	249	038	N00195C0	219	054	N00892C0	109	035	N02085A0	319	024	N02447A0	247	032
K3651640	175	018	K3658140	119	041	MLA0098A	225	043	N00139A0	261	038	N00195C0	227	053	N00897B0	175	020	N02085A0	319	025	N02454A0	213	041
K3651640	177	020	K3658150	117	013	MLA0098A	233	042	N00140A0	249	039	N00195C0	235	053	N00897B0	177	021	N02086A0	315	016	N02454A0	221	038
K3651660	181	032	K3658160	117	014	MLA0156A	209	044	N00140A0	261	039	N00197A0	211	054	N00902B0	019	033	N02086A0	315	017	N02455A0	229	041
K3651660	193	029	K3658240	119	042	MLA0156A	217	044	N00176A0	081	062	N00197A0	219	055	N00905B0	127	024	N02086A0	315	018	N02455A0	237	037
K3651880	259	029	K3658450	149	017	MLA0156A	225	044	N00176A0	209	046	N00197A0	227	054	N00926C0	175	021	N02086A0	315	019	N02506D0	283	024
K3652040	109	032	K3659830	115	026	MLA0156A	233	043	N00176A0	217	048	N00197A0	235	054	N00926C0	177	022	N02086A0	317	023	N02507D0	285	024

INDEX NUMERIQUE - NUMERICAL INDEX
TEILENUMMERN-INDEX - INDICE NUMERICO

Nr	Page	Rep.	Nr	Page	Rep.	Nr	Page	Rep.	Nr	Page	Rep.	Nr	Page	Rep.	Nr	Page	Rep.	Nr	Page	Rep.	Nr	Page	Rep.
N02511B0	127	025	N03952A0	163	033	N1500061	129	020	N1503130	129	029	N1505680	057	019	N1509900	081	060	VNB1021	099	050	1676573	321	001
N02618B0	097	045	N03952A0	165	032	N1500340	129	021	N1503140	127	034	N1505680	253	035	N1511100	091	017	VPX1495	075	010	1676575	325	001
N02632A0	097	046	N03968A0	287	004	N1500431	129	022	N1503230	249	026	N1506210	191	031	N1511390	281	006	YC085102	081	069	1676580	307	009
N02633A0	097	047	N04048B0	253	033	N1500510	265	006	N1503230	261	027	N1506210	193	032	N1511590	277	016	YC085201	081	070	1676730	043	003
N02851B0	129	013	N04048B0	259	032	N1500580	265	007	N1503380	129	030	N1506210	197	049	N1511600	277	017	YD145304	083	015	1676731	049	003
N02931A0	315	020	N04049B0	251	019	N1500620	263	006	N1503390	129	031	N1506210	201	049	N1511700	025	040	YD145603	083	016	1676737	047	003
N02931A0	315	021	N04058A0	251	020	N1500640	263	007	N1503400	129	032	N1506220	191	032	N1511810	053	040	YD145604	083	017	1676738	051	003
N02931A0	315	022	N04058A0	257	017	N1500670	127	032	N1503410	129	033	N1506220	193	033	N1512250	267	012	YD317102	269	043	1676757	175	013
N02931A0	315	023	N04107B0	129	015	N1500681	129	023	N1503480	333	016	N1506220	197	050	N1512360	091	018	Y6001580	083	011	1676758	171	009
N02951B0	129	014	N04114A0	039	032	N1500691	129	024	N1503480	335	021	N1506220	201	050	N3500190	091	019	Y6001810	083	012	1676761	167	007
N03191A0	057	018	N04129A0	097	048	N1500701	129	025	N1503490	333	017	N1507460	277	013	N3501410	091	020	Y6001820	083	013	1676766	155	017
N03273A0	115	027	N04282B0	129	016	N1500891	105	035	N1503490	335	022	N1507480	277	014	N3504150	081	061	Y6004800	083	014	1676790	163	016
N03328A0	081	067	N04286B0	127	028	N1500910	241	034	N1503620	127	035	N1507500	277	015	N3504150	241	036	09915000	047	001	1676790	173	011
N03374A0	299	050	N04289A0	247	033	N1500910	245	051	N1503630	283	023	N1507910	269	034	N3504150	245	053	09915200	051	001	1676792	159	005
N03375A0	293	040	N04289A0	253	034	N1500920	241	035	N1503630	285	023	N1507930	269	035	N4000920	303	068	09961410	025	001	1676820	329	001
N03375A0	295	040	N04289A0	259	033	N1500920	245	052	N1503660	097	031	N1507950	269	036	R4087367	349	016	09974500	033	001	1676859	177	013
N03378A0	115	028	N04293B0	129	017	N1500970	045	004	N1503670	105	036	N1508050	249	032	R4087367	351	014	09974500	045	001	1676863	173	012
N03379B0	115	029	N04300A0	251	021	N1500980	049	004	N1503810	127	036	N1508050	261	032	VEX0304B	033	045	09974600	049	001	1677223	041	005
N03431A0	245	059	N04300A0	257	018	N1501020	033	038	N1503901	249	027	N1508110	255	033	VLR0315	075	008	1288003	345	004	1677228	271	001
N03434A0	115	030	N04305B0	129	018	N1501051	129	026	N1503901	255	028	N1508120	249	033	VNB0128	043	005	1288009	347	011	1677231	091	011
N03435A0	115	031	N04318B0	127	029	N1501090	247	029	N1503901	261	028	N1508120	261	033	VNB0145B	283	026	1288012	349	001	1677233	205	007
N03466A0	115	032	N04335A0	385	016	N1501090	257	013	N1503910	249	028	N1508210	181	035	VNB0145B	285	026	1288021	369	002	1677287	045	003
N03481B0	269	041	N04341B0	127	030	N1501591	129	027	N1503910	255	029	N1508210	191	033	VNB0188B	283	027	1288033	363	002	1677293	159	006
N03490A0	213	042	N04342B0	129	019	N1501640	179	033	N1503910	261	029	N1508210	193	034	VNB0188B	285	027	1288035	365	004	1677412	331	001
N03490A0	221	039	N04343B0	127	031	N1501640	181	034	N1503950	105	037	N1508220	271	012	VNB0205	081	068	1288050	351	007	1677647	265	001
N03490A0	229	042	N04350A0	283	025	N1501640	185	052	N1504110	249	029	N1509000	209	045	VNB0205	241	041	1288051	353	001	1677648	263	001
N03490A0	237	038	N04350A0	285	025	N1501640	189	052	N1504110	255	030	N1509000	217	045	VNB0205	245	060	1288053	355	001	1677678	297	001
N03792A0	069	004	N1000020	097	026	N1501640	191	029	N1504110	261	030	N1509000	225	045	VNB0438A	299	054	1288057	357	001	1677795	137	001
N03828B0	127	026	N1000040	097	027	N1501640	193	030	N1504400	025	039	N1509000	233	044	VNB0439A	299	055	1288058	359	001	1677797	291	001
N03840B0	127	027	N1000052	097	028	N1501640	195	047	N1504560	251	016	N1509040	081	059	VNB0553	299	051	1288060	361	001	1677903	191	001
N03841A0	155	036	N1000060	171	017	N1501640	199	047	N1504560	257	019	N1509190	251	017	VNB0554	299	052	153195	019	001	1677905	195	001
N03845A0	105	039	N1000060	173	018	N1501700	191	030	N1504670	273	005	N1509190	257	014	VNB0554	303	069	153195	021	001	1677906	199	001
N03857A0	105	040	N1000070	171	018	N1501700	193	031	N1504800	171	019	N1509200	257	015	VNB0603	227	059	1626613	075	001	1678202	305	001
N03865A0	131	024	N1000070	173	019	N1501700	195	048	N1504800	175	019	N1509210	251	018	VNB0603	235	058	1626792	295	021	1678301	193	001
N03938A0	211	058	N1000260	283	020	N1501700	199	048	N1504810	167	009	N1509210	257	016	VNB0645	211	059	1626829	311	001	1678316	181	001
N03938A0	219	058	N1000260	285	020	N1502090	127	033	N1504810	169	010	N1509630	253	031	VNB0645	219	059	1626832	313	001	1678317	179	001
N03938A0	227	058	N1000270	291	027	N1502170	129	028	N1504820	167	010	N1509640	255	034	VNB0645	227	060	1626848	381	001	1678318	187	001
N03938A0	235	057	N1001100	203	010	N1502260	155	032	N1504820	169	011	N1509650	255	035	VNB0645	235	059	1676001	203	008	1678319	183	001
N03940A0	171	021	N1001110	283	021	N1502321	155	033	N1504830	167	011	N1509660	255	036	VNB0646	211	060	1676100	087	001	1678320	157	001
N03940A0	173	021	N1001110	285	021	N1502480	159	007	N1505130	249	030	N1509710	253	032	VNB0646	219	060	1676370	309	002	1678321	165	001
N03941A0	171	022	N1001150	097	029	N1502480	163	030	N1505130	255	031	N1509730	249	034	VNB0646	227	061	1676545	053	012	1678322	169	001
N03941A0	173	022	N1001290	293	036	N1502620	283	022	N1505130	261	042	N1509730	255	037	VNB0646	235	060	1676546	053	001	1678426	125	001
N03948A0	163	031	N1001290	295	036	N1502620	285	022	N1505140	249	031	N1509730	261	034	VNB0761	075	009	1676546	055	001	1678429	133	001
N03948A0	165	030	N1001290	297	047	N1503000	031	009	N1505140	255	032	N1509740	249	035	VNB0772	299	053	1676551	293	021	1678430	131	001
N03950A0	163	032	N1001860	065	012	N1503110	155	034	N1505140	261	031	N1509740	255	038	VNB1020	099	049	1676559	301	001	1678431	135	001
N03950A0	165	031	N1500000	097	030	N1503110	159	008	N1505470	281	005	N1509740	261	035	VNB1020	269	042	1676563A	317	006	1678518	107	001

INDEX NUMERIQUE - NUMERICAL INDEX
TEILENUMMERN-INDEX - INDICE NUMERICO

Nr	Page	Rep.	Nr	Page	Rep.	Nr	Page	Rep.	Nr	Page	Rep.	Nr	Page	Rep.	Nr	Page	Rep.	Nr	Page	Rep.	Nr	Page	Rep.
1678520	153	001	4808066	387	012	52563710	077	005	80030825	193	002	80060620	237	002	80060820	205	001	80060839	229	005	80061035	183	009
1678521	147	001	4808066	389	012	52563800	077	006	80030825	195	003	80060620	241	001	80060820	209	004	80060839	237	005	80061035	187	009
1678522	143	001	4808067	387	013	52592500	025	003	80030825	199	003	80060620	243	002	80060820	217	004	80060840	209	005	80061040	079	009
1678523	151	001	4808067	389	013	52612700	023	003	80030850	155	003	80060622	255	001	80060820	225	004	80060840	349	010	80061040	119	002
1678524	145	001	4813004	387	006	52612700	025	004	80030850	157	004	80060622	261	001	80060820	233	004	80060840	351	001	80061040	183	010
1678526	139	001	4813004	389	006	53043700	301	002	80030850	183	005	80060625	213	003	80060820	241	002	80060845	217	005	80061040	187	010
1678715M	141	008	4819206	387	097	53071600	293	001	80030850	187	005	80060625	221	003	80060820	243	003	80060845	225	005	80061040	195	007
1678750M	035	001	4819206	389	097	53071600	295	001	80030850	195	004	80060625	229	003	80060820	267	001	80060845	233	005	80061040	199	007
1678866M	027	001	4820106	387	032	53071600	297	002	80030850	199	004	80060625	237	003	80060820	269	002	80060846	133	003	80061040	347	003
1678901M	119	024	4820106	389	032	53071600	301	003	80031028	077	007	80060630	297	004	80060821	213	004	80060848	257	003	80061044	253	001
1679040M	037	003	4820113	387	026	53515600	029	001	80031030	079	001	80060630	305	002	80060821	221	004	80060852	297	005	80061044	259	001
1679873	383	001	4820113	389	026	56605300	297	003	80031031	139	003	80060632	263	002	80060821	229	004	80060853	241	003	80061046	019	006
1786011	015	002	4820117	387	027	56605300	307	001	80031031	141	001	80060632	265	002	80060821	237	004	80060853	243	004	80061046	021	005
1796064	017	002	4820117	389	027	57525600	155	001	80031031	149	001	80060640	053	002	80060821	249	003	80060861	267	002	80061051	293	003
1796091	017	003	4820124	391	026	57525600	157	002	80031036	147	002	80060641	249	002	80060821	251	001	80060865	079	006	80061051	295	003
227397	017	001	4820125	391	032	57525600	183	003	80031036	151	003	80060641	255	002	80060821	255	003	80060867	019	004	80061055	191	003
40030070	387	021	4821023	387	040	57525600	187	003	80060515	083	001	80060641	261	002	80060821	257	001	80060867	021	003	80061055	193	003
40030070	389	021	4821023	389	040	57525600	195	002	80060521	341	001	80060645	079	002	80060821	261	004	80060869	079	007	80061055	195	008
40030070	391	001	4821023	391	040	57525600	199	002	80060521	343	001	80060660	143	002	80060821	277	003	80060869	367	002	80061055	199	008
40330050	391	065	4831002	387	049	57725310	019	003	80060612	033	002	80060660	145	002	80060826	079	004	80060871	137	002	80061060	191	004
4500244	391	099	4831002	391	049	582611	015	001	80060612	037	001	80060660	147	003	80060826	109	002	80060888	301	004	80061060	193	004
4503250	391	017	4831003	387	050	59080610	023	004	80060612	209	002	80060660	149	002	80060826	133	002	80060890	033	005	80061060	195	009
4503251	391	005	4831003	389	050	59080610	025	005	80060612	217	002	80060662	307	002	80060826	247	017	80060896	039	001	80061060	199	009
4505055	391	061	50002200	153	002	59900080	383	002	80060612	225	002	80060665	155	004	80060826	253	015	80061020	249	018	80061061	039	002
4505230	387	061	50008300	347	001	59900480	383	003	80060612	233	002	80060670	179	003	80060826	259	016	80061020	255	005	80061073	039	003
4505230	389	061	50030600	023	001	59900580	383	004	80060612	243	001	80060670	181	003	80060826	271	002	80061020	261	019	80061073	053	004
4505230	391	051	50031600	125	002	59901080	383	005	80060616	033	003	80060670	183	006	80060826	273	001	80061026	019	005	80061073	117	002
4508186	391	012	50031700	125	003	59911780	383	006	80060616	105	002	80060670	187	006	80060828	291	002	80061026	021	004	80061073	119	003
4508187	391	013	50053100	111	001	59911830	383	007	80060616	109	001	80060671	203	001	80060829	163	002	80061026	031	002	80061073	301	006
4510046	391	021	50072300	367	001	59953100	085	002	80060616	115	001	80060672	183	007	80060829	165	003	80061026	053	003	80061073	371	001
4510201	391	064	50077700	347	002	59953100	315	001	80060616	209	003	80060672	187	007	80060830	077	008	80061026	077	009	80061078	269	003
4519244	391	097	50079600	077	001	59953100	319	001	80060616	213	001	80060672	195	005	80060830	079	005	80061026	079	008	80061083	341	003
4531001	391	050	50079700	119	001	59953100	323	001	80060616	217	003	80060672	199	005	80060830	091	001	80061026	087	002	80061088	157	006
4800206	387	099	50081100	179	002	59953100	327	001	80060616	221	001	80060675	157	005	80060830	111	003	80061026	131	003	80061093	033	006
4800207	389	099	50081100	181	002	750537	019	002	80060616	225	003	80060816	079	003	80060830	135	002	80061026	133	004	80061098	057	002
4803022	387	001	50081100	183	002	750537	021	002	80060616	229	001	80060816	131	002	80060832	251	002	80061026	135	003	80061098	091	003
4803024	387	017	50081100	187	002	80030516	139	002	80060616	233	003	80060816	183	008	80060832	255	004	80061026	141	002	80061098	209	006
4803024	389	017	50085400	023	002	80030616	111	002	80060616	237	001	80060816	187	008	80060832	257	002	80061026	143	003	80061098	217	006
4803045	387	005	50085400	025	002	80030660	151	002	80060616	269	001	80060816	195	006	80060832	261	005	80061026	145	003	80061098	225	006
4803045	389	005	50088000	105	001	80030821	209	001	80060616	329	002	80060816	199	006	80060832	277	004	80061026	293	002	80061098	233	006
4803046	389	001	50088000	163	001	80030821	217	001	80060616	341	002	80060817	261	003	80060832	279	002	80061026	295	002	80061098	241	004
4805065	387	022	50088000	165	002	80030821	225	001	80060616	343	002	80060817	277	002	80060833	057	001	80061026	297	006	80061098	243	005
4805065	389	022	50414400	367	007	80030821	233	001	80060618	249	001	80060817	279	001	80060833	275	001	80061026	301	005	80061098	341	004
4805065	391	002	50414400	367	008	80030825	155	002	80060618	277	001	80060820	031	001	80060833	307	003	80061027	291	003	800612B4	125	014
4805074	387	002	52514000	077	002	80030825	157	003	80060620	025	006	80060820	033	004	80060835	091	002	80061031	247	001	80061201	253	002
4805074	389	002	52517810	077	003	80030825	183	004	80060620	213	002	80060820	097	001	80060839	109	003	80061031	251	003	80061201	259	002
4805259	387	051	52555800	105	018	80030825	187	004	80060620	221	002	80060820	115	002	80060839	213	005	80061035	179	004	80061207	259	003
4805262	389	051	52563600	077	004	80030825	191	002	80060620	229	002	80060820	117	001	80060839	221	005	80061035	181	004	80061211	077	010

INDEX NUMERIQUE - NUMERICAL INDEX
TEILENUMMERN-INDEX - INDICE NUMERICO

Nr	Page	Rep.	Nr	Page	Rep.	Nr	Page	Rep.	Nr	Page	Rep.	Nr	Page	Rep.	Nr	Page	Rep.	Nr	Page	Rep.	Nr	Page	Rep.
80061211	091	004	80061281	175	002	80062043	015	003	80081006	183	013	80111252	077	013	80200540	109	009	80200640	351	003	80200830	199	012
80061211	317	001	80061281	177	002	80062043	017	004	80081006	187	013	80130612	107	003	80200540	125	008	80200655	033	009	80200830	367	004
80061211	321	002	80061287	247	002	80062064	017	005	80081006	191	006	80130612	119	009	80200540	139	005	80200655	209	009	80200831	213	008
80061230	141	003	80061287	253	004	80062466	367	003	80081006	193	006	80141010	067	001	80200540	341	008	80200655	217	009	80200831	221	008
80061231	141	004	80061287	259	005	80062477	025	013	80081006	195	011	80141010	069	001	80200540	343	003	80200655	225	009	80200831	229	009
80061231	143	004	80061295	269	006	80070630	117	003	80081006	199	026	80141010	071	001	80200600	307	004	80200655	233	009	80200831	237	008
80061231	145	004	80061408	301	008	80070631	115	003	80081008	161	001	80141010	073	001	80200630	053	008	80200655	243	015	80200831	249	008
80061232	155	005	80061442	291	005	80070631	119	004	80081008	163	003	80141010	079	013	80200630	119	011	80200655	341	010	80200831	255	010
80061232	251	004	80061444	297	007	80070822	125	004	80081008	165	004	80141010	097	005	80200630	213	006	80200655	343	005	80200831	261	010
80061232	257	004	80061448	293	004	80070825	155	006	80081008	169	003	80141010	209	007	80200630	221	006	80200665	033	010	80200831	291	009
80061236	023	005	80061448	295	004	80070825	157	007	80081041	167	002	80141010	217	007	80200630	229	006	80200665	037	002	80200831	349	003
80061236	025	007	80061460	293	005	80070832	105	003	80081055	103	004	80141010	225	007	80200630	237	006	80200665	209	010	80200831	351	004
80061236	033	007	80061460	295	005	80070860	105	004	80081055	157	009	80141010	233	007	80200630	297	010	80200665	213	007	80200840	019	009
80061236	077	011	80061460	297	008	80071006	103	001	80081065	159	002	80141010	241	007	80200630	307	005	80200665	217	010	80200840	021	006
80061236	079	010	80061460	317	002	80071062	125	005	80081065	163	004	80141010	243	011	80200630	341	009	80200665	221	007	80200840	031	003
80061236	087	003	80061460	321	003	80071230	103	002	80081075	155	007	80141010	267	003	80200630	343	004	80200665	225	010	80200840	057	004
80061236	139	004	80061601	057	003	80071281	157	008	80100316	241	005	80141010	269	007	80200631	155	008	80200665	229	008	80200840	077	014
80061236	243	006	80061601	097	003	80071680	133	005	80100316	243	009	80170616	113	001	80200631	229	007	80200665	233	010	80200840	079	015
80061236	301	007	80061601	247	003	80071680	135	004	80100410	329	004	80190309	277	005	80200631	241	010	80200665	237	007	80200840	091	005
80061236	329	003	80061601	253	005	80080516	347	004	80100425	371	002	80190515	157	010	80200631	249	005	80200666	025	014	80200840	097	007
80061241	023	016	80061601	259	006	80080616	119	005	80100825	249	004	80190520	119	010	80200631	255	007	80200666	203	003	80200840	107	004
80061241	283	001	80061601	293	006	80080616	179	006	80100825	255	006	80190610	039	004	80200631	261	007	80200666	249	006	80200840	109	012
80061241	285	001	80061601	295	006	80080616	181	006	80100825	261	006	80190610	097	006	80200631	263	003	80200666	255	008	80200840	111	006
80061245	077	012	80061601	297	009	80080616	183	012	80100835	247	004	80190610	109	007	80200631	265	003	80200666	261	008	80200840	117	004
80061247	253	003	80061615	301	009	80080616	187	012	80101030	079	012	80190610	257	005	80200640	019	008	80200666	277	006	80200840	119	012
80061247	259	004	80061625	301	010	80080640	205	002	80101030	241	006	80190612	033	008	80200640	079	014	80200800	115	007	80200840	135	005
80061247	291	004	80061636	023	006	80080675	109	004	80101030	243	010	80190612	039	005	80200640	109	010	80200801	301	014	80200840	155	009
80061249	053	005	80061636	025	008	80080816	079	011	80110311	329	005	80190612	109	008	80200640	111	005	80200804	249	007	80200840	157	012
80061249	325	002	80061638	025	009	80080820	053	013	80110406	119	006	80190612	111	004	80200640	115	006	80200804	255	009	80200840	163	005
80061267	269	004	80061646	023	007	80080824	107	002	80110516	105	005	80190612	113	002	80200640	143	005	80200804	261	009	80200840	165	005
80061268	243	007	80061646	025	010	80080831	053	007	80110516	119	007	80190612	115	005	80200640	145	005	80200804	291	007	80200840	205	004
80061268	341	005	80061648	301	011	80080831	319	002	80110516	125	006	80190612	341	007	80200640	147	004	80200826	109	011	80200840	209	011
80061271	019	007	80061649	301	012	80080831	321	004	80110524	291	006	80190616	217	008	80200640	149	003	80200826	267	004	80200840	217	011
80061271	093	001	80061650	023	008	80080831	323	002	80110526	125	007	80190616	225	008	80200640	151	004	80200829	247	005	80200840	225	011
80061271	095	001	80061650	025	011	80080855	115	004	80110612	109	005	80190616	233	008	80200640	157	011	80200829	253	007	80200840	233	011
80061271	097	002	80061652	253	006	80081006	103	003	80110621	349	009	80190617	203	002	80200640	179	009	80200829	259	007	80200840	241	011
80061271	171	001	80061661	025	012	80081006	105	019	80110621	351	002	80190617	209	008	80200640	181	009	80200829	291	008	80200840	243	016
80061271	173	001	80061661	179	005	80081006	159	001	80110806	109	006	80190617	251	005	80200640	183	015	80200830	115	008	80200840	267	005
80061271	175	001	80061661	181	005	80081006	167	001	80110824	097	004	80200300	241	008	80200640	187	015	80200830	131	004	80200840	269	009
80061271	177	001	80061661	183	011	80081006	169	002	80110824	119	008	80200300	243	012	80200640	195	012	80200830	133	006	80200840	271	004
80061271	243	008	80061661	187	011	80081006	171	010	80110840	105	006	80200315	329	006	80200640	199	011	80200830	137	003	80200840	273	002
80061271	269	005	80061663	191	005	80081006	173	003	80110850	271	003	80200330	241	009	80200640	205	003	80200830	183	016	80200840	275	002
80061271	341	006	80061663	193	005	80081006	175	003	80111090	179	008	80200330	243	013	80200640	243	014	80200830	187	016	80200840	297	011
80061281	053	006	80061663	195	010	80081006	177	003	80111090	181	008	80200440	371	003	80200640	269	008	80200830	191	007	80200840	301	015
80061281	171	002	80061663	199	010	80081006	179	007	80111090	183	014	80200441	329	007	80200640	305	003	80200830	193	007	80200840	307	006
80061281	173	002	80061684	301	013	80081006	181	007	80111090	187	014	80200540	083	002	80200640	349	002	80200830	195	013	80200840	319	003

INDEX NUMERIQUE - NUMERICAL INDEX
TEILENUMMERN-INDEX - INDICE NUMERICO

Nr	Page	Rep.	Nr	Page	Rep.	Nr	Page	Rep.	Nr	Page	Rep.	Nr	Page	Rep.	Nr	Page	Rep.	Nr	Page	Rep.	Nr	Page	Rep.
80200840	321	005	80201040	145	006	80201070	039	009	80201240	297	014	80202001	261	012	80250618	213	011	80250930	255	013	80251021	195	020
80200840	323	003	80201040	153	003	80201070	191	009	80201270	141	006	80202047	015	004	80250618	217	013	80250930	257	009	80251021	199	027
80200865	033	011	80201040	157	014	80201070	193	009	80201270	143	007	80202047	017	006	80250618	221	011	80250930	261	013	80251021	301	023
80200865	039	006	80201040	159	003	80201070	195	016	80201270	145	007	80202230	105	008	80250618	225	013	80250930	277	008	80251021	347	005
80200865	155	010	80201040	161	002	80201070	199	015	80201271	139	007	80202230	171	005	80250618	229	012	80250930	279	004	80251021	371	005
80200865	157	013	80201040	163	006	80201070	269	011	80201272	329	009	80202230	173	006	80250618	233	013	80250933	091	009	80251036	111	008
80200865	183	017	80201040	165	006	80201070	301	017	80201440	031	005	80202230	175	006	80250618	237	011	80250970	183	022	80251127	125	012
80200865	187	017	80201040	167	003	80201230	077	017	80201440	293	009	80202230	177	006	80250618	243	019	80250970	187	022	80251128	209	015
80200865	195	014	80201040	169	004	80201230	079	017	80201440	295	009	80202400	367	005	80250624	105	009	80250970	195	019	80251128	217	015
80200865	199	013	80201040	171	003	80201230	087	005	80201440	297	015	80202442	367	006	80250624	251	009	80250970	199	018	80251128	225	014
80200865	213	009	80201040	173	004	80201230	301	018	80201440	301	019	80202447	025	017	80250624	257	008	80251005	247	012	80251128	233	015
80200865	221	009	80201040	175	004	80201230	317	003	80201440	307	007	80202518	033	014	80250624	263	004	80251005	251	010	80251176	077	020
80200865	229	010	80201040	177	004	80201230	321	006	80201440	309	001	80202566	293	010	80250624	265	004	80251005	253	016	80251176	079	020
80200865	237	009	80201040	179	010	80201230	325	003	80201440	317	004	80202566	295	010	80250724	115	010	80251005	259	017	80251200	247	013
80200866	247	006	80201040	181	010	80201231	247	008	80201440	321	007	80203565	301	022	80250724	117	006	80251005	269	015	80251200	251	011
80200866	249	009	80201040	183	018	80201231	251	008	80201470	075	002	80204063	077	019	80250724	119	014	80251005	271	005	80251200	253	017
80200866	251	006	80201040	187	018	80201231	253	009	80201470	283	004	80221000	269	013	80250800	291	012	80251005	291	013	80251200	257	010
80200866	255	011	80201040	191	008	80201231	257	007	80201470	285	004	80250512	083	003	80250823	079	018	80251021	019	013	80251200	259	018
80200866	257	006	80201040	193	008	80201231	259	009	80201470	287	001	80250512	125	010	80250823	079	034	80251021	021	008	80251220	163	009
80200866	261	011	80201040	195	015	80201231	291	011	80201470	289	001	80250512	341	012	80250823	131	005	80251021	033	022	80251220	165	009
80200866	277	007	80201040	199	014	80201231	329	008	80201470	297	016	80250512	343	006	80250823	133	007	80251021	039	012	80251225	091	010
80200866	279	003	80201040	209	012	80201240	019	011	80201605	039	010	80250611	053	014	80250823	135	006	80251021	053	015	80251225	095	003
80200870	039	007	80201040	217	012	80201240	023	009	80201630	023	010	80250611	111	007	80250823	137	004	80251021	079	019	80251225	175	008
80200870	109	013	80201040	225	012	80201240	025	015	80201630	025	016	80250611	143	008	80250823	155	018	80251021	103	006	80251225	177	008
80200870	297	012	80201040	233	012	80201240	033	013	80201630	191	010	80250611	145	008	80250823	157	016	80251021	131	006	80251225	179	015
80201001	103	005	80201040	241	012	80201240	053	010	80201630	193	010	80250611	147	007	80250823	209	014	80251021	133	008	80251225	181	015
80201026	269	010	80201040	243	017	80201240	091	007	80201630	195	017	80250611	149	006	80250823	217	014	80251021	135	007	80251225	183	024
80201030	019	010	80201040	283	002	80201240	093	002	80201630	199	016	80250611	151	007	80250823	225	021	80251021	139	008	80251225	187	024
80201030	021	007	80201040	285	002	80201240	095	002	80201640	057	006	80250611	179	013	80250823	233	014	80251021	141	007	80251225	191	013
80201030	077	015	80201040	293	007	80201240	097	009	80201640	097	010	80250611	181	013	80250823	247	010	80251021	153	004	80251225	193	013
80201030	079	016	80201040	295	007	80201240	125	009	80201640	101	001	80250611	183	021	80250823	253	011	80251021	159	004	80251225	195	021
80201030	087	004	80201040	297	013	80201240	155	011	80201640	147	006	80250611	187	021	80250823	259	011	80251021	161	003	80251225	199	019
80201030	147	005	80201040	301	016	80201240	163	007	80201640	149	005	80250611	213	010	80250828	115	011	80251021	163	008	80251225	301	024
80201030	149	004	80201040	341	011	80201240	165	007	80201640	151	006	80250611	213	014	80250830	125	011	80251021	163	017	80251225	341	013
80201030	151	005	80201049	247	007	80201240	171	004	80201640	179	012	80250611	221	010	80250830	241	014	80251021	165	008	80251227	079	035
80201030	371	004	80201049	251	007	80201240	173	005	80201640	181	012	80250611	221	014	80250830	243	020	80251021	167	004	80251227	243	030
80201040	031	004	80201049	253	008	80201240	175	005	80201640	183	020	80250611	229	011	80250920	033	015	80251021	167	005	80251227	293	023
80201040	039	008	80201049	259	008	80201240	177	005	80201640	187	020	80250611	229	015	80250920	039	011	80251021	169	005	80251227	295	023
80201040	053	009	80201049	291	010	80201240	179	011	80201640	247	009	80250611	237	010	80250920	091	008	80251021	171	011	80251237	087	006
80201040	057	005	80201053	241	013	80201240	181	011	80201640	253	010	80250611	237	014	80250920	191	011	80251021	173	007	80251237	103	007
80201040	091	006	80201064	077	016	80201240	183	019	80201640	259	010	80250611	269	014	80250920	193	011	80251021	175	007	80251237	183	028
80201040	097	008	80201064	079	033	80201240	187	019	80201640	283	005	80250611	349	007	80250920	195	018	80251021	177	007	80251237	187	025
80201040	105	007	80201064	243	029	80201240	243	018	80201640	285	005	80250611	351	005	80250920	199	017	80251021	179	014	80251237	195	022
80201040	117	005	80201064	293	022	80201240	269	012	80201640	301	020	80250613	115	009	80250920	241	015	80251021	181	014	80251237	199	028
80201040	119	013	80201064	295	022	80201240	283	003	80201669	301	021	80250613	157	015	80250920	243	021	80251021	183	023	80251237	269	016
80201040	139	006	80201064	297	028	80201240	285	003	80201850	077	018	80250613	305	004	80250930	105	010	80251021	187	023	80251325	125	013
80201040	141	005	80201064	301	040	80201240	293	008	80202001	249	010	80250618	019	012	80250930	247	011	80251021	191	012	80251325	155	012
80201040	143	006	80201070	033	012	80201240	295	008	80202001	255	012	80250618	209	013	80250930	249	011	80251021	193	012	80251400	291	014

INDEX NUMERIQUE - NUMERICAL INDEX
TEILENUMMERN-INDEX - INDICE NUMERICO

Nr	Page	Rep.	Nr	Page	Rep.	Nr	Page	Rep.	Nr	Page	Rep.	Nr	Page	Rep.	Nr	Page	Rep.	Nr	Page	Rep.	Nr	Page	Rep.
80251430	301	025	80252746	191	014	80450530	233	018	80500470	191	016	80587501	261	017	81024089	077	023	82200800	293	020	83022525	175	012
80251430	315	002	80252746	193	014	80450535	019	015	80500470	193	016	80594700	039	014	81101640	131	007	82200800	295	020	83022525	177	012
80251430	317	007	80252746	195	023	80450535	021	010	80500470	195	025	80594700	293	016	81101640	133	009	82200802	131	008	83022525	179	018
80251430	319	005	80252746	199	020	80450546	079	023	80500470	199	022	80594700	295	016	81101640	135	008	82200802	133	010	83022525	181	018
80251430	321	010	80252746	271	006	80450546	107	005	80540532	167	006	80594700	297	024	81101640	179	017	82200802	135	009	83022525	183	026
80251430	323	005	80253048	077	021	80450631	105	014	80540532	169	006	80594700	301	032	81101640	181	017	82200804	085	001	83022525	187	027
80251430	325	008	80253585	079	022	80450641	103	008	80560440	139	010	80596200	079	028	81101640	191	018	82200815	077	024	83022525	301	038
80251430	327	002	80270602	209	017	80450641	191	015	80560440	283	008	80597200	033	019	81101640	193	018	82201016	301	036	83023041	119	019
80251535	293	011	80270602	217	017	80450641	193	015	80560440	285	008	80600066	147	009	81102049	147	010	82300026	325	006	83030015	053	011
80251535	295	011	80270602	225	016	80450641	195	024	80560540	075	003	80600066	149	008	81102049	149	009	82300108	301	041	83030015	301	039
80251535	297	017	80270602	233	017	80450641	199	021	80560540	163	013	80600066	151	009	81102049	151	010	82300112	301	037	83040072	077	026
80251535	317	005	80270803	079	036	80450641	297	020	80560540	165	013	80600066	293	017	81502508	209	021	82300808	319	004	83040099	179	019
80251535	321	008	80271001	033	016	80450641	301	030	80560748	097	011	80600066	295	017	81502508	217	021	82300808	321	009	83040099	181	019
80251535	325	004	80271001	039	013	80450641	307	008	80560748	209	019	80600066	297	025	81502508	225	020	82300808	323	004	83040099	183	027
80251625	101	002	80271001	283	006	80450645	079	024	80560748	217	019	80600066	301	033	81502508	233	021	82300810	029	002	83040099	187	028
80251627	105	011	80271001	285	006	80450645	269	017	80560748	225	018	80630803	111	010	81502508	241	019	82300810	315	003	83040176	297	029
80251631	147	008	80271201	171	006	80450830	163	011	80560748	233	019	80650815	033	023	81502508	243	027	82300810	317	008	83040188	043	001
80251631	149	007	80271201	173	008	80450830	165	011	80560801	269	018	81001738	109	014	81503504	019	017	82300810	319	006	83040198	347	007
80251631	151	008	80271201	175	009	80450830	283	007	80560801	293	015	81002051	039	015	82042535	293	019	82300810	321	011	83040203	077	027
80251638	297	018	80271201	177	009	80450830	285	007	80560801	295	015	81002051	097	013	82042535	295	019	82300810	323	006	83040203	247	015
80251638	301	026	80272000	347	006	80450841	297	021	80560801	297	023	81002051	105	016	82042535	297	027	82300810	325	009	83040203	253	013
80251645	179	016	80281220	243	022	80450841	301	031	80570201	139	011	81002051	163	014	82042535	301	035	82300810	327	003	83040203	259	013
80251645	181	016	80281600	023	011	80450845	079	025	80570476	023	014	81002051	165	014	82060101	119	025	83011618	105	020	83040223	203	004
80251645	183	025	80281600	025	018	80450845	391	016	80570476	025	020	81002051	175	010	82062235	155	015	83011627	155	016	83040286	243	028
80251645	187	026	80281600	057	007	80450851	387	016	80581800	209	020	81002051	177	010	82062908	119	018	83011628	115	012	83040287	067	002
80251645	301	027	80281600	247	014	80450851	389	016	80581800	217	020	81002051	269	019	82064725	147	011	83012528	131	009	83040287	069	002
80251932	209	016	80281600	253	012	80450856	391	008	80581800	225	019	81002051	293	018	82064725	149	010	83012528	133	011	83040287	071	002
80251932	217	016	80281600	259	012	80450860	387	008	80581800	233	020	81002051	295	018	82064725	151	011	83012528	135	010	83040287	073	002
80251932	225	015	80293520	033	017	80450860	389	008	80582000	191	017	81002051	297	026	82067225	079	031	83012528	191	020	83045017	259	014
80251932	233	016	80350615	105	012	80451250	023	012	80582000	193	017	81002051	301	034	82152548	039	016	83012528	193	020	83070061	023	015
80252026	015	005	80350615	163	010	80472525	293	014	80582000	195	026	81002061	155	014	82152548	147	012	83012528	195	028	83070061	025	021
80252026	017	007	80350615	165	010	80472525	295	014	80582000	199	023	81002061	157	017	82152548	149	011	83012528	199	025	83070063	023	017
80252029	293	012	80370412	255	016	80500220	079	026	80583000	033	018	81002262	031	006	82152548	151	012	83012533	163	015	83070063	025	022
80252029	295	012	80370502	213	012	80500318	163	012	80583000	097	012	81002262	077	022	82153772	033	021	83012533	165	015	83070063	075	004
80252029	297	019	80370502	221	012	80500318	165	012	80583000	117	007	81002262	079	029	82200600	249	017	83012533	283	009	83070063	097	015
80252029	301	028	80370502	229	013	80500322	155	013	80583000	119	016	81002262	243	025	82200600	255	019	83012533	285	009	83070064	163	018
80252141	249	012	80370502	237	012	80500340	023	013	80583000	241	016	81002262	267	007	82200600	261	018	83013020	329	011	83070064	165	016
80252141	255	014	80370503	249	013	80500340	025	019	80583000	243	023	81002262	269	020	82200616	083	005	83014044	301	042	83070064	283	010
80252141	261	014	80370503	261	015	80500422	105	015	80583000	329	010	81002263	079	030	82200800	171	007	83016031	077	025	83070064	285	010
80252228	255	015	80450316	111	009	80500422	297	022	80583500	019	016	81003060	097	014	82200800	173	009	83016031	079	032	83090039	111	011
80252539	079	021	80450316	119	015	80500428	249	014	80583500	241	017	81003060	117	008	82200800	175	011	83021624	115	013	83090059	281	001
80252542	293	013	80450320	139	009	80500428	325	005	80583500	243	024	81003060	119	017	82200800	177	011	83022021	107	006	83090059	283	011
80252542	295	013	80450331	105	013	80500433	249	015	80583600	079	027	81003060	241	018	82200800	191	019	83022525	101	003	83090059	285	011
80252542	301	029	80450530	209	018	80500433	255	017	80584200	083	004	81003060	243	026	82200800	193	019	83022525	105	021	83090064	281	002
80252746	019	014	80450530	217	018	80500433	261	016	80587501	249	016	81003060	269	021	82200800	195	027	83022525	171	008	83090080	043	002
80252746	021	009	80450530	225	017	80500451	267	006	80587501	255	018	81003074	033	020	82200800	199	024	83022525	173	010	83090082	057	008

INDEX NUMERIQUE - NUMERICAL INDEX
TEILENUMMERN-INDEX - INDICE NUMERICO

Nr	Page	Rep.
83090082	247	016
83090082	253	014
83090082	259	015
83090093	085	003
83090093	203	005
83090093	207	001
83090093	317	009
83090093	319	007
83090093	321	012
83090093	323	007
83090093	325	010
83090097	105	017
83090120	203	006
83090120	205	005
83090138	111	012
83090138	213	013
83090138	221	013
83090138	229	014
83090138	237	013
83090152	345	005
83090192	111	013
83090192	267	008
83090192	317	010
83090192	319	008
83090192	321	013
83090192	323	008
83090192	325	007
83090200	019	018
83090200	021	011
83121211	271	007
83121235	269	022
83121239	243	031
83121241	079	037
83121248	079	038
83121262	097	016
83121313	115	014
83121314	115	015
83121959	241	020
83122103	079	039
83122103	097	017
83122103	241	021
83122103	243	032
83122103	271	008
83152030	039	017
83152036	049	002
83152036	051	002
83152037	047	002
83152039	045	002

Nr	Page	Rep.
83231054	119	020
83232028	333	001
83232028	335	001
83232536	345	012
83232615	347	008
83232620	333	002
83232620	335	002
83232620	341	014
83232631	337	001
83232631	339	001
83232631	343	007
83233017	349	013
83233017	351	012
83233022	349	015
83233022	351	015
83233114	353	002
83233115	347	009
83233121	333	003
83233121	335	003
83233127	349	017
83233127	351	016
83233127	359	004
83233133	349	011
83233152	333	004
83233152	335	004
83233159	369	001
83233161	363	001
83233168	365	001
83233169	365	002
83233186	349	012
83233190	351	010
83233191	345	010
83233192	353	003
83233193	345	009
83233199	349	014
83233199	351	013
83233203	119	021
83233298	375	001
83233299	375	002
83233300	375	003
83233301	375	004
83233302	375	005
83233303	375	006
83233304	375	007
83233305	375	008
83233306	375	009
83233307	375	010
83233309	375	011

Nr	Page	Rep.
83233311	375	012
83233313	375	013
83233320	377	001
83233321	377	002
83233322	377	003
83233323	377	004
83233324	377	005
83233325	377	006
83233326	377	007
83233327	377	008
83233328	377	009
83233329	377	010
83233330	377	011
83233331	379	001
83233332	379	002
83233333	379	003
83233340	379	004
83233350	373	001
83233351	373	002
83233352	373	003
83233353	373	004
83233354	373	005
83233355	373	006
83233356	373	007
83233357	373	008
83233358	373	009
83233359	373	010
83233360	373	011
83233502	351	011
83233502	359	002
83233505	361	002
83233505	365	005
83233507	357	002
83233507	359	003
83234000	333	005
83234000	335	005
83234010	335	006
83234016	371	006
83234031	109	015
83234031	333	006
83234031	335	008
83234032	335	007
83234106	365	003
83234220	333	007
83234220	335	009
83235017	385	001
83235023	375	014
83235025	119	022

Nr	Page	Rep.
83235025	331	002
83235025	373	012
83235026	331	003
83235026	373	013
83235051	375	015
83235063	385	002
83235064	385	003
83235070	331	004
83235080	119	023
83235144	377	012
83235145	377	013
83235146	379	005
83235147	379	006
83235163	337	002
83235163	339	002
83235163	373	014
83235164	333	008
83235164	333	009
83235164	335	010
83235164	375	016
83235168	335	011
83235168	375	017
83235188	335	012
83235222	347	010
83235251	349	004
83235251	351	006
83235272	333	010
83235272	335	013
83235272	337	003
83235272	339	003
83235272	377	014
83235285	379	007
83235291	373	015
83238007	345	011
83238034	345	002
83238035	345	003
83300306	089	001
83300307	089	002
83330025	041	001
83330029	041	002
83503018	385	004
83503019	385	005
83503026	385	006
83600044	041	003
83632000	333	011
83632000	335	014
83673000	041	004
83673004	203	007

Nr	Page	Rep.
83673004	205	006
83673004	385	007
83673005	385	008
83673006	281	003
83673006	283	012
83673006	285	012
83673006	385	009
83673007	385	010
83673447	247	018
83673447	259	019
8370060A	333	013
8370060A	335	016
8370062D	333	014
8370062D	335	017
8370092B	337	004
8370092B	339	004
8370120C	347	012
8370135E	345	006
84001190	347	013
9006600	349	006
951295	385	011
99999999	333	012
99999999	335	015

-- Page left blank intentionally --

EXTRAIT DES CONDITIONS DE GARANTIE ET CONDITIONS SPECIFIQUES PIECES DE RECHANGE

Nous garantissons notre matériel durant une année à partir du jour de livraison, c'est-à-dire que nous nous engageons à rembourser les pièces qui auront été reconnues défectueuses en nos usines, par notre service technique.
Bien entendu, la garantie ne s'applique pas en cas d'usure normale, ni en cas de détériorations résultant de négligences ou de défauts de surveillance, d'un mauvais usage, d'un manque d'entretien ou d'un accident. La garantie ne s'applique pas non plus si la machine a été prêtée ou utilisée pour un usage non conforme à sa destination prévue par la société.
La garantie ne s'applique pas aux pièces d'usure.
Les pièces de rechange sont soumises aux mêmes conditions de garantie que le matériel sous réserve qu'elles aient été montées selon les règles de l'art et utilisées conformément à nos recommandations.

EXTRACT FROM OUR CONDITIONS OF LIMITED WARRANTY AND SPARE PARTS WARRANTY POLICY

Our equipment is warranted for a period of one year from the date of delivery. We guarrantee the reimbursement of all parts proven to be faulty by our technical division in material or manufacturing.
The warranty is not applicable in the following cases : normal wear, accident or negligence in operation, repairs using parts other than genuine KUHN parts, products altered or modified without the expressed permission of the company or if the machine is not used and serviced in accordance with the recommendations of the operator's manual.
Wearing items are not covered under these conditions of limited warranty.
Spare parts are subject to the same warranty conditions than the equipment providing they have been installed with proficiency and are used in accordance with our recommendations.

AUSZUG AUS UNSEREN GARANTIEBEDINGUNGEN UND SONDERBEDINGUNGEN FÜR ERSATZTEILE

Wir garantieren unsere Ware für ein Jahr ab dem Tag der Lieferung und verpflichten uns, die Teile zu ersetzen, die im Werk als fehlerhaft anerkannt wurden.
Die Garantie ist ausgeschlossen für Teile, die einem normalen Verschleiß unterliegen, sowie im Fall von nachlässiger Behandlung oder mangelhafter Wartung oder eines Unfalls.
Die Garantie erlischt auch, wenn die Maschine ausgeliehen oder unter Umständen eingesetzt wurde, die dem ursprünglichen Verwendungszweck und den Hinweisen in der Betriebsanleitung nicht entsprechen.
Verschleißteile sind von der Garantie ausgeschlossen
Ersatzteile unterliegen den gleichen Garantiebedingungen wie komplette Maschinen, vorausgesetzt, dass sie sachgerecht eingebaut und entspechend unseren Empfehlungen verwendet wurden.

ESTRATTO DELLE CONDIZIONI DI GARANZIA E CONDIZIONI SPECIFICHE GARANZIA RICAMBI

Le nostre macchine sono garantite per un anno a partire dal giorno della consegna: ci impegnamo a rimborsare i componenti che saranno riconosciuti difettosi dai nostri servizi tecnici presso le nostre officine.
La garanzia non è applicabile nei seguenti casi: usura normale, incidente o negligenza nell'impiego, riparazioni utilizzando ricambi non originali KUHN, prodotti alterati o modificati senza il permesso dell´azienda. La garanzia non viene riconosciuta se la macchina è stata prestata o non è utilizzata o mantenuta in conformità alle raccomandazioni previste dalla società. La garanzia non copre i componenti soggetti ad usura.
I pezzi di ricambio sono soggetti agli stessi termini di garanzia della macchina, purchè siano stati installati con competenza e utilizzati conformemente alle nostre raccomandazioni.

Pour votre sécurité et le bon fonctionnement de votre machine,
utilisez uniquement des pièces d'origine KUHN

For your safety and to get the best from your machine,
use only genuine KUHN parts

Zu ihrer Sicherheit und zur einwandfreien Funktion Ihrer
Maschine sollten Sie nur Original-KUHN-Ersatzteile verwenden

Per la vostra sicurezza, e per il buon funzionamento della vostra macchina,
usate esclusivamente i ricambi originali KUHN

KUHN PARTS Parc de la Faisanderie F - 67700 MONSWILLER (FRANCE)
www.kuhn.com

Imprimé en France par KUHN
Printed in France by KUHN